NEC

Projektor

P554U/P474U/P554W/P474W/P604X/ P603X

Használati útmutató

Kérjük, látogasson el weboldalunkra a Használati útmutató legújabb verziójáért:
http//www.nec-display.com/dl/en/pj_manual/lineup.html

• A P604X és P603X modelleket Észak-Amerikában nem forgalmazzuk.
Modellszám
NP-P554U/NP-P474U/NP-P554W/NP-P474W/NP-P604X/NP-P603X

- Az Apple, a Mac, a Mac OS, OS X, a MacBook és az iMac az Apple Inc. védjegyei az Amerikai Egyesült Államokban és más országokban.
- Az iOS a Cisco védjegye vagy bejegyzett védjegye az Amerikai Egyesült Államokban és más országokban, és licenc alapján használható.
- Az APP Store az Apple Inc. szolgáltatási védjegye.
- A Microsoft, a Windows, a Windows Vista, az Internet Explorer, a .NET Framework és a PowerPoint are a Microsoft védjegyei vagy bejegyzett védjegyei az Egyesült Államokban és/vagy más országokban.
- A MicroSaver az ACCO Brands részlegeként működő Kensington Computer Products Group bejegyzett védjegye az USA-ban és más országokban.
- Az AccuBlend, NaViSet, MultiPresenter és Virtual Remote a NEC Display Solutions, Ltd. védjegyei vagy bejegyzett védjegyei Japánban, az Egyesült Államokban és egyéb országokban.
- A HDMI, a HDMI High-Definition Multimedia Interface (nagyfelbontású multimédiás csatolófelület) és a HDMI embléma a HDMI Licensing Administrator, Inc. védjegyei vagy bejegyzett védjegyei az Amerikai Egyesült Államokban és más országokban.

HDMI®
HIGH-DEFINITION MULTIMEDIA INTERFACE

- A HDBaseT™ a HDBaseT Alliance védjegye.

HDBT™

- A PJLink védjegy Japánban, az Egyesült Államokban, valamint más országokban és területeken védjegyjogi célokra használt védjegy.
- A Wi-Fi®, a Wi-Fi Alliance®, és a Wi-Fi Protected Access (WPA, WPA2)® a Wi-Fi Alliance bejegyzett védjegyei.
- A Blu-ray a Blu-ray Disc Association védjegye.
- A CRESTRON és a ROOMVIEW a Creston Electronics, Inc. bejegyzett védjegyei az Amerikai Egyesült Államokban és más országokban.
- Az Extron és XTP az RGB Systems, Inc. bejegyzett védjegye az Egyesült Államokban.
- Az Ethernet a Fuji Xerox Co., Ltd. védjegye vagy bejegyzett védjegye.
- Az Android és a Google Play a Google Inc. védjegyei.
- A jelen használati útmutatóban említett egyéb terméknevek és emblémák tulajdonosaik védjegyei vagy bejegyzett védjegyei lehetnek.
- A Virtual Remote Tool virtuális távirányító eszköz a WinI2C/DDC függvénykönyvtárra támaszkodik, © Nicomsoft Ltd.
- GPL/LGPL szoftverlicencek

  A termék magába foglal a GNU General Public License (GPL), a GNU Lesser General Public License (LGPL), és egyéb licencszerződések hatálya alatt álló szoftvereket.

  Az egyes szoftverekre vonatkozó további felvilágosítás a mellékelt CD-ROM „about GPL&LGPL" (A GPL-ről és az LGPL-ről) mappáján belüli „readme.pdf" fájlban található.

MEGJEGYZÉSEK

(1) A jelen használati útmutató tartalma engedély nélkül sem részben, sem egészében nem nyomtatható újra.

(2) A jelen használati útmutató tartalma külön bejelentés nélkül is módosulhat.

(3) A jelen használati útmutató elkészítése nagy gondossággal történt. Ha Ön ezzel együtt is kérdéses pontokra, hibákra, kihagyásokra bukkan, kérjük, keressen meg bennünket.

(4) A 3. cikktől függetlenül, a NEC nem vonható felelősségre semmilyen, a projektor használatából eredőnek tekintett haszonkiesésen vagy egyéb ügyön alapuló igény tekintetében.

Fontos információk

Biztonsági figyelmeztetések

Az eszköz biztonságos kezelése

Kérjük, ezt a kézikönyvet a NEC projektor használata előtt figyelmesen olvassa át, és a későbbi tájékozódás céljából tartsa kéznél.

FIGYELEM

A bemeneti tápellátást feltétlenül a dugasznak az elektromos hálózati csatlakozóaljzatból való kihúzásával szakítsa meg.
Az elektromos hálózati csatlakozóaljzatot az eszközhöz a lehető legközelebb, könnyen hozzáférhető helyre kell szerelni.

FIGYELEM

AZ ELEKTROMOS ÁRAMÜTÉS ELKERÜLÉSE ÉRDEKÉBEN NE NYISSA KI A KÉSZÜLÉK HÁZÁT.
A TERMÉK BELSEJÉBEN MAGAS FESZÜLTSÉGŰ ALKATRÉSZEK VANNAK.
SZERVIZMŰVELETEKET CSAK KÉPESÍTETT SZAKEMBER VÉGEZHET.

Ez a jel arra figyelmezteti a felhasználót, hogy az egységben található szigetelés nélküli feszültség nagyságrendje elég magas lehet ahhoz, hogy áramütést okozzon. Ezért az egységen belüli bármely alkatrész érintése veszélyes.

Ez a jelzés arra figyelmezteti a felhasználót, hogy ehhez az egységhez annak működésével és karbantartásával kapcsolatos fontos dokumentációt mellékeltek.
A problémák elkerülése érdekében az információkat gondosan olvassa el.

FIGYELEM: A TŰZ ÉS AZ ÁRAMÜTÉSEK ELKERÜLÉSE ÉRDEKÉBEN NE TEGYE KI A PROJEKTORT ESŐNEK VAGY NEDVESSÉGNEK. NE HASZNÁLJA A PROJEKTOR DUGÓJÁT OLYAN HOSSZABBÍTÓVAL VAGY ALJZATTAL, AMELYBE A DUGÓ VILLÁJA NEM ILLESZTHETŐ BE TELJESEN.

FIGYELEM

Kerülje az állóképek hosszabb időn át tartó kivetítését.
Ha így tesz, akkor előfordulhat, hogy az állókép átmenetileg rögzül az LCD-panel felületén.
Ilyenkor a projektor használatát folytassa tovább: a korábbi képekből adódó statikus háttér idővel el fog tűnni.

A használt termék szemétbe dobása

Az Európai Unióban

Az Európai Unióra egységesen vonatkozó jogszabály minden tagállamban előírja, hogy a (bal oldali) képen látható jelet viselő, elhasznált elektromos és elektronikus termékeket az általános háztartási hulladéktól elkülönítetten kell szemétbe dobni. Ez vonatkozik a projektorokra és elektronikus tartozékaikra is. Amikor ilyen termékeket dob szemétbe, kövesse a helyi hatóságok és/vagy a terméket értékesítő bolt útmutatásait.
A használt termékek begyűjtését azok megfelelő újrafelhasználása és újrahasznosítása követi. Ez az erőfeszítés segít bennünket a hulladékok mennyiségének csökkentésében, valamint az emberi egészségre és a környezetre gyakorolt negatív hatásnak a lehető legalacsonyabb szintre való visszaszorításában.
Az elektromos és elektronikus terméken feltüntetett jel csak az adott, Európai Unióhoz tartozó tagállamra vonatkozik.

Az Európai Unión kívül

Ha az Európai Unión kívül szeretné ártalmatlanítani a használt elektromos és elektronikus termékeket, kérjük, vegye fel a kapcsolatot a helyi hatóságokkal, és érdeklődjön az ártalmatlanítás megfelelő módjáról.

Az EU-ban: Az áthúzott kerekes kuka azt jelenti, hogy a használt elemek nem rakhatók az általános háztartási hulladék közé! A használt elemeknek külön begyűjtés rendszere van a megfelelő kezelés és a törvényeknek megfelelő újrahasznosítás biztosítása érdekében.

A 2006/66/EC EU irányelv alapján az elem nem dobható ki nem megfelelő módon. Az elemet el kell különíteni, hogy a helyi szolgáltató begyűjthesse.

Fontos biztonsági rendszabályok

Ezeknek a biztonsági utasításoknak a célja a projektor hosszú élettartamának elősegítése, valamint a tűz és az áramütések megelőzése. Kérjük figyelmes átolvasásukat, valamint az összes figyelmeztetés tekintetbevételét.

⚠ Telepítés

• Ne helyezze a projektort a következő körülmények közé:
  - instabil kézikocsira, állványra vagy asztalra,
  - víz, fürdőhelyiség vagy nedves helyiség közelébe,
  - közvetlen napfénynek kitett helyre, fűtőtestek, hőt sugárzó berendezések közelébe,
  - poros, füstös vagy gőzpárás környezetbe,
  - papírlapra vagy textíliára, illetve rongyra vagy szőnyegre.
• Ha a projektort mennyezetre szerelve szeretné használni:
  - A projektort ne kísérelje meg önállóan felszerelni.
  - A projektort a megfelelő működés biztosítása és a testi sérülés kockázatának csökkentése érdekében szakképzett szerelővel kell rögzíttetni.
  - Ezen túlmenően a mennyezetnek elég stabilnak kell lennie a projektor súlyának megtartásához, valamint a felszerelést a helyi építkezési előírásoknak megfelelően kell elvégezni.
  - Bővebb felvilágosítást a forgalmazóktól kérhet.
• Ne tárolja és ne telepítse a projektort az alábbi körülmények között. Ennek elmulasztása a projektor hibás működéséhez vezethet.
  - Erős mágneses mezőben
  - Maró hatású légtérben
  - Szabadban

FIGYELMEZTETÉS

- Működés közben a projektor lencséjét ne takarja el a lencsevédővel, vagy bármilyen más dologgal. Ha így tesz, a lencsevédő sapka a fényforrásból kiáramló hő miatt megolvadhat.
- A vetítőablak elé ne helyezzen semmilyen hőre érzékeny anyagból készült tárgyat. Ha így tesz, megolvadhat az adott tárgy a fényforrásból kiáramló hő miatt.

- Ne használjon gyúlékony gázt tartalmazó sprayt a szűrőkre és a projektor ablakára tapadt por és piszok eltávolításához. Ez tüzet okozhat.

A projektort vízszintesen helyezze el

A projektor dőlésszögének a 10 fokot nem szabad meghaladnia, továbbá tilos a projektort másképpen telepíteni, mint asztallapra vagy mennyezetre felfüggesztve. Ellenkező esetben a lámpa hasznos élettartama drámaian lecsökkenhet.

⚠ Tűzzel és elektromos áramütéssel szembeni óvintézkedések ⚠

- A szellőzőnyílások fedetlenségének és a megfelelő szellőzésnek a biztosításával gátolja meg a projektor belsejének felmelegedését. A projektor és a falak között hagyjon legalább 10 centiméternyi szabad helyet.
- A kimeneti szellőzőnyílás a projektor bekapcsolása során, illetve közvetlenül a kikapcsolást követően erősen felmelegedhet, ezért ne érintse meg. A szokásos használat során POWER gombbal történő kikapcsolás vagy a hálózati kábel kihúzásakor a projektor egyes részei átmenetileg forrók maradhatnak.
  A projektor felemelésekor legyen óvatos.

- Előzze meg az olyan idegen tárgyaknak a projektorba való beesését, mint például a gemkapcsok és a papírdarabok. Adott esetben a projektorba beesett tárgyak kiemelését ne kísérelje meg. A projektor belsejébe ne nyúljon olyan fémből készült tárggyal, mint például a drótok és a csavarhúzók. Ha valami véletlenül a projektorba esne, azonnal csatlakoztassa le a tápellátásról, majd a tárgyat képesített szervizszakemberrel távolíttassa el.
- A projektor tetejére ne helyezzen semmit.
- Viharok ideje alatt a dugaszt ne érintse meg. Ellenkező esetben áramütést szenvedhet, illetve tüzet okozhat.
- A projektor rendeltetése szerint 100–240 V AC 50/60 Hz elektromos tápellátással üzemeltethető. A projektor használatának megkísérlése előtt ellenőrizze, megfelel-e a tápellátás a követelményeknek.
- Ne nézzen a lencsébe, ha a projektor bekapcsolt állapotban van. Ha mégis így tesz, az súlyos szemkárosodást okozhat. A következő címke, amely a projektorszekrényen található lencserögzítő szakasz mellett van, leírja, hogy ez a projektor az IEC 62471-5: 2015 2. kockázati csoportjába tartozik. Mint bármilyen fényforrás esetében, ne nézzen a fénysugárba, RG2 IEC 62471- 5 : 2015.

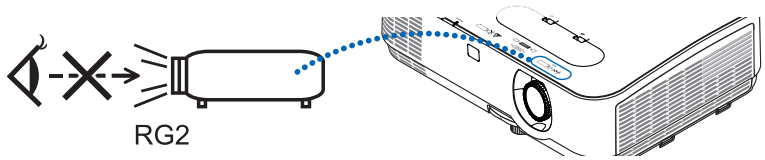

- A projektor fénysugarának útját tartsa szabadon minden olyan tárgytól, mint például a nagyítóüvegek. A lencséből kisugárzott fény igen erős, ezért bármilyen azt esetlegesen eltérítő, rendellenes tárgy megjósolhatatlan következményeket, például tüzet vagy szemsérülést válthat ki.
- A projektor kimeneti szellőzőnyílása elé ne helyezzen semmilyen hőre érzékeny anyagból készült tárgyat.
  Ha így tesz, az adott tárgy a nyílásból kiáramló hő miatt megolvadhat, vagy megégetheti az Ön kezét.
- Ne fröccsentsen vizet a projektorra. Ellenkező esetben áramütést szenvedhet, illetve tüzet okozhat. Ha a projektor vizes lesz, kapcsolja ki a projektort, majd a tápkábel lecsatlakoztatása után szervizeltesse szakképzett szerelővel.
- A tápkábellel bánjon óvatosan. A megrongálódott, elkopott tápkábel tüzet vagy elektromos áramütést okozhat.
  - Kizárólag a projektorhoz mellékelt tápkábelt használja.
  - A tápkábelt ne hajtsa össze, és ne feszítse meg túlságosan.
  - A tápkábelt ne vezesse el sem a projektor, sem más, nehéz tárgy alatt.
  - A tápkábelt ne fedje le olyan egyéb puha anyagokkal, mint például a rongyok.
  - A tápkábelt ne tegye ki hő hatásának.
  - Az elektromos hálózati dugaszt nedves kézzel ne kezelje.
- A projektort kapcsolja ki, majd tápkábelének lecsatlakoztatása után javíttassa meg szakképzett szerelővel, ha előáll az alábbi helyzetek bármelyike:
  - Ha megsérült vagy elkopott a tápkábel vagy az elektromos hálózati csatlakozóaljzat.
  - Ha a projektorba folyadék ömlött, illetve azt eső vagy víz érte.
  - Ha a projektor működésében a használati útmutatóban leírt utasítások követése mellett rendellenességek lépnek fel.
  - Ha a projektor leesett, vagy a készülékház megsérült.
  - Ha a projektor működésében erőteljesen érzékelhető, a javítás szükségességére utaló változás következik be.
- A projektor szállítása előtt válassza le a tápkábelt és minden egyéb kábelt.
- A készülékház tisztítása vagy a lámpa cseréje előtt a projektort kapcsolja ki, tápkábelét pedig csatlakoztassa le a az elektromos hálózatról.

- Ha a projektor előreláthatólag hosszabb időn át használaton kívül marad, kapcsolja ki, tápkábelét pedig csatlakoztassa le a az elektromos hálózatról.
- A LAN-kábel használata során:
  Az aljzatot a biztonság kedvéért ne csatlakoztassa perifériák olyan vezetékeihez, amelyekben nagyfeszültségű áram keringhet.

⚠ FIGYELEM

- Az állítható dőlésszögállító lábat ne használja a rendeltetésétől eltérő célra. A nem rendeltetésszerű használat (például a dőlésszögállító láb megragadása vagy fali akasztóhorogként való használata) a projektor károsodásához vezethet.
- A projektor több napon át tartó folyamatos használata esetén állítsa be a FAN MODE (VENTILÁTOR MÓD) menüpontban a [HIGH] (MAGAS) üzemmódot. (A menüben válassza a következőket: [SETUP] (BEÁLLÍTÁSOK) → [OPTIONS(1)] (OPCIÓK (1))→ [FAN MODE] (VENTILÁTOR MÓD)→ [HIGH] (MAGAS).)
- A lámpa bekapcsolását követő 60 másodpercen belül, illetve amíg a POWER (KAPCSOLÓ) jelzőfény kék színnel villog, az elektromos tápellátást ne szakítsa meg. Ha így tesz, azzal a lámpa idő előtti elhasználódását okozhatja.

A távirányítóval kapcsolatos óvintézkedések

- A távirányítót óvatosan kezelje.
- Adott esetben a nedvességet a távirányítóról azonnal törölje le.
- Kerülje a túlzott hőséget és páratartalmat.
- Az elemeket ne zárja rövidre, ne tegye ki hőnek, és ne szedje szét.
- Az elemeket ne dobja tűzbe.
- Mielőtt a távirányító hosszabb időre használaton kívülre kerülne, távolítsa el az elemeket.
- Ügyeljen arra, hogy az elemek pozitív és negatív pólusai a helyes irányba nézzenek.
- Ne használjon együtt régi és új, illetve különböző típusú elemeket.
- A használt elemeket a helyi jogszabályokkal összhangban ártalmatlanítsa.

Lámpacsere

- A biztonság és a jó teljesítmény érdekében az előírt lámpát használja.
- A lámpa cseréjét a 108. oldalon szereplő utasítások szerint hajtsa végre.
- A lámpa cseréjét feltétlenül végezze el, amint a **THE LAMP HAS REACHED THE END OF ITS USABLE LIFE. PLEASE REPLACE THE LAMP AND FILTER.]** (A LÁMPA HASZNOS ÉLETTARTAMA LETELT. A SZŰRŐBETÉTEKKEL EGYÜTT CSERÉLJE KI.) üzenet megjelenik. Az élettartamának letelte után tovább használt lámpa égője szétzúzódhat, az üvegcserepek pedig szétszóródhatnak a lámparekeszben. Ez utóbbiakat ne érintse meg, mert sérülést okozhatnak.
  Ha ez megtörténik, a lámpa cseréjére kérje meg a forgalmazóinak egyikét.

A lámpa fontos jellemzője

A speciális felhasználási célok érdekében a projektor fényforrásaként gázkisülésű lámpa szolgál.
A lámpa jellemzőinek egyike, hogy fényereje elöregedésével csökken. A fényerő csökkenésének esélyét fokozza a lámpa gyakori be- és kikapcsolása is.
A tényleges lámpaélettartam függ az adott lámpa tulajdonságaitól, a környezeti viszonyoktól és a használattól.

⚠ FIGYELMEZTETÉS:

- NE ÉRINTSE MEG A LÁMPÁT közvetlenül használat után. Ilyenkor rendkívül forró. Kapcsolja ki a projektort, majd válassza le a hálózatról a tápkábelt. A lámpát kézbevétel előtt legalább egy órán át hagyja hűlni.
- Mennyezetre szerelt projektor lámpájának cseréjekor ügyeljen arra, hogy az alatt senki ne tartózkodjon. Ha a lámpa kiégett, esetleg üvegcserepek hullhatnak le.

A High Altitude (Nagy magasság) üzemmódról

- Ha a projektort a tengerszint felett legalább mintegy 1700 méterrel fekvő helyen használja, akkor válassza ki a FAN MODE (VENTILÁTOR MÓD) menüpont HIGH ALTITUDE (NAGY MAGASSÁG) értékét.

  A tengerszint felett mintegy 1700 méterrel vagy annál magasabban fekvő helyeken a [HIGH ALTITUDE] (NAGY MAGASSÁG) üzemmód beállítása nélkül a projektorhasználat túlmelegedéshez, majd a projektor leállásához vezethet. Ilyenkor a projektort néhány perces várakozás után kapcsolja vissza.
- A tengerszint felett mintegy 1700 méternél nem magasabban fekvő helyeken a HIGH ALTITUDE (NAGY MAGASSÁG) üzemmód beállítása a projektorhasználat során a lámpa túlságos lehűléséhez, így a kép vibrálásához vezethet. A FAN MODE (VENTILÁTOR MÓD) menüpontban váltson át az AUTO (AUTOMATIKUS) üzemmódra.
- A projektor tengerszint felett mintegy 1700 méterrel vagy annál magasabban fekvő helyeken való használata során esetenként lerövidülhet a részegységek, például a lámpa élettartama.

A védett eredeti képekre érvényes szerzői jogokról:

Vegye figyelembe, hogy a projektornak kereskedelmi haszonszerzés vagy a közfigyelem felkeltése céljával olyan helyszíneken való használata során, mint a kávézók és a szállodák, a vonatkozó törvények által védett szerzői jogok sérelmének aggályára ad okot a kivetített képnek a következő funkciókkal történő összenyomása vagy szétnyújtása:
[ASPECT RATIO] (KÉP MÉRETARÁNY), [KEYSTONE] (TRAPÉZKORREKCIÓ), nagyítás és más hasonló szolgáltatások.

Energiagazdálkodási funkció

A projektor energiagazdálkodási funkciókkal rendelkezik. Az energiafogyasztás csökkentése érdekében az energiagazdálkodási funkciók (1 és 2) gyárilag vannak beállítva, amint az alább is látható. Ha a projektort egy külső eszközről akarja vezérelni LAN, vagy soros kábel csatlakozáson keresztül, használja a képernyőn megjelenő menüt az 1-es és 2-es beállítások megváltoztatásához.

1. KÉSZENLÉTI ÜZEMMÓD (Gyári beállítás: NORMÁL)

Ha a projektort egy külső eszközről akarja vezérelni, válassza a [HÁLÓZAT KÉSZENLÉTI MÓD] lehetőséget a [KÉSZENLÉTI ÜZEMMÓD] beállításban.

MEGJEGYZÉS:

- *Amikor a [NORMÁL] lehetőséget kiválasztotta a [KÉSZENLÉTI ÜZEMMÓD] beállításban, a következő aljzatok és funkciók nem fognak működni: MONITOR OUT aljzat, AUDIO OUT aljzat, LAN funkciók, e-mail értesítés funkció, DDC/CI (Virtual Remote Tool). A részleteket lásd a 74. oldalon.*
- *Ha a [HÁLÓZAT KÉSZENLÉTI MÓD] [KÉSZENLÉTI ÜZEMMÓD]-ra lett állítva és a LAN már 3 perce lekapcsolt állapotban van, a [KÉSZENLÉTI ÜZEMMÓD] automatikusan [NORMÁL]-ra vált az energiafogyasztás csökkentése érdekében.*

2. AUTO KIKAPCS. (Gyári beállítás: 1 óra)

Ha a projektort egy külső eszközről akarja vezérelni, válassza a [KI] lehetőséget az [AUTO KIKAPCS.] beállításban.

MEGJEGYZÉS:

- *Amikor [1:00] értéket választott ki az [AUTO KIKAPCS.] beállításban, akkor lehetővé teszi a projektor számára, hogy automatikusan kikapcsoljon 60 perccel azután, hogy nem fogadott semmilyen jelet, vagy nem végzett semmilyen műveletet.*

Tartalomjegyzék

Fontos információk i

1. Bevezetés 1
❶ A csomag tartalma 1
❷ A projektor ismertetése 2
Vonzó jellemzők: 2
A jelen használati útmutatóról 3
❸ A projektor részegységeinek megnevezései 4
Első/felső rész 4
Hátsó 5
Vezérlők/kijelző panel 6
Az aljzatpanel funkciói 7
❹ A távirányító részegységeinek megnevezései 8
Az elemek behelyezése 9
A távirányítóval kapcsolatos óvintézkedések 9
A távirányító hatósugara 9

2. Kép kivetítése (A használat alapjai) 10
❶ Kép kivetítésének folyamata 10
❷ Számítógép csatlakoztatása/A tápkábel csatlakoztatása 11
❸ A projektor bekapcsolása 12
Megjegyzés az indítási ablakról (nyelvválasztási menü) 13
❹ Forrás kiválasztása 14
A számítógépes vagy egyéb videoforrás kiválasztása 14
❺ A kép méretének és pozíciójának kiigazítása 15
A kép függőleges pozíciójának módosítása lencsehelyzet-állítással 16
Fókusz 18
Zoom 18
A dőlésszögállító láb beállítása 19
❻ A trapéz alakú deformáció beállítása [TRAPÉZTORZÍTÁS] 20
❼ A számítógépről érkező bemeneti jel automatikus optimalizálása 22
A kép kiigazítása az Auto Adjust funkció használatával 22
❽ A hangerő növelése vagy csökkentése 22
❾ A projektor kikapcsolása 23
❿ A projektor mozgatása során 24

3. Kényelmi funkciók 25
❶ A kép és a hang kikapcsolása 25
❷ Kép kimerevítése 25
❸ Képnagyítás 25
❹ Takarékos üzemmód módosítása/Az energiatakarékosság hatásának ellenőrzése 26
Az energiatakarékos üzemmód alkalmazása [TAKARÉKOS ÜZEMMÓD] 26
Az energiatakarékosság hatásának ellenőrzése: [SZÉN-DIOXID KIBOCSÁTÁS-MÉRŐ] 27
❺ 4 sarokpont használata a trapéztorzítás korrekciójához [CORNERSTONE] (SAROKPONTOS) 28
Sarokpontos 28
Párnatorzítás 30

❻ A projektor jogosulatlan használatának megelőzése: [BIZTONSÁG] 33
❼ A projektor vezérlése webböngésző használatával 36

4. A Viewer funkció használata 43
❶ A Viewer funkció által biztosított lehetőségek 43
❷ USB adathordozón tárolt képek levetítése 45

5. A projektor menüjének használata 51
❶ A menük használata 51
❷ Menüelemek 52
❸ A menüelemek listája 53
❹ Menüleírások és funkciók: [FORRÁS] 56
HDMI1 és HDMI2 56
SZÁMÍTÓGÉP 56
VIDEO 56
HDBaseT (P603X nem támogatja) 56
USB-A 56
❺ Menüleírások és funkciók: [ADJUST] (IGAZÍTÁS) 57
[KÉP] 57
[KÉPBEÁLLÍTÁSOK] 60
[AUDIO] 64
❻ Menüleírások és funkciók: [BEÁLLÍT] 65
[ÁLTALÁNOS] 65
[MENÜ] 67
[TELEPÍTÉS] 69
[OPCIÓK(1)] 72
[OPCIÓK(2)] 74
A projektor vezetékes LAN-kapcsolatának beállítása: [VEZETÉKES LAN] 77
A (választható tartozékként beszerezhető vezeték nélküli LAN-egységgel felszerelt) projektor vezeték nélküli LAN-kapcsolatának beállítása: [VEZETÉK NÉLKÜLI LAN] 78
❼ Menüleírások és funkciók: [INFO] 80
[ÜZEMIDŐ] 80
[FORRÁS(1)] 81
[FORRÁS(2)] 81
[HDBaseT] (P603X nem támogatja) 81
[VEZETÉKES LAN] 82
[VEZETÉK NÉLKÜLI LAN] 82
[VERSION] 82
[EGYEBEK] 83
❽ Menüleírások és funkciók: [NULLÁZ] 84
Visszaállás a gyári alapértelmezésekre: [NULLÁZ] 84

6. Telepítés és csatlakozások 85
❶ A vetítési felület és a projektor elhelyezése 85
Vetítésifelület-méretek és arányok táblázatai 88
Példa asztalon való elhelyezésre 89
Lencsemozgatási tartomány 91
❷ Csatlakozások 93
Számítógép csatlakoztatása 93

Külső monitor csatlakoztatása 95
DVD-lejátszó vagy más audio-/videoeszköz csatlakoztatása 96
Komponens bemenet csatlakoztatása 97
HDMI bemenet csatlakoztatása 98
Csatlakoztatás vezetékes LAN hálózathoz 99
Csatlakoztatás vezeték nélküli LAN hálózathoz (választható tartozék: NP05LM sorozat) 100
Csatlakozás HDBaseT jeladó eszközhöz (külön kapható) (P603X nem támogatja) 103

7. Karbantartás 105
❶ A szűrők kitisztítása 105
❷ A lencse tisztítása 107
❸ A készülékdoboz tisztítása 107
❹ A lámpa és a szűrők cseréje 108

8. Függelék 113
❶ Hibaelhárítás 113
Az egyes jelzőfények funkciója 113
Jelzőfény üzenet (Állapot üzenet) 113
Jelzőfény üzenet (Hibaüzenet) 115
A POWER jelzőfény és a készenléti állapot magyarázata 116
Gyakori problémák és megoldásaik 118
Ha nincs kép, vagy a kép nem helyesen jelenik meg. 119
❷ Műszaki adatok 120
❸ A készülékdoboz méretei 122
❹ A külön beszerezhető kábelfedél (NP12CV) rögzítése 123
❺ A D-Sub COMPUTER1/COMPUTER2 bemeneti aljzat érkiosztása 125
❻ Kompatibilis bemeneti jelek táblázata 126
❼ Számítógépes vezérlőkódok és kábelcsatlakozás 127
❽ A projektor vezérlése a Virtual Remote Tool virtuális távirányító eszköz használatával a számítógépes VGA kábelen keresztül 128
❾ Hibaelhárító ellenőrzőlista 130
❿ REGISZTRÁLJA A PROJEKTORT! (USA, Kanada és Mexikó lakosai részére) 132

1. Bevezetés

❶ A csomag tartalma

Ellenőrizze, hogy a csomagban a felsorolt tételek mindegyike megtalálható-e. Ha valami hiányzik, vegye fel a kapcsolatot a forgalmazóval.
Az eredeti csomag dobozát és egyéb anyagait az esetleges jövőbeni szállítás céljára tegye félre.

Projektor

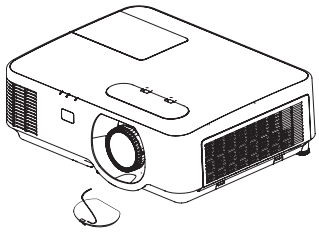

Lencsevédő (24F54301)
Lencsevédő szíj × 1 (24J23901)

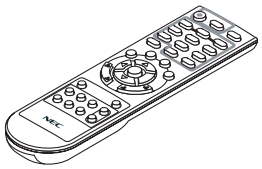

Távirányító
(7N901122)

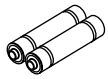

Elemek (AAA × 2)

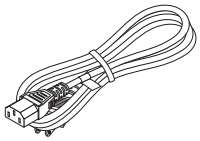

Tápkábel
(US: 7N080236/7N080242)
(EU: 7N080022/7N080028)

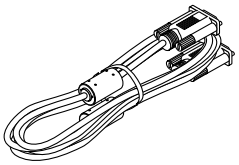

Számítógépkábel (VGA)
(7N520089)

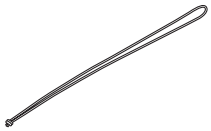

MultiPresenter dugaszolható megjelenítés vezérlő hevedere × 1
(24J41711)

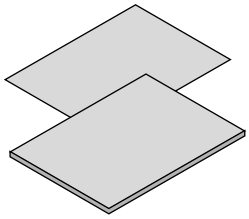

- *Fontos információk (7N8N8492)*
- *Útmutató gyors üzembe helyezéshez (7N8N8512)*

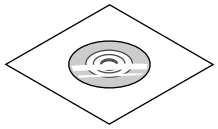

A NEC projektor CD-ROM melléklete
Használati útmutató (PDF)
(7N952602)

Csak Észak-Amerikában
Korlátozott jótállás
Európai vásárlók számára:
Az érvényben lévő garancia-irányelv webhelyünkön található, amelynek címe:
www.nec-display-solutions.com

Hacsak a használati útmutató másképpen nem jelzi, a projektor készülékdobozáról készült rajzok példaként az P554W típust ábrázolják.

❷ A projektor ismertetése

Ez a szakasz bemutatja az új projektort, és leírja annak tulajdonságait, valamint vezérlőit.

Vonzó jellemzők:

- **Gyors bekapcsolás (6 másodperc*[1]), Gyors kikapcsolás, Közvetlen kikapcsolás**

  6 másodperccel*[1] a bekapcsolás után a projektor készen áll a számítógépről vagy más videoeszközről érkező kép kivetítésére.

  A projektort a kikapcsolását követően azonnal el lehet csomagolni. A távirányítón vagy a készülék dobozán található gombbal való kikapcsolása után nem szükséges megvárni, amíg lehűl.

  A projektor rendelkezik egy „Közvetlen kikapcsolás" funkcióval. Ez a funkció lehetővé teszi, hogy a projektor a főkapcsolóval vagy a bemeneti elektromos tápellátás megszakításával akár még kép kivetítése közben is kikapcsolható.

  A projektor bemeneti elektromos tápellátása kapcsolójának használata nélkül árammegszakítóval ellátott elosztó közbeiktatásával oldható meg.

  *[1] A gyors bekapcsolási idő csak akkor érvényes, ha a projektor menüjének [STANDBY MODE] (KÉSZENLÉTI ÜZEMMÓD) pontjában beállított érték [NETWORK STANDBY] (HÁLÓZAT KÉSZENLÉTI MÓD).

- **0,16 W (100-130 V AC)/0,2 W (200-240 V AC) fogyasztás készenléti üzemmódban, az energiatakarékos technológia alkalmazásával**

  A projektor menüjén belüli [KÉSZENLÉTI ÜZEMMÓD] tétel [NORMÁL] értékének kiválasztása után a projektor fogyasztása készenléti üzemmódban csupán 0,16 W (100-130 V AC)/0,2 W (200-240 V AC).

- **Széndioxidmérő**

  Ez a funkció a CO_2-kibocsátás csökkentését (kg-ban) jeleníti meg, amikor a projektor [ECO MODE] (TAKARÉKOS ÜZEMMÓD) üzemmódjának beállítása [AUTO ECO] (AUTOMATIKUS TAKARÉKOS), [NORMÁL] VAGY [ECO] (TAKARÉKOS).

  A CO_2-kibocsátás csökkenését jelző érték a kikapcsoláskor megjelenő megerősítő üzenetben és a projektor menüjének INFO oldalán található meg.

- **A lámpa élettartama akár kár 8000 óra**

  Energiatakarékos (ECO) üzemmódban a lámpa élettartama akár 8000 üzemóra is lehet (az energiatakarékos üzemmód kikapcsolt állapotában (ECO MODE OFF) az élettartam legfeljebb 4000 óra).

- **Számos különféle bemeneti csatlakozó (2 db HDMI, HDBaseT stb.)**

  A projektoron többféle bemeneti csatlakozó található: HDMI (2 db), számítógép (analóg), videó, HDBaseT stb.

  A készüléken található HDMI bemeneti csatlakozó támogatja a HDCP technológiát. A HDBaseT a lakossági elektronikai termékek csatlakozásának egyik szabványa, amelyet a HDBaseT Szövetség hozott létre.

- **Vezetékes hálózati csatlakozási lehetőség az integrált RJ-45 aljzat révén, vezeték nélküli hálózati csatlakozási lehetőség**

  Az RJ-45 kivezetés az alapkivitel. Egy opcionális USB vezeték nélküli LAN szükséges a vezeték nélküli LAN-kapcsolat használatához.

- **20 W-os, integrált audiomegoldást nyújtó beépített hangszóró**

  A jól hallható, 20 wattos monó hangszóró hangereje megfelel a nagyobb helyiségekben felmerülő igényeknek.

- **A mellékelt távirányítóval a projektorhoz rendelhető VEZÉRLÉS-AZONOSÍTÓ**

  Az egyes projektorokhoz külön azonosítószámok rendelhetők, amelyeknek révén aztán egyetlen távirányítóval is egymástól függetlenül, önállóan vezérelhetők.

- **Kényelmes segédszoftver (Felhasználó Supportware)**

  Ez a projektor támogatja a segédszoftverünket (NaViSet Administrator 2, Virtual Remote Tool, stb.). A NaViSet Administrator 2 segít önnek a projektornak egy számítógépről a vezetékes LAN kapcsolaton keresztüli irányítását. Ennek segítségével olyan műveletek hajthatók végre, mint a projektor be- és kikapcsolása vagy a bemeneti jel kiválasztása a vezetékes LAN-kapcsolaton keresztül. Kizárólag ezzel elküldhető egy kép a projektorra, és ott logóként regisztrálható.

  Az egyes szoftverek letöltéséért látogassa meg honlapunkat.

  URL: http://www.nec-display.com/dl/en/index.html

- **AUTO BEKAPCS. és AUTO KIKAPCS. funkciók**

  A KÖZVETLEN BEKAPCS., az AUTO BEKAPCS., az AUTO KIKAPCS. és az IDŐZÍTŐ KI funkciónak köszönhetően szükségtelen minden egyes alkalommal vagy a távirányítón vagy a projektor dobozán található POWER gombot használni.

- **A projektor jogosulatlan használatának megelőzése**

  A továbbfejlesztett, intelligens biztonsági jelszavas védelmi beállítások, a készülékdoboz vezérlőgombjainak zárolása, a biztonsági nyílás és a biztonsági lánchoz kialakított nyílás hozzájárulnak a jogosulatlan használat és beállítás módosítás meggátolásához, valamint a tolvajok visszatartásához.

- **Magas, akár WUXGA felbontás*2**

  Nagyfelbontású képernyő - akár WUXGA kompatibilis, XGA (P604X/P603X)/WXGA (P554W/P474W)/WUXGA (P554U/P474U) természetes felbontás.

  - A projektor természetes felbontásával nagyobb vagy kisebb felbontású kép (P554U/P474U: 1920 × 1200 / P554W/P474W: 1280 × 800/P604X/P603X: 1024 × 768) jelenik meg az Advanced AccuBlend használatával.

  *2 Ha bekapcsolták a WXGA üzemmódot.

- **CRESTRON ROOMVIEW és Extron XTP kompatibilitás**

  A projektor támogatja a CRESTRON ROOMVIEW és az Extron XTP szoftvert, amelyek révén több, ugyanabba a hálózatba kötött eszköz is kezelhető és vezérelhető egy számítógépről. Továbbá lehetővé teszi a projektorhoz csatlakoztatott Extron XTP jeladó segítségével történő képtovábbítást és vezérlést.

A jelen használati útmutatóról

A kezdeti lépések megtételének leggyorsabb módja az, hogy kapkodás nélkül, elsőre helyesen megold minden feladatot. Szánjon rá most néhány percet a használati útmutató áttekintésére. Ezzel később időt takarít meg. A kézikönyv egyes szakaszainak elején egy útmutatót talál. Ez alapján az Ön számára érdektelen részeket át is ugorhatja.

❸ A projektor részegységeinek megnevezései

Első/felső rész

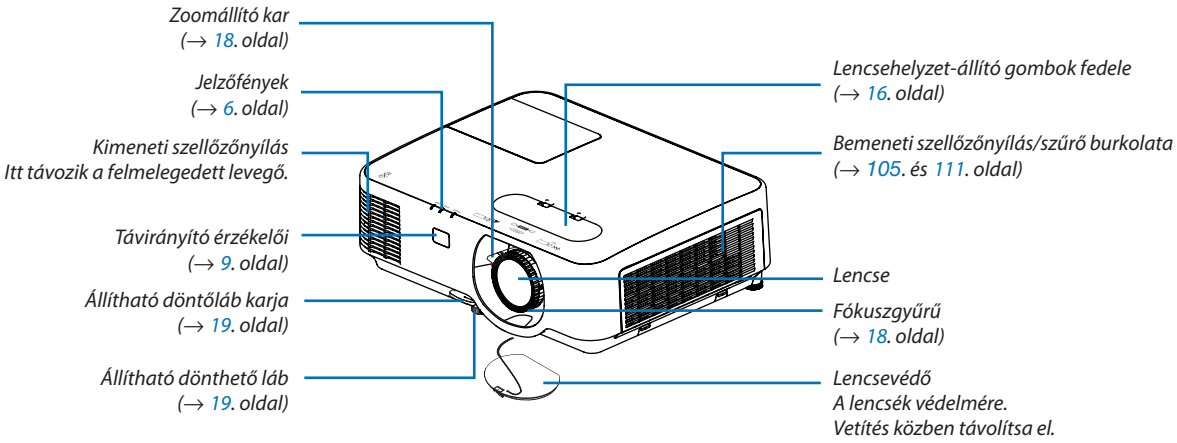

Hátsó

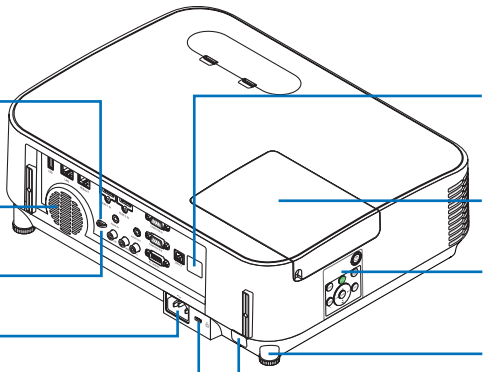

A leejtés és lopás elleni védelemhez szerelje fel a mellékelt hevedert.

Mono hangszóró (20 W)

Aljzatpanel (→ 7. oldal)

Elektromos tápellátás bemenete
A mellékelt tápkábel három ágú dugójának a végét ide csatlakoztassa, a másik végét pedig aktív elektromos hálózati csatlakozóaljzatba kösse.
(→ 11. oldal)

*Beépített biztonsági nyílás (🔒)**

Távirányító érzékelői (→ 9. oldal)

Lámpafedél (→ 109. oldal)

Vezérlők (→ 6. oldal)

Hátsó láb (→ 19. oldal)

Biztonsági lánchoz kialakított nyílás
Szereljen fel egy lopás elleni védőeszközt.
A biztonsági lánchoz kialakított nyílásba legfeljebb 4,6 mm-es átmérőjű biztonsági drótok vagy láncok fűzhetők be.

* A biztonsági nyílás a MicroSaver ® biztonsági rendszert támogatja.

Vezérlők/kijelző panel

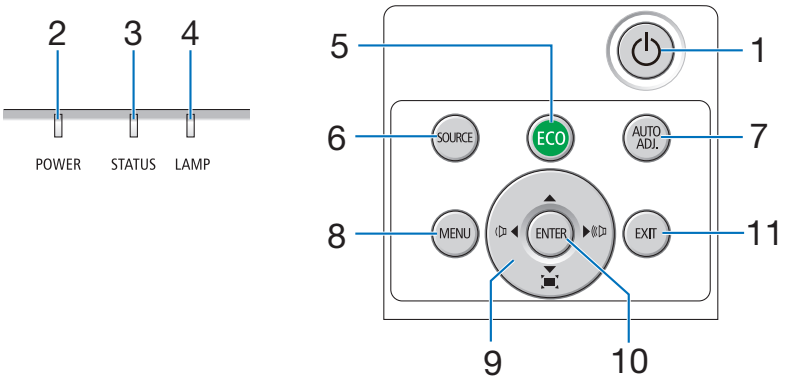

1. **(POWER) gomb**
   (→ 12., 23. oldal)
2. **POWER (Tápellátás) jelzőfény**
   (→ 11., 12., 23., 113. oldal)
3. **STAUS (Állapot) jelzőfény**
   (→ 113. oldal)
4. **LAMP (Lámpa) jelzőfény**
   (→ 108. és 113. oldal)
5. **ECO (Takarékos) gomb**
   (→ 26. oldal)
6. **SOURCE (Forrás) gomb**
   (→ 14. oldal)
7. **AUTO ADJ. (Auto beáll.) gomb**
   (→ 22. oldal)
8. **MENU (MENÜ) gomb**
   (→ 51. oldal)
9. **▲▼◀▶/Hangerő gombok ◀▶/Trapéztorzítás gombok**
   (→ 20., 22., 28., 51. oldal)
10. **ENTER (Belépés) gomb**
    (→ 51. oldal)
11. **EXIT (Kilépés) gomb**
    (→ 51. oldal)

Az aljzatpanel funkciói

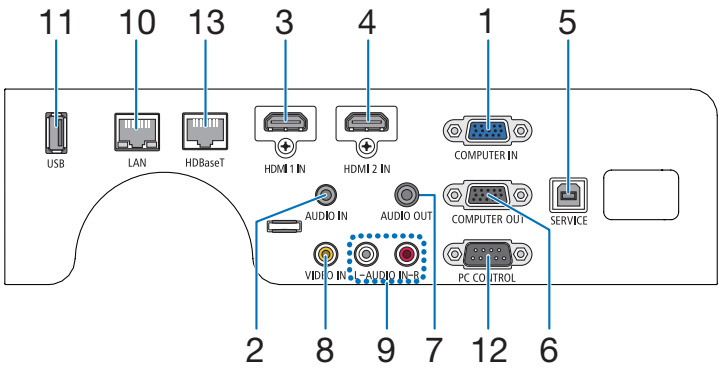

1. **COMPUTER IN/Component (számítógép/komponens) bemeneti aljzat (15-érintkezős mini-D-Sub)**
   (→ 93., 97. oldal)
2. **COMPUTER AUDIO IN (Számítógép hangbemenet) mini dugó (Sztereó mini)**
   (→ 93., 94., 97. oldal)
3. **HDMI 1 IN csatlakozó (A Típus)**
   (→ 93., 94., 98. oldal)
4. **HDMI 2 IN csatlakozó (A Típus)**
   (→ 93., 94., 98. oldal)
5. **Szerviz port (USB B típus)**
   (csak szervizeléshez használandó)
6. **COMPUTER OUT csatlakozó (15-érintkezős mini D-Sub csatlakozóval)**
   (→ 95. oldal)
7. **Audio OUT Mini Jack (Sztereó Mini)**
   (→ 95. oldal)
8. **Video IN csatlakozó (RCA)**
   (→ 96. oldal)
9. **AUDIO IN bemenet, L/R (bal/jobb), RCA**
   (→ 96. oldal)
10. **LAN port (RJ-45)**
    (→ 99. oldal)
11. **USB Port (A Típus)**
    USB-memória esetén
    (→ 100. oldal)
12. **PC CONTROL port (9 érintkezős D-Sub)**
    (→ 127. oldal)
    Használja ezt a portot számítógéphez vagy vezérlőrendszerhez történő csatlakoztatáshoz. Ez lehetővé teszi a projektor soros kommunikációs protokollon keresztül történő vezérlését. A saját program megírásához szükséges gyakori számítógépes vezérlési kódok listája a 127. oldalon található meg.
13. **HDBaseT port (RJ-45)**
    (→ 73., 103. oldal)

❹ A távirányító részegységeinek megnevezései

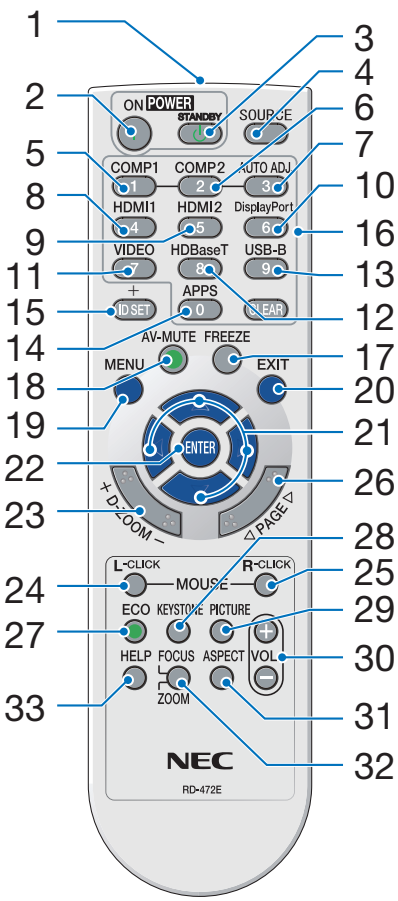

1. **Infravörös jeladó**
   (→ 9. oldal)
2. **POWER ON gomb**
   (→ 12. oldal)
3. **POWER STANDBY gomb**
   (→ 23. oldal)
4. **SOURCE (Forrás) gomb**
   (→ 14. oldal)
5. **COMPUTER 1 gomb**
   (→ 14. oldal)
6. **COMPUTER 2 gomb**
   (Ez a gomb nem működik ezen sorozatú projektorok esetében)
7. **AUTO ADJ. (Auto beáll.) gomb**
   (→ 22. oldal)
8. **HDMI 1 gomb**
   (→ 14. oldal)
9. **HDMI 2 gomb**
   (→ 14. oldal)
10. **DisplayPort gomb**
    (Ez a gomb nem működik ezen sorozatú projektorok esetében)
11. **VIDEO gomb**
    (→ 14. oldal)
12. **HDBaseT gomb**
    (→ 14., 103. oldal)
13. **USB-B gomb**
    (Ez a gomb nem működik ezen sorozatú projektorok esetében)
14. **APPS gomb**
    (→ 14., 45. oldal)
15. **ID SET gomb**
    (→ 71. oldal)
16. **Numerikus billentyűzet/CLEAR gomb**
    (→ 71. oldal)
17. **FREEZE (Kimerevítés) gomb**
    (→ 25. oldal)
18. **AV-MUTE gomb**
    (→ 25. oldal)
19. **MENU (MENÜ) gomb**
    (→ 51. oldal)
20. **EXIT (Kilépés) gomb**
    (→ 51. oldal)
21. **▲▼◀▶ gomb**
    (→ 51. oldal)
22. **ENTER (Belépés) gomb**
    (→ 51. oldal)
23. **D-ZOOM (+)(–) gomb**
    (→ 25. és 26. oldal)
24. **MOUSE L-CLICK gomb**
    (Ez a gomb nem működik ezen sorozatú projektorok esetében)
25. **MOUSE R-CLICK gomb**
    (Ez a gomb nem működik ezen sorozatú projektorok esetében)
26. **PAGE (Oldal) ▽/△ gomb**
    (→ 46. oldal)
27. **ECO (Takarékos) gomb**
    (→ 26. oldal)
28. **KEYSTONE (Trapéztorzítás) gomb**
    (→ 20., 28. oldal)
29. **PICTURE (Kép) gomb**
    (→ 57., 59. oldal)
30. **VOL. (+)(–) gomb**
    (→ 22. oldal)
31. **ASPECT gomb**
    (→ 62. oldal)
32. **FOCUS/ZOOM gomb**
    (Ez a gomb nem működik ezen sorozatú projektorok esetében)
33. **HELP gomb**
    (→ 80., 84., 110. oldal)

Az elemek behelyezése

1. ***Az elemfedelet nyomja határozottan, majd csúsztassa le.***

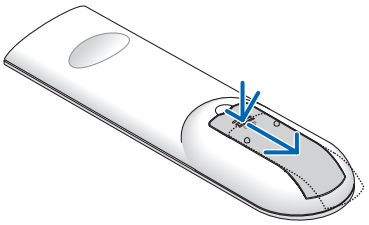

2. ***Helyezze be az új, AAA méretű elemeket. Ügyeljen arra, hogy az elemek pozitív és negatív pólusai a helyes irányba nézzenek.***

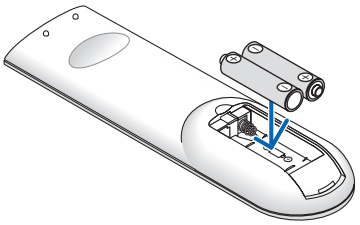

3. ***Csúsztassa vissza a fedelet az elemek fölé úgy, hogy a helyére pattanjon. Különböző mértékben elhasznált vagy különböző típusú elemeket ne használjon együtt.***

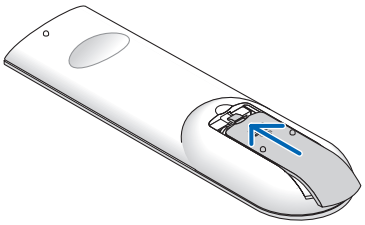

A távirányítóval kapcsolatos óvintézkedések

- A távirányítót óvatosan kezelje.
- Adott esetben a nedvességet a távirányítóról azonnal törölje le.
- Kerülje a túlzott hőséget és páratartalmat.
- Az elemeket ne zárja rövidre, ne tegye ki hőnek, és ne szedje szét.
- Az elemeket ne dobja tűzbe.
- Mielőtt a távirányító hosszabb időre használaton kívülre kerülne, távolítsa el az elemeket.
- Ügyeljen arra, hogy az elemek pozitív és negatív pólusai a helyes irányba nézzenek.
- Ne használjon együtt régi és új, illetve különböző típusú elemeket.
- A használt elemeket a helyi jogszabályokkal összhangban ártalmatlanítsa.

A távirányító hatósugara

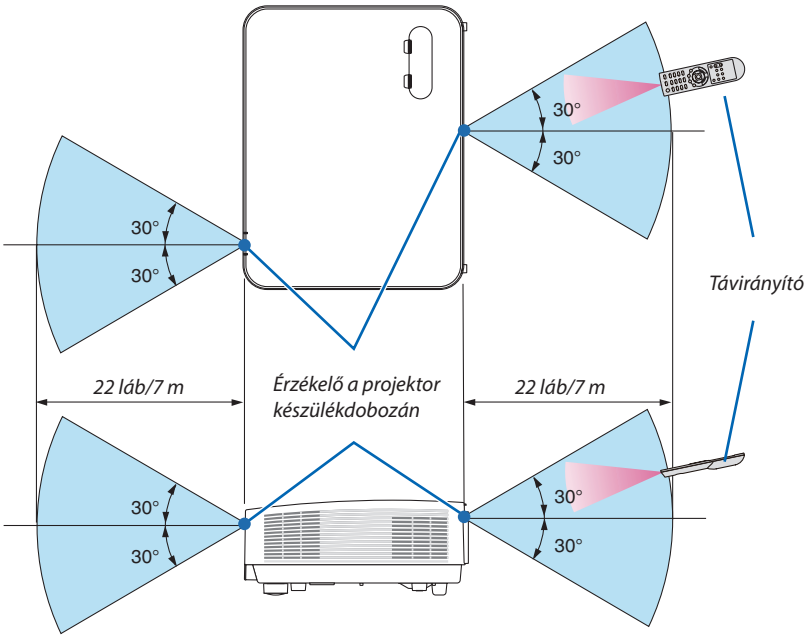

- A projektor az infravörös jelet legfeljebb 22 láb/7 m hosszú, takarásmentes vonalon keresztül, a készülékdobozán található érzékelőből kibocsátott 60 fokos szögön belül érzékeli.
- Ha a távirányító és a projektor közötti tér nem szabad, vagy az érzékelőre erős fény esik, akkor a távirányító nem használható. A projektor alacsony töltöttségi szintű elemekkel működő távirányítóval sem vezérlehető megbízhatóan.

2. Kép kivetítése (A használat alapjai)

Ez a szakasz a projektor bekapcsolásának, valamint a kép vetítési felületre való kivetítésének módját írja le.

❶ Kép kivetítésének folyamata

1. lépés

- ***Számítógép csatlakoztatása/A tápkábel csatlakoztatása (→ 11. oldal)***

2. lépés

- ***A projektor bekapcsolása (→ 12. oldal)***

3. lépés

- ***Forrás kiválasztása (→ 14. oldal)***

4. lépés

- ***A kép méretének és pozíciójának igazítása (→ 15. oldal)***
- ***A trapéz alakú deformáció kiigazítása [KEYSTONE] (→ 20. oldal)***

5. lépés

- ***A kép és a hang beállítása***
  - *A számítógépről érkező bemeneti jel automatikus optimalizálása (→ **22**. oldal)*
  - *A hangerő növelése vagy csökkentése (→ **22**. oldal)*

6. lépés

- ***Előadás megtartása***

7. lépés

- ***A projektor kikapcsolása (→ 23. oldal)***

8. lépés

- ***A projektor mozgatása során (→ 24. oldal)***

❷ Számítógép csatlakoztatása/A tápkábel csatlakoztatása

1. Csatlakoztassa számítógépét a projektorhoz.

Ez a szakasz a számítógép-csatlakoztatás egyszerű módját írja le. Az egyéb csatlakozásokra vonatkozó részletesebb információkat lásd a „6. Telepítés és csatlakozások " címszó alatt, a 93. oldalon.

Kösse össze a számítógépes (VGA-) kábellel a projektor COMPUTER IN (SZÁMÍTÓGÉP BE) aljzatát és a számítógép 15-érintkezős mini-D-Sub portját. A számítógépes VGA-kábel mindkét végét rögzítse a két-két, kézzel betekerhető csavarral.

2. Csatlakoztassa a mellékelt tápkábelt a projektorhoz.

Először a mellékelt tápkábel három lábhoz kialakított végét csatlakoztassa a projektor AC IN aljzatába, majd annak másik végét elektromos hálózati csatlakozóaljzatba.

A projektor tápegység-jelzőfénye pár másodpercre felvillan, majd narancssszínben villog.

** Az itt leírtak mindkét jelzőfényre vonatkozóan akkor érvényesek, ha a [KÉSZENLÉTI ÜZEMMÓD] menüpontban kiválasztott beállítás a [NORMÁL]. Bővebb részletek a POWER (KAPCSOLÓ) jelzőfényről szóló szakaszban olvashatók. (→ 113. oldal)*

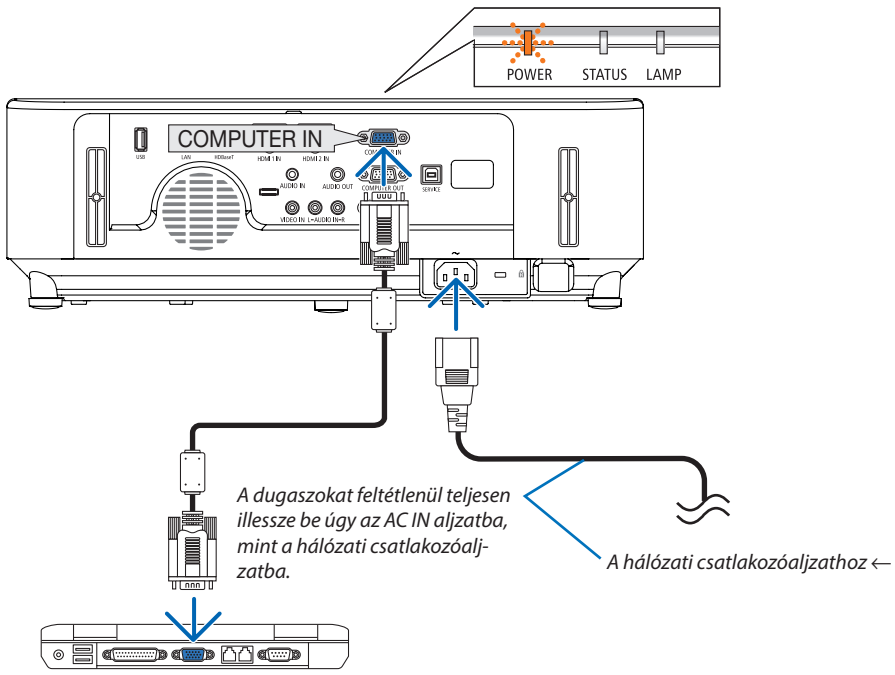

⚠ FIGYELMEZTETÉS:

A szokásos használat során POWER gombbal történő kikapcsolás vagy a hálózati kábel kihúzásakor a projektor egyes részei átmenetileg forrók maradhatnak.
A projektor kezelésekor gondosan járjon el.

❸ A projektor bekapcsolása

1. ***Vegye le az objektívsapkát.***

   A lencsevédő reteszét felfelé nyomva húzza a lencsevédőt előre, és vegye le.

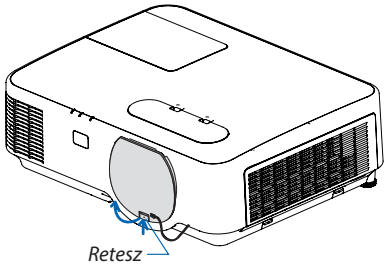

2. ***Nyomja le a projektor készülékdobozán található (POWER) vagy a távirányítón található POWER ON gombot.***

   A POWER jelző felvillan és a projektor készen áll a használatra.

   TIPP:

   - *A „Projektor lezárva! üzenet Adja meg jelszavát.” üzenet azt jelzi, hogy a [BIZTONSÁG] funkció be van kapcsolva. (→ 33. oldal)*

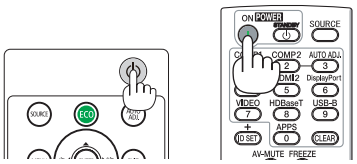

A projektor bekapcsolása után ellenőrizze, be van-e kapcsolva a számítógép vagy a videoforrás.

MEGJEGYZÉS: Ha nem kap bemeneti jelet, akkor a projektor (gyári menübeállítás mellett) a vonatkozó útmutató üzenetet vetíti ki.

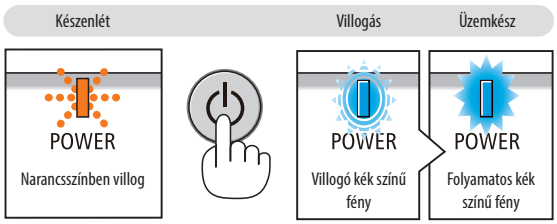

(→ 113. oldal)

Megjegyzés az indítási ablakról (nyelvválasztási menü)

Amikor először kapcsolja be a projektort, az Indítási menü jelenik meg. Ez a menü lehetőséget ad a 30 menünyelv egyikének kiválasztására.

A menük nyelve a következő lépések végrehajtásával választható ki:

1. ***A ▲, ▼, ◀ vagy a ▶ gomb használatával válassza ki a menüből a 30 nyelv egyikét.***

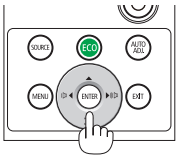

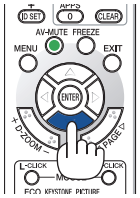

2. ***Választását véglegesítse az ENTER gomb lenyomásával.***

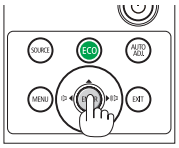

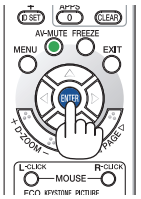

A fentiek elvégzése után rátérhet a menü további kezelésére.
A menük nyelve kívánság szerint később is módosítható.
(→ [NYELV] menüpont, 53. és 67. oldal)

MEGJEGYZÉS:

- *Ha a projektort a KÖZVETLEN KIKAPCSOLÁS funkcióval (a tápkábel kihúzásával) állítja le vetítés közben, várjon legalább 1 másodpercig, mielőtt ismét bedugná a tápkábelt a projektor bekapcsolásához.*
  Ha nem így tesz, akkor elképzelhető, hogy a projektor nem fog elektromos áramot kapni. (nem lesz készenléti üzemmód LED)
  Ha így alakul, válassza le a tápkábelt, majd csatlakoztassa ismét vissza. Kapcsolja be a főkapcsolót.
- *A projektor nem kapcsol be olyankor, amikor teljesül az alábbi feltételek egyike:*
  - *Ha a projektor belső hőmérséklete túl magas, vagy érzékelője abnormálisan magas hőmérsékletet jelez. Ilyen helyzetben a projektor a belső rendszer védelme érdekében nem kapcsol be. Ha így alakulna, akkor várja meg, amíg a projektor belső részegységei lehűlnek.*
  - *A lámpa hasznos élettartamának letelte után a projektor nem kapcsol be. Ha előáll ez a helyzet, cserélje ki a lámpát.*
  - *A POWER gomb lenyomásakor a STATUS jelzőfény folyamatos narancs színű világításával azt jelzi, hogy a [VEZÉRLŐPULT LEZÁRÁSA] funkció aktív. A zár a funkció kikapcsolásával oldható fel. (→ 69. oldal)*
  - *Ha a lámpa nem gyullad ki, ugyanakkor a POWER jelzőfény pirosan villog, és a LAMP jelzőfény pirosan világít, akkor várjon egy teljes percet, majd ezután kapcsolja be ismét a tápellátást.*
- *A tápellátás nem szakítható meg a POWER gomb használatával olyankor, amikor a POWER jelzőfény kék színnel, rövid ciklusokban villog.*
- *Közvetlenül a projektor bekapcsolása után a vetített kép esetenként vibrál. Ez normális. Várjon 3-5 percet, amíg a lámpa fénye stabilizálódik.*
- *Elképzelhető, hogy a projektor bekapcsolását követően a lámpa kifényesedése egy kevés időt vesz igénybe.*
- *Ha a projektort közvetlenül a lámpa kialvása után vagy magas hőmérsékleti viszonyok mellett kapcsolja be, akkor a ventilátor egy bizonyos ideig anélkül működik, hogy kép jelenne meg, majd ezután kezdi meg a projektor a vetítést.*

❹ Forrás kiválasztása

A számítógépes vagy egyéb videoforrás kiválasztása

MEGJEGYZÉS: A projektorhoz csatlakoztatott számítógépet vagy egyéb videoforrásként szolgáló eszközt kapcsolja be.

Automatikus jelérzékelés

Nyomja le egyszer a FORRÁS gombot. A projektor ekkor keresni kezdi az elérhető bemeneti forrást, majd megjeleníti annak képét. A bemenetek végigvizsgálásának sorrendje a következő:

HDMI1 → HDMI2 → SZÁMÍTÓGÉP → VIDEO → HDBaseT → USB-A

- A FORRÁS menü megjelenésekor a bemeneti forrás az azonos nevű gomb többszöri lenyomásával választható ki.
- HDBaseT alkalmazást nem támogat a P603X.

TIPP: Azokat a bemeneteket, amelyeken nem érkezik jel, a projektor kihagyja.

A távirányító használatával

Nyomja le a COMPUTER1, HDMI1, HDMI2, VIDEO, HDBaseT vagy APPS gombok egyikét.

Az alapértelmezett bemeneti forrás kiválasztása

Ezt megteheti, és ezt követően a projektor minden egyes bekapcsolásakor meg fog jelenni.

1. ***Nyomja meg a MENU gombot.***

   Megjelenik a projektor menüje.

2. ***Nyomja meg kétszer a ▶ gombot a [BEÁLLÍT] kiválasztásához, majd a ▼ gomb vagy az ENTER gomb megnyomásával válassza az [ÁLTALÁNOS] menüpontot.***

3. ***Az ▶ gomb négyszeri lenyomásával tudja kiválasztani az [OPCIÓK(2)] alfület.***

4. ***A ▼ gomb ötszöri lenyomásával válassza ki az [ALAPFORRÁS VÁLASZTÁSA] menüpontot, majd nyomja meg az ENTER gombot.***

   Megjelenik az [ALAPFORRÁS VÁLASZTÁSA] menü.

   (→ 75. oldal)

5. ***Válassza ki az alapértelmezettként beállítani kívánt bemeneti forrást, majd nyomja le az ENTER gombot.***

6. ***Az EXIT gomb néhányszori lenyomásával lépjen ki a menüből.***

7. ***Indítsa újra a projektort.***

   A projektor a fenti 5. lépésben kiválasztott bemeneti forrás képét fogja kivetíteni.

TIPP:

- *A projektor bekapcsolása a készenléti üzemmódból a COMPUTER IN bemenethez csatlakoztatott számítógépről érkező jel érzékelésekor, egyben a számítógép képének kivetítése.*
  ([AUTO BEKAPCS.] → 75. oldal)
- *A Windows 7 operációs rendszeren a Windows és a P billentyű együttes lenyomása révén a külső kijelző egyszerűen, gyorsan beállítható.*

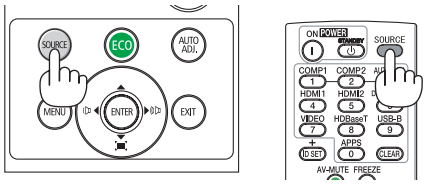

[P554U/P474U/P554W/P474W/P604X]

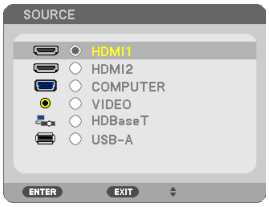

[P603X]

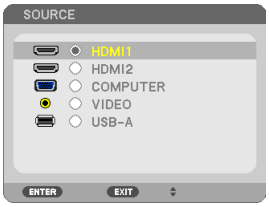

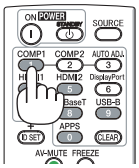

[P554U/P474U/P554W/P474W/P604X]

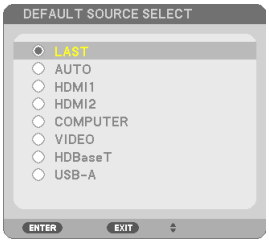

[P603X]

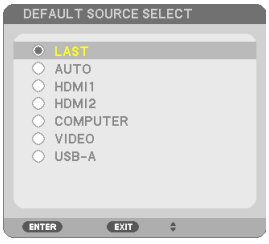

❺ A kép méretének és pozíciójának kiigazítása

A kép mérete és pozíciója a lencsehelyzet-állító gombbal, a dőlésszögállító lábbal, valamint a zoom karral és a fókuszgyűrűvel állítható be.
Az áttekinthetőség érdekében ennek a szakasznak az ábráin a kábelek nem láthatók.

A kivetített kép függőleges és vízszintes pozíciójának módosítása
[lencsehelyzet-állító gombbal]
(→ 16. oldal)

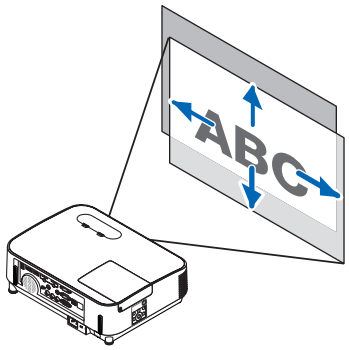

A fókusz beállítása [fókuszgyűrűvel]
(→ 18. oldal)

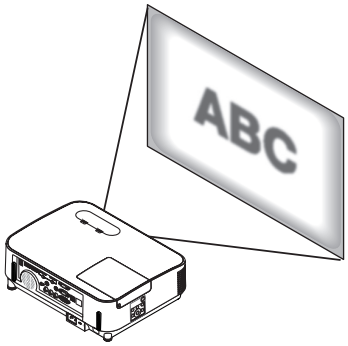

A kép méretének finoman történő módosítása
[zoomállító karral]
(→ 18. oldal)

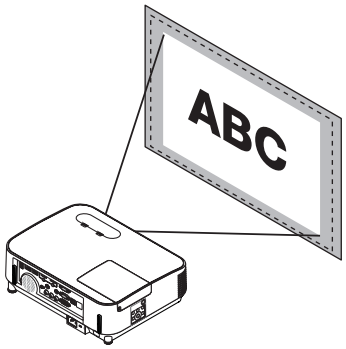

Vetítési szög beállítása (a kép magassága)
[Dőlésszög-állító láb]
(→ 19. oldal)

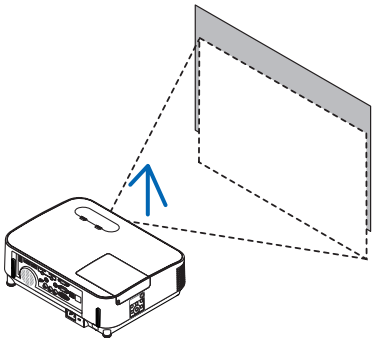

Kép balra és jobbra döntése
[Hátsó láb]
(→ 19. oldal)

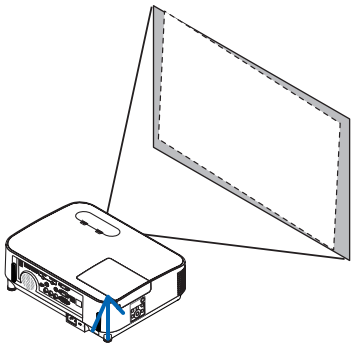

A trapéztorzítás kiigazítása [Trapéztorzítás]
(→ 20. oldal)

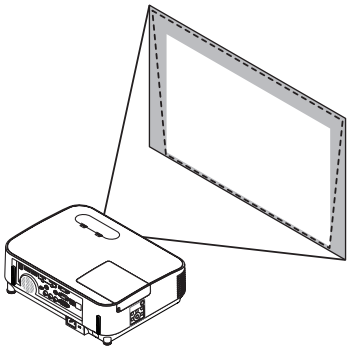

A kép függőleges pozíciójának módosítása lencsehelyzet-állítással

⚠ FIGYELEM
A beállítást a projektor mögött vagy a mellett elhelyezkedve végezze el. Ha a beállítást a projektor előtt elhelyezkedve végzi el, akkor szemét olyan erős fénynek teszi ki, amely látásának károsodását okozhatja.

1. A lencsehelyzet-állító gombok az óramutató járásával egyező és azzal ellentétes irányba forgathatók.

A függőleges irány gombja

A gombot az óramutató járásával egyező vagy azzal ellentétes irányba forgatva a vetítési pozíció függőleges irányban igazítható ki.

A vízszintes irány gombja

A gombot az óramutató járásával egyező vagy azzal ellentétes irányba forgatva a vetítési pozíció vízszintes irányban igazítható ki.

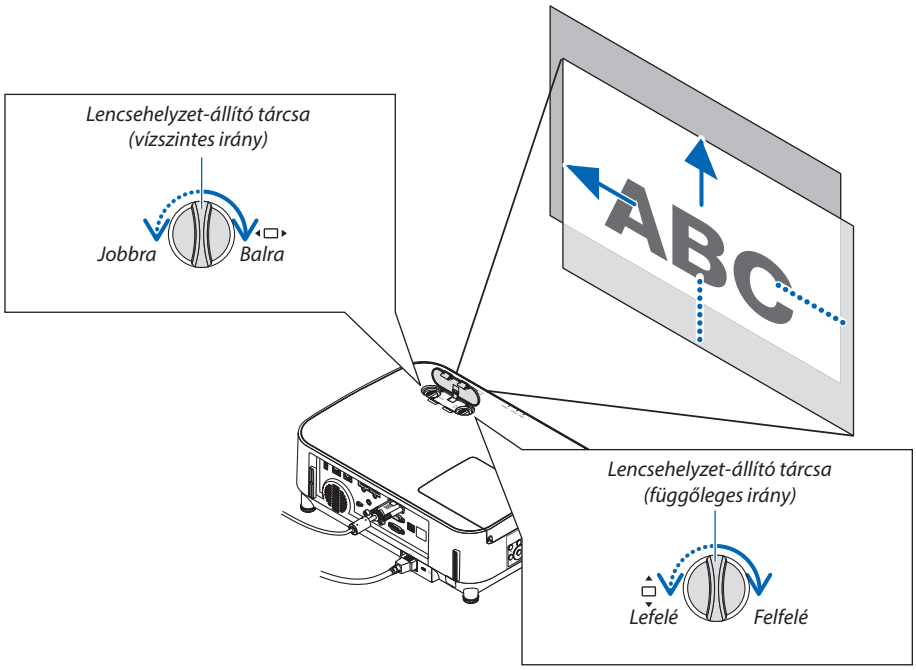

MEGJEGYZÉS:

- *A gombok egy teljes fordulatnál többel is elforgathatók, a vetítési pozíció azonban a következő oldalon jelzett tartományon kívülre nem állítható. Ne erőltesse a gombok forgatását. Ezzel ugyanis kárt tehet a gombokban.*
- *A lencse átlós irányban felvett szélső helyzete mellett a vetítési felület széle sötétté, árnyékossá válik.*
- *A függőleges eltolás igazítását végre kell hajtani a felfelé eltolt képpel. Ha a függőleges eltolás módosítását egy lefelé tolt képpel hajtja végre, akkor a zoom/fókusz beállítások vagy az erős rázkódások hatására a kivetített kép kissé lejjebb tolódhat.*

TIPP:

- *Az alábbi ábra ismerteti a lencsehelyzet beállítási tartományát ([VETÍTÉSI IRÁNY]: [ASZTALI ELŐRE]).*
- *A [PLAFONRÓL ELŐRE] történő vetítés esetén érvényes lencsehelyzet beállítási tartományról a 91. oldalon tájékozódhat.*

[P554U/P474U/P554W/P474W]

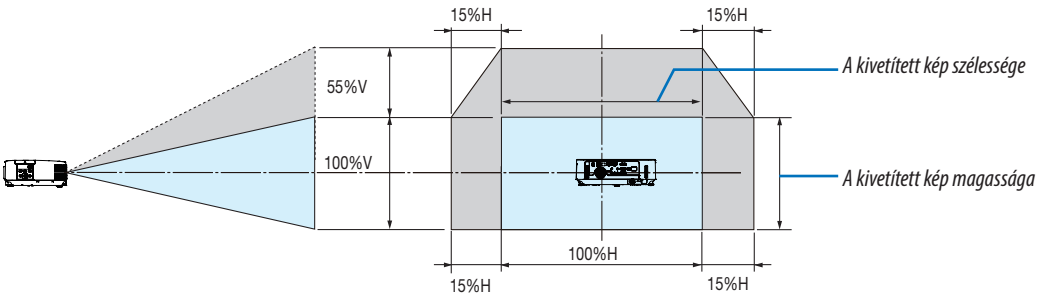

[P604X/P603X]

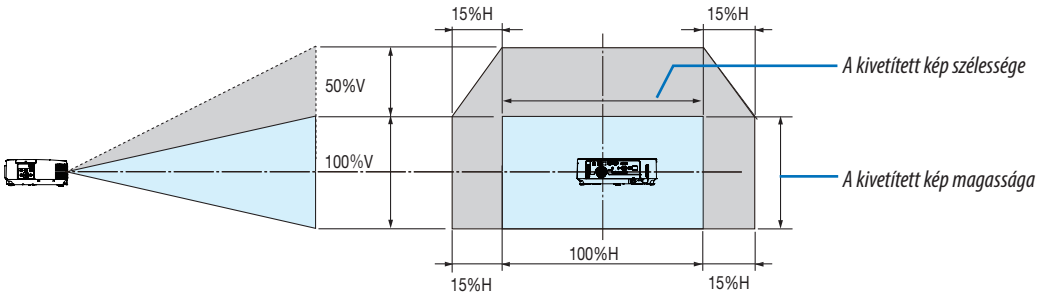

Jelmagyarázat: V: függőleges, a vetítési felület magassága, H: vízszintes, a vetítési felület szélessége.

Fókusz

Az ideális fókusz a fókuszgyűrű használatával érhető el.

MEGJEGYZÉS:

- *Javasoljuk a fókusz beállítását, miután a projektort magára hagyták, és a projektorral több mint 30 percig vetítették ki a TESZT ÁBRÁKAT. A TESZT ÁBRÁKRÓL a részleteket lásd a 72. oldalon.*

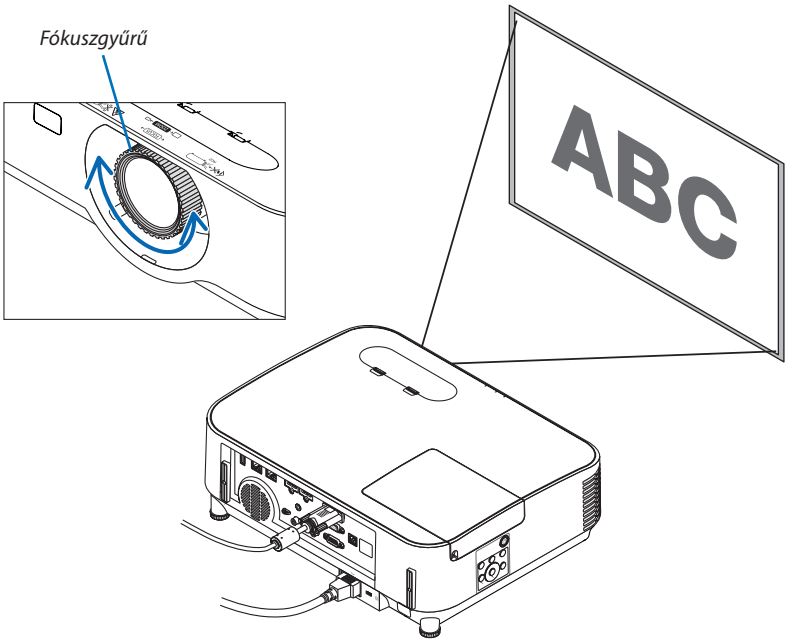

Zoom

Forgassa a zoomállító kart az óramutató járásával egyező vagy azzal ellentétes irányba.

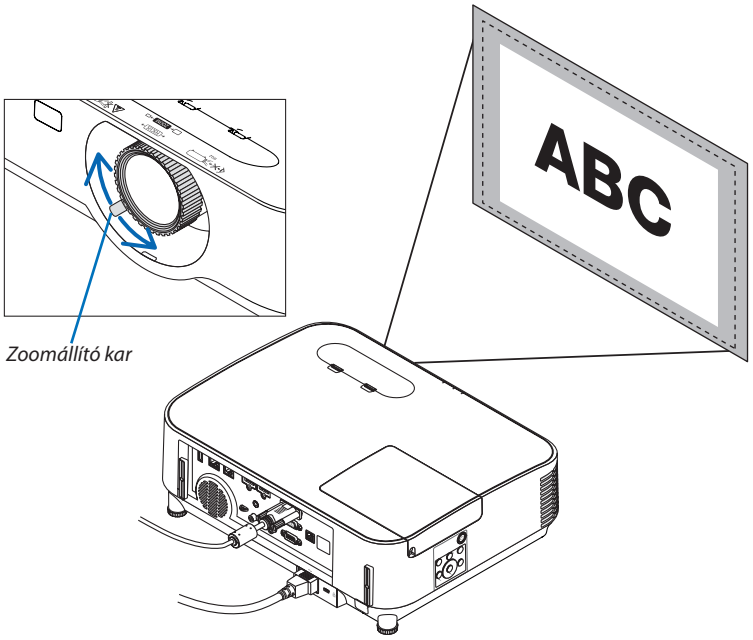

A dőlésszögállító láb beállítása

1. ***Emelje fel a projektor elülső szélét.***

> **FIGYELMEZTETÉS:**
> A kimeneti szellőzőnyílás a projektor bekapcsolása során, illetve a kikapcsolást követően erősen felmelegedhet.

2. ***Tolja felfelé, és tartsa a projektor elején található dőlésszögállító lábat annak hosszabbításához.***
3. ***Engedje le a projektor elejét a kívánt magasságra.***
4. ***Engedje fel a dőlésszögállító láb karját annak rögzítéséhez.***

   A dőlésszög-állító láb akár 40 mm-rel is meghosszabbítható.

   A projektor elejének kb. 10 fokos (felfelé) beállítása lehetséges.

   Forgassa a hátsó lábat a kívánt magasságra, hogy kiegyenesítse a vetítési felületen levő képet.

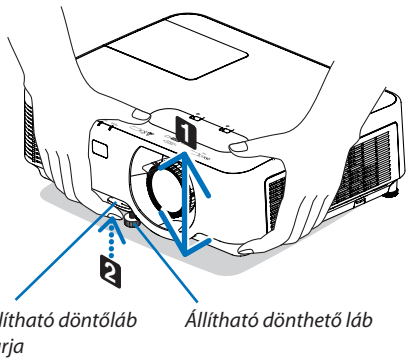

> **FIGYELMEZTETÉS:**
> - A dőlésszögállító lábat ne használja a rendeltetésétől eltérő célra. Az olyan jellegű nem megfelelő használat, mint például a dőlésszögállító láb szállítófogantyúként, fali vagy mennyezeti rögzítési tartóelemként való alkalmazása a projektor sérüléséhez vezethet.

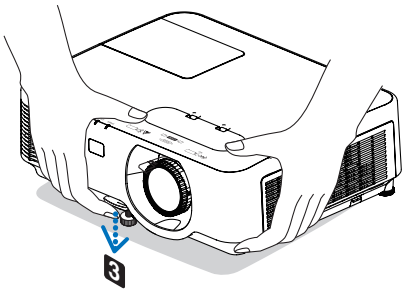

Kép balra és jobbra döntésének beállítása [Hátsó láb]

- ***Forgassa a hátsó lábat.***

  A hátsó láb akár 12 mm-rel is meghosszabbítható. A hátsó láb forgatása lehetővé teszi a projektor vízszintes elhelyezését.

MEGJEGYZÉS:

- *Ne forgassa tovább a hátsó lábat a magassági korlátján túl (12 mm). Ha így tesz, annak hatására a hátsó láb kijöhet a projektorból.*

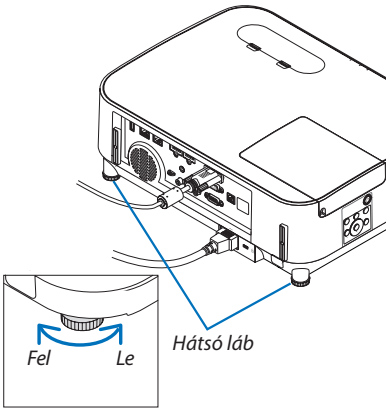

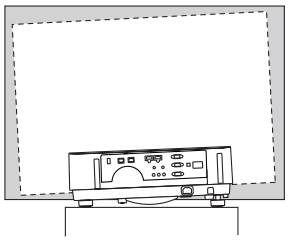

❻ A trapéz alakú deformáció beállítása [TRAPÉZTORZÍTÁS]

Ha a projektor nem pontosan merőlegesen néz a vetítési felület felé, akkor trapéz alakú deformáció lép fel. A deformáció kiigazításához használja a „Keystone" (Trapéztorzítás) funkciót, egy olyan digitális technológiát, amely a trapéztorzítás típusú deformációt szabályos, négyzet alakú képekké igazítja.
Az itt következőkben leírt eljárás szemlélteti, hogyan lehet a trapéz alakú torzítást a menü [TRAPÉZTORZÍTÁS] párbeszédablakában korrigálni, ha a projektor a kivetítőhöz képest átlósan helyezkedik el.

- Mielőtt elvégezné a TRAPÉZTORZÍTÁS korrekciót
  A TRAPÉZTORZÍTÁS-korrekciónak négy funkciója van: TRAPÉZTORZÍTÁS VÍZSZ., TRAPÉZTORZÍTÁS FÜGG., PÁRNATORZÍTÁS és SAROKPONTOS. Ha a SAROKPONTOS vagy a PÁRNATORZÍTÁS értékének korrekciója megtörtént, a TRAPÉZTORZÍTÁS VÍZSZ. és a TRAPÉZTORZÍTÁS FÜGG. letiltásra kerül. Ebben az esetben NULLÁZza le a korrigált értékeket, és kezdje újra a torzítás korrigálását.

1. ***Nyomja meg a ▼ gombot a projektorházon.***

   Ekkor a vetítési felületen megjelenik a KEYSTONE (TRAPÉZTORZÍTÁS) párbeszédablak.

   - *A távirányító használata esetén nyomja meg a KEYSTONE gombot.*
   - *A PÁRNATORZÍTÁST lásd:*
   - *A SAROKPONTOS funkciót lásd:*
   - *A NULLÁZÁST lásd:*

[P554W/P474W/P604X/P603X]

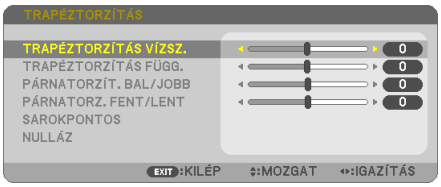

[P554U/P474U]

2. ***A ▼ gomb lenyomásával jelölje ki a [TRAPÉZTORZÍTÁS FÜGG.] csúszkát, majd a ◀ vagy a ▶ gomb használatával állítsa a kivetített kép jobb és bal oldalát párhuzamba.***

   * *Igazítsa ki a függőleges trapéz alakú torzulást.*

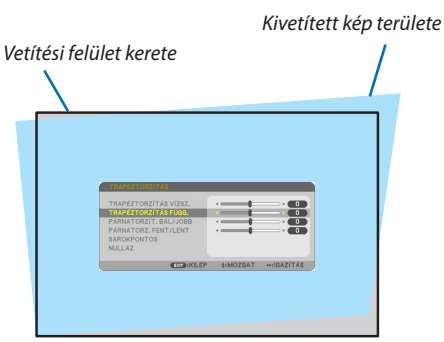

3. ***Igazítsa a vetítési felület bal (vagy jobb) oldalát a kivetített kép bal (vagy jobb) oldalához.***

- *Viszonyítási alapként a kivetített kép rövidebb oldalát vegye tekintetbe.*
- *Az itt jobbra látható példában a viszonyítási alap a bal oldal.*

4. ***A ▲ gomb lenyomásával jelölje ki a [TRAPÉZTORZÍTÁS VÍZSZ.] csúszkát, majd a ◀ vagy a ▶ gomb használatával állítsa a kivetített kép jobb és bal oldalát párhuzamba.***

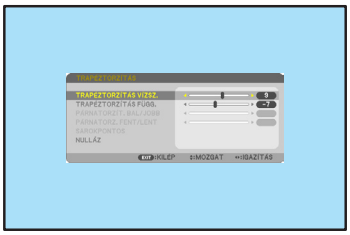

- *Igazítsa ki a vízszintes trapéz alakú torzulást.*

5. ***A trapéz alakú torzulást a 2–4. lépés megismétlésével javíthatja ki.***

6. ***A trapéz alakú torzulás korrigálásának befejezése után nyomja meg az EXIT gombot.***

   Ekkor a KEYSTONE (TRAPÉZTORZÍTÁS) párbeszédablak bezárul.

   - *Ha szeretné a trapéz alakú torzulás beállítását újból elvégezni, akkor a ▼ gomb lenyomásával nyissa meg a KEYSTONE (TRAPÉZTORZÍTÁS) párbeszédablakot, majd ismételje meg a fenti 1–6. lépést.*

A trapéztorzítás beállítási alapértékeinek visszaállításához:

1. ***Nyomja meg a ▼ gombot a [NULLÁZ] lehetőség kiválasztásához, majd nyomja meg az ENTER gombot.***

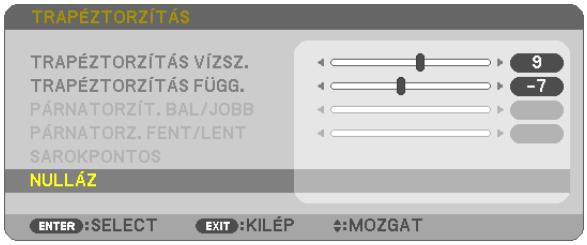

2. ***Nyomja meg a ◀ vagy a ▶ gombot az [IGEN] lehetőség kiválasztásához, majd nyomja meg az ENTER gombot.***

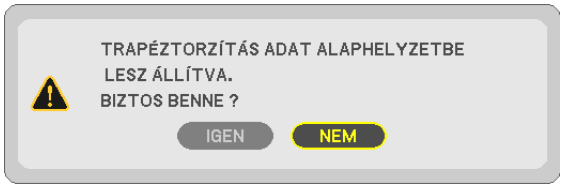

A beállítások nullázódnak.

Mind az öt elem összes beállítása egyszerre nullázódik.

- *A TRAPÉZTORZÍTÁS funkció használata kissé elmosódottá teheti a képet, mivel a korrekció elektronikusan történik.*

❼ A számítógépről érkező bemeneti jel automatikus optimalizálása

A kép kiigazítása az Auto Adjust funkció használatával

Számítógépről érkező kép automatikus optimalizálása. (SZÁMÍTÓGÉP)

Nyomja meg az AUTO ADJ. gombot a számítógép képének automatikus optimalizálásához.
A kiigazítás a számítógép első alkalommal való csatlakoztatásakor válhat szükségessé.

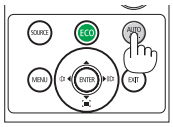

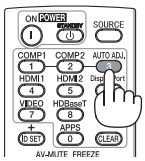

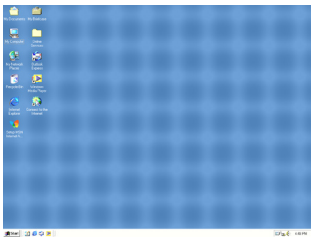

[Gyenge képminőség]

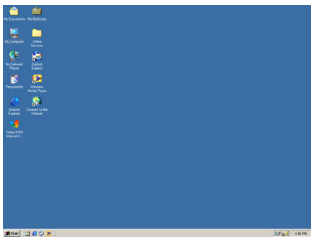

[Igazított kép]

MEGJEGYZÉS:

Bizonyos jelek megjelenítése időbe telhet, és az is elképzelhető, hogy nem helyesen jelennek meg.

- *Ha a számítógépről érkező jelet az automatikus beállítási művelettel nem sikerül optimalizálni, akkor próbálja meg a [VÍZSZINTES], [FÜGGŐLEGES], [ÓRAJEL] és [FÁZIS] értékeket manuálisan módosítani. (→ 60., 61. oldal)*

❽ A hangerő növelése vagy csökkentése

A hangszóró hangereje vagy a hangkimenet szabályozható.

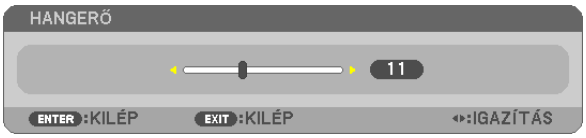

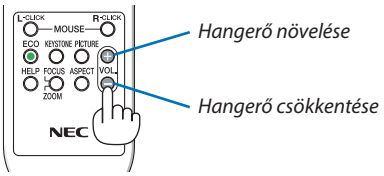

TIPP: Olyankor, amikor a projektor menüje nem látható, a projektor készülékdobozának ◀ és ▶ gombja hangerőszabályzóként használható.

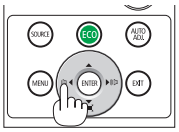

MEGJEGYZÉS:

- *A hangerő nem szabályozható a ◀ vagy ▶ gombbal a képnek a D-ZOOM (+) gombbal való kinagyításakor és a menü megjelenítésekor.*
- *A hangerő nem szabályozható a ◀ vagy a ▶ gombbal a VIEWER (Néző) funkció használata során.*

TIPP: a [HANGJELZÉS] hangjának hangereje nem állítható be. Kapcsolja ki a [BEEP] (HANGJELZÉS) hangját, válassza ki a [SETUP] (BEÁLLÍT) → [OPTIONS (1)] (OPCIÓK (1)) → [BEEP] (HANGJELZÉS) → [OFF] (KI) lehetőséget.

❾ A projektor kikapcsolása

A projektor kikapcsolása:

1. ***Először nyomja le a projektor készülékdobozán található (POWER) vagy a távirányítón található STANDBY gombot.***

   Ekkor megerősítést kérő üzenet jelenik meg.

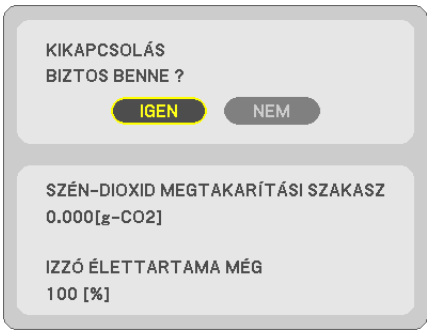

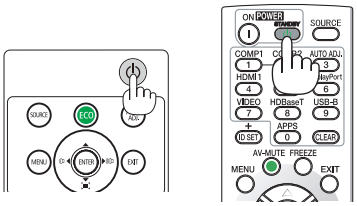

2. ***Ezután nyomja le az ENTER gombot, vagy ismét a (POWER) és a STANDBY gombok közül az egyiket.***

   A lámpa kikapcsol és a projektor készenléti üzemmódba kerül. Készenléti üzemmódban a POWER jelzőfény narancsszínben villog, az STATUS jelzőfény pedig kialszik, feltéve, hogy a [KÉSZENLÉTI ÜZEMMÓD] menüpontban kiválasztott érték a [NORMÁL].

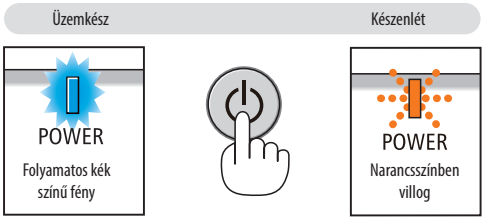

⚠ FIGYELMEZTETÉS:

A szokásos használat során POWER gombbal történő kikapcsolás vagy a hálózati kábel kihúzásakor a projektor egyes részei átmenetileg forrók maradhatnak.
A projektor felemelésekor legyen óvatos.

MEGJEGYZÉS:

- *A kapcsoló jelzőfényének kék színnel, rövid ciklusokban való villogása során a projektort nem lehet kikapcsolni.*
- *A projektort a képmegjelenítést közvetlenül követő 60 másodpercen belül nem lehet kikapcsolni.*
- *A projektor tápellátását a beállítások kiigazítását és a paraméterek módosítását követő 10 másodpercen belül ne iktassa ki. Ha így tesz, akkor a beállítások és a paraméterek elveszhetnek.*

⑩ A projektor mozgatása során

Előkészület: Ellenőrizze, valóban kikapcsolta-e a projektort.

1. ***Helyezze fel a lencsevédő fedelet.***

2. ***Húzza ki a tápkábelt a hálózati csatlakozóból.***

3. ***Csatlakoztassa le az egyéb kábeleket is.***
   - *Ha be van helyezve, húzza ki a projektorból az USB-memóriát vagy a vezeték nélküli LAN egységet.*

   (→ 47., 102. oldal)

3. Kényelmi funkciók

❶ A kép és a hang kikapcsolása

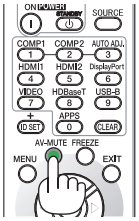

Az AV-MUTE gomb megnyomásával rövid időre kikapcsolhatja a képet és a hangot. Nyomja meg újra a kép és a hang visszaállításához.

10 másodperccel a kép kikapcsolása után aktiválódik a projektor alacsony áramigényű üzemmódja.

Ennek következtében a lámpa kevesebb áramot kap.

MEGJEGYZÉS:

- *A menüt a projektor a kép kikapcsolása után is változatlanul kivetíti.*
- *Kikapcsolható az AUDIO OUT jack (sztereo mini) kimeneten keresztül továbbított hang.*
- *A lámpához juttatott áram erőssége átmenetileg még a projektor alacsony áramigényű üzemmódjában is visszaállítható az eredeti szintre.*
- *A lámpa fényereje még az AV-MUTE gombbal a képet közvetlenül az energiatakarékos üzemmódba való átváltás után visszakapcsolva sem feltétlenül állítható vissza az eredeti szintre.*

❷ Kép kimerevítése

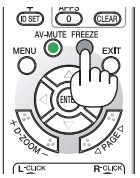

A kép a FREEZE gombbal merevíthető ki. A mozgáshoz történő visszatéréshez nyomja meg újra.

MEGJEGYZÉS: Az eredeti videó lejátszása a kimerevített kép vetítése során sem áll le.

- Ez a funkció nem használható, ha bemeneti alzatként az USB-A van kiválasztva.

❸ Képnagyítás

A kép az eredeti méretnek akár a négyszeresére is kinagyítható.

MEGJEGYZÉS: A maximális nagyítási arány a jel függvényében a négyszeresnél alacsonyabb is lehet.

A művelet végrehajtása:

1. ***Nagyítsa ki a képet a D-ZOOM (Digitális nagyítás/kicsinyítés) funkciót vezérlő + gomb lenyomásával.***

   A kinagyított képet a ▲,▼,◀ vagy ▶ gombbal pásztázhatja.

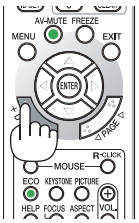

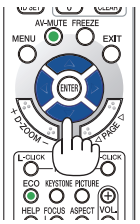

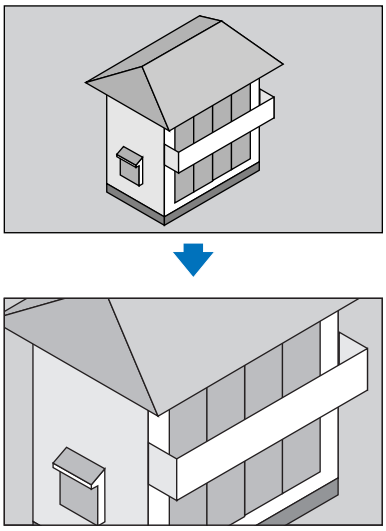

2. ***Nyomja le a ▲▼◀▶ gombok valamelyikét.***
A nagyítási keret mozog a kép felett.

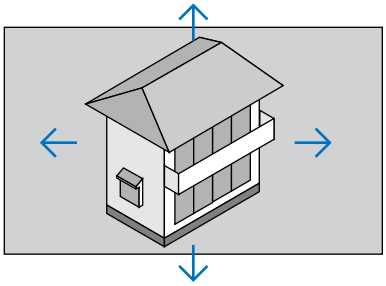

3. ***Nyomja le a D-ZOOM (–) gombot.***

A nagyítási arány a D-ZOOM funkciót vezérlő (–) gomb minden egyes lenyomásakor kisebb lesz.

MEGJEGYZÉS:
- *A nagyítási és a kicsinyítési műveletek mindig a kivetített kép közepére érvényesülnek.*
- *A menü megjelenítésével az aktuális nagyítási arány érvényét veszti.*

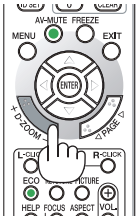

❹ Takarékos üzemmód módosítása/Az energiatakarékosság hatásának ellenőrzése

Az energiatakarékos üzemmód alkalmazása [TAKARÉKOS ÜZEMMÓD]

Takarékos üzemmódban (NORMÁL és TAKARÉKOS) hosszabb a lámpa élettartama, ezzel együtt alacsonyabb az áramfogyasztás és a CO_2-kibocsátás is.
A lámpa négy féle fényerő mód kiválasztásával állítható be: [KI], [AUT. TAKARÉKOS MÓD], [NORMÁL] és [TAKARÉKOS] módok.

[TAKARÉKOS ÜZEMMÓD]	Leírás	A LAMP (LÁMPA) jelzőfény működése	
[KI]	A lámpa fényereje 100%-os.		Folyamatos zöld színű fény
[AUT. TAKARÉKOS MÓD]	A lámpa áramfogyasztási szintje a képszintnek megfelelően automatikusan váltakozik az [OFF] (KI) és az [NORMAL] (NORMÁL) beállításnak megfelelő érték között. *MEGJEGYZÉS: A kép függvényében elképzelhető, hogy a fényességi tónusosság (gradáció) kevésbé látható.*		
[NORMÁL]	Lámpa energiafogyasztása: (kb. 80%-os fényerő P554U/P554W/P604X/P603X és kb. 86%-os fényerő P474U/P474W esetén). A lámpa élettartama megnő a lámpa fényerejének csökkentésével.		
[ECO] (TAKARÉKOS)	Lámpa energiafogyasztása: (kb. 60%-os fényerő P554U/P554W/P604X/P603X és kb. 65%-os fényerő P474U/P474W esetén). A lámpa élettartama hosszabb lesz, mint az NORMÁL üzemmódban, a lámpának megfelelő áramfogyasztás beállításával. A maximális fényerő az NORMÁL üzemmód fényerejével lesz egyenlő.		Villogó zöld színű fény

A [TAKARÉKOS ÜZEMMÓD] a következőképpen állítható be:

1. ***A távirányító ECO gombjának lenyomásával jelenítse meg az [TAKARÉKOS ÜZEMMÓD] párbeszédablakot.***
2. ***Az ECO gomb ismétlődő lenyomásával válassza ki a kívánt üzemmódot.***
   - *Az ECO gomb lenyomásával a lehetőségek között a következő sorrend szerint lehet lépkedni:*
     KI → AUT. TAKARÉKOS MÓD → NORMÁL → TAKARÉKOS → KI

TIPP:
- *Az aktuálisan kiválasztott TAKARÉKOS üzemmód beazonosítható a menü alján látható, levelet ábrázoló ikon alapján.*

MEGJEGYZÉS:

- *A [TAKARÉKOS ÜZEMMÓD] beállítása a menü használatával is módosítható.*
  A [BEÁLLÍTÁS] → [ÁLTALÁNOS] → [TAKARÉKOS ÜZEMMÓD] menüpontot keresse meg.
- *A lámpa hátralévő élettartamának hossza és letelt üzemóráinak száma a [ÜZEMIDŐ] fülön ellenőrizhető. [INFO.] kiválasztása →[ÜZEMIDŐ].*
- *A lámpa bekapcsolását követő 90 másodpercen át a projektor minden esetben [NORMÁL] üzemmódban működik. A lámpaállapotot az [TAKARÉKOS ÜZEMMÓD] menüpont értékének átállítása nem befolyásolja.*
- *Ha eltelik 1 perc úgy, hogy a projektor nem vetít ki mást, mint a bemeneti jel hiányára figyelmeztető útmutató üzenetet, kék színű, fekete színű vagy az emblémát ábrázoló hátteret, akkor a [TAKARÉKOS ÜZEMMÓD] beállítás automatikusan átvált az [TAKARÉKOS] értékre. Jel beérkezésekor a projektor visszaáll az eredeti beállítására.*
- *A projektor túlmelegedésekor előfordulhat, hogy annak védelme érdekében a [TAKARÉKOS ÜZEMMÓD] beállítás az eredeti [KI] értékről a [NORMÁL] értékre vált át. [NORMÁL] üzemmódban a projektor kevésbé fényes képet vetít ki. A projektor hőmérsékletének normalizálódása után az [TAKARÉKOS ÜZEMMÓD] beállítás visszaáll az eredeti beállításra. A hőmérőt ábrázoló [ ] ikon jelzi, hogy a [TAKARÉKOS ÜZEMMÓD] beállítás értéke a túl magas belső hőmérséklet miatt automatikusan átállt a [NORMÁL] értékre.*
- *Miután a [TAKARÉKOS ÜZEMMÓD] [TAKARÉKOS] állásból [KI], [AUT. TAKARÉKOS MÓD] vagy [NORMÁL] állás egyikébe vált, azonnal csökkenhet a lámpa fényereje. Ez nem jelent hibát.*

Az energiatakarékosság hatásának ellenőrzése: [SZÉN-DIOXID KIBOCSÁTÁS-MÉRŐ]

Ez a funkció a CO_2-kibocsátás csökkentését (kg-ban) jeleníti meg, amikor a projektor [ECO MODE] (TAKARÉKOS ÜZEMMÓD) üzemmódjának beállítása [AUTO ECO MODE] (AUT. TAKARÉKOS MÓD), [NORMÁL] vagy [ECO] (TAKARÉKOS). A funkció neve: [SZÉN-DIOXID KIBOCSÁTÁS-MÉRŐ].

Kétféle üzenet jeleníthető meg: [TELJ. SZÉNSPÓROLÁS] és [SZÉN-DIOXID MEGTAKARÍTÁSI SZAKASZ]. A [TELJ. SZÉNSPÓROLÁS] üzenetben az átadástól kezdve az aktuális időpontig elért CO_2-kibocsátás csökkentés értéke jelenik meg. Ez az információ az [INFO] fül [ÜZEMIDŐ] alfüléről olvasható le. (→ 80. oldal)

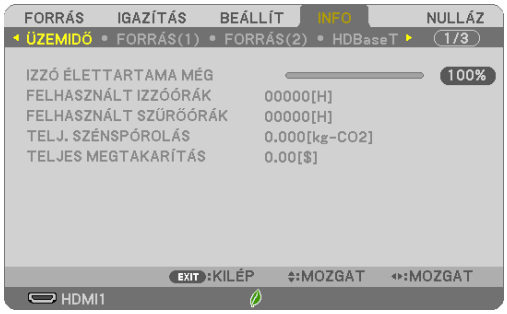

A [SZÉN-DIOXID MEGTAKARÍTÁSI SZAKASZ] üzenetben az TAKARÉKOS ÜZEMMÓD beállításnak közvetlenül a bekapcsolást követő módosítása és a kikapcsolás között elért CO_2-kibocsátás csökkentés értéke jelenik meg. A [SZÉN-DIOXID MEGTAKARÍTÁSI SZAKASZ] üzenet kikapcsoláskor, a [KIKAPCSOLÁS/BIZTOS BENNE ?] üzenettel együtt jelenik meg.

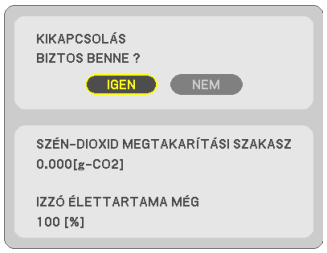

TIPP:

- *A CO_2-kibocsátás csökkentés számított értékét az alább bemutatott képlet határozza meg.*
  A CO_2-kibocsátás csökkenése = (teljesítményfelvétel KI állapotban a TAKARÉKOS ÜZEMMÓD számára – teljesítményfelvétel AUT. TAKARÉKOS MÓD/NORMÁL/TAKARÉKOS állapotban az TAKARÉKOS ÜZEMMÓD számára) × CO_2 átszámítási tényező. A kép AV-MUTE (AV-NÉMÍTÁS) gombbal való kikapcsolásával a CO_2-kibocsátása is csökken.*
  ** A CO_2-kibocsátás csökkentésének számított értéke az „Üzemanyagok elégetése során keletkező CO_2-kibocsátás" című OECD-kiadvány 2008-as kiadásán alapul.*
- *A [TELJ. SZÉNSPÓROLÁS] érték kiszámítása a megtakarításról 15 perces időközönként rögzített adatokon alapszik.*
- *Ez a képlet nem érvényes arra az elfogyasztott árammennyiségre, amelyet a [TAKARÉKOS ÜZEMMÓD] ki- és bekapcsolása nem befolyásol.*

❺ 4 sarokpont használata a trapéztorzítás korrekciójához [CORNERSTONE] (SAROKPONTOS)

Használja a [CORNERSTONE] (SAROKPONTOS) és a [PINCUSHION] (PÁRNATORZÍTÁS) funkciót a trapéztorzítás korrekciójához, mely a kép alsó, felső, jobb vagy bal oldalát megnyújtva vagy rövidítve éri el, hogy a kép téglalap alakú legyen.

A korrekció elvégzése előtt

A TRAPÉZTORZÍTÁS-korrekciónak a következő funkciói vannak: TRAPÉZTORZÍTÁS (VÍZSZINTES/FÜGGŐLEGES), PÁRNATORZÍTÁS és SAROKPONTOS. Ha a SAROKPONTOS vagy a PÁRNATORZÍTÁS értékének korrekciója megtörtént, a TRAPÉZTORZÍTÁS VÍZSZ. és a TRAPÉZTORZÍTÁS FÜGG. letiltásra kerül. Ebben az esetben NULLÁZza le a korrigált értékeket, és kezdje újra a torzítás korrigálását.

Sarokpontos

1. ***Nyomja meg a KEYSTONE gombot, miközben nem látható másik menü.***

   [P554W/P474W/P604X/P603X]

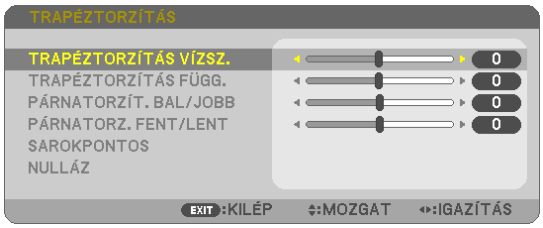

   [P554U/P474U]

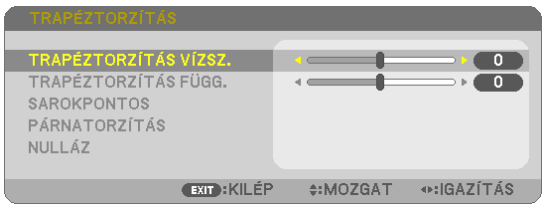

   Megjelenik a TRAPÉZTORZÍTÁS képernyő.

   - *A távirányító használata esetén nyomja meg a KEYSTONE gombot.*
   - *A PÁRNATORZÍTÁST lásd:*

2. ***Nyomja meg a ▼ gombot a [SAROKPONTOS] funkció kiválasztásához, majd nyomja meg az ENTER gombot.***

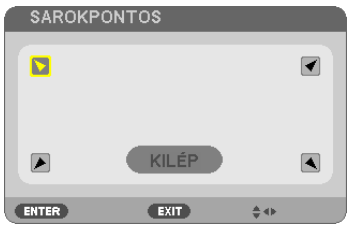

Az ábrán kiválasztott ikon (◥) a bal felső saroknak felel meg.

   Megjelenik a SAROKPONTOS képernyő.

3. ***Vetítsen ki egy képet úgy, hogy annak mezeje a vetítési felületnél nagyobb legyen.***
4. ***Válassza ki a kép bármely sarkát, és igazítsa azt a vetítési felület megfelelő sarkához.***

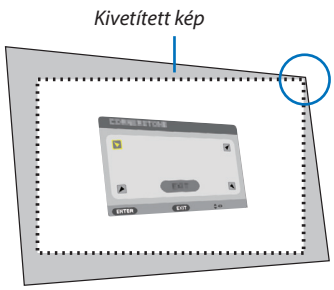

Az ábra a jobb felső sarkot jelzi.

TIPP: Ha SAROKPONTOS vagy PÁRNATORZÍTÁS korrekciót hajt végre, a TRAPÉZTORZÍTÁS FÜGG. és TRAPÉZTORZÍTÁS VÍZSZ. opciók nem elérhetők. Ebben az esetben NULLÁZza le a korrigált értékeket, és kezdje újra a torzítás korrigálását.

5. ***A ▲▼◀▶ gomb használatával válassza ki a kivetített kép keretét szimbolizáló ikonok (▲) közül az áthelyezni kívánt pontnak megfelelőt.***
6. ***Nyomja le az ENTER gombot.***
7. ***A ▲▼◀▶ gomb használatával mozgassa el a kivetített kép keretét a példán bemutatott módon.***

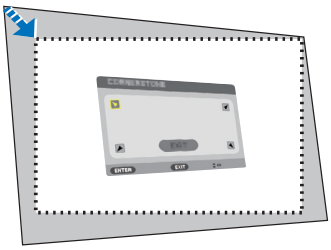

8. ***Nyomja le az ENTER gombot.***

9. ***A ▲▼◀▶ gomb használatával válasszon ki a különféle irányokba mutató ikonok közül egy másikat.***

   Válassza ki a Sarkpontos beállítási párbeszédablak [KILÉP] lehetőségét, vagy nyomja meg a távirányító EXIT gombját.

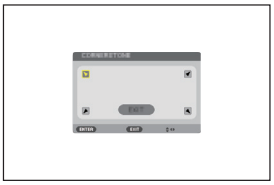

   Ekkor megjelenik a megerősítési párbeszédablak.

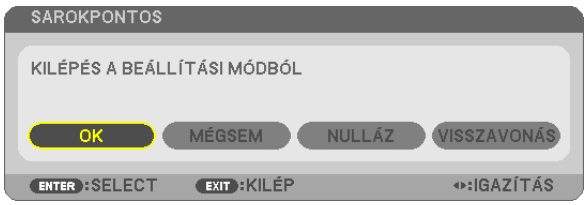

10. ***A ◀ vagy ▶ gombbal válassza ki az [OK] lehetőséget, majd nyomja meg az ENTER gombot.***

Ezzel a sarkpontok korrekciója véget ér.
A [MÉGSEM] lehetőség kiválasztásával a beállítási párbeszédablakhoz (a 3. lépéshez) lehet visszatérni a módosítások elmentése nélkül.
A [NULLÁZ] lehetőség kiválasztásával a gyári alapértelmezésekhez lehet visszatérni.
Az [VISSZAVONÁS] lehetőség kiválasztásával a módosítások elmentése nélkül lehet kilépni.

Párnatorzítás

Ezzel a funkcióval lehetővé válik, hogy bal és jobb oldalon, illetve fent és lent is egymástól függetlenül újra alakítsa a párnatorzítást.

[P554W/P474W/P604X/P603X]

1. ***Nyomja meg a KEYSTONE gombot, miközben nem látható másik menü.***

   Megjelenik a TRAPÉZTORZÍTÁS képernyő.

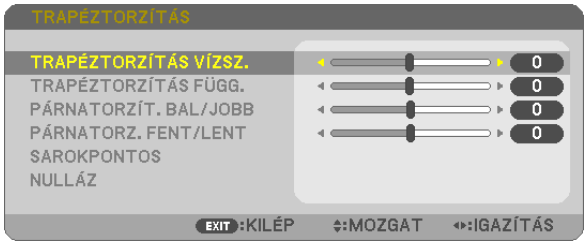

   - *A távirányító használata esetén nyomja meg a KEYSTONE gombot.*

2. ***Nyomja meg a ▼ vagy ▲ gombot és válassza a [PÁRNATORZÍT. BAL/JOBB] vagy [PÁRNATORZ. FENT/LENT] lehetőséget.***

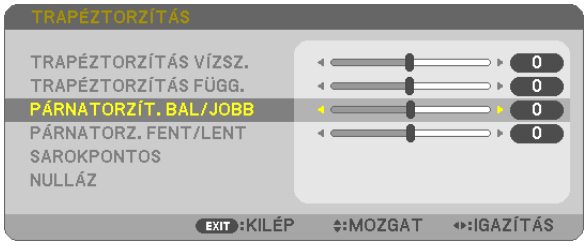

3. ***Nyomja meg a ◄ vagy a ► gombot a torzítás korrekciójához.***

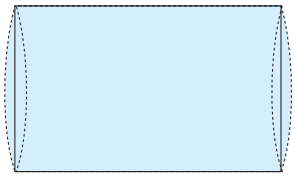

   MEGJEGYZÉS:
   - *A [PÁRNATORZÍT. BAL/JOBB] vagy [PÁRNATORZ. FENT/LENT] elem nem elérhető, ha a [TRAPÉZTORZÍTÁS VÍZSZ.], [TRAPÉZTORZÍTÁS FÜGG.] vagy a [SAROKPONTOS] funkciót bekapcsolta.*
   - *A korrekció elvégzése előtt a lencse dőlésszögét állítsa középső pozícióba.*

4. ***Nyomja meg az EXIT gombot a PÁRNATORZÍTÁS beállításának befejezése után.***

[P554U/P474U]

1. ***Nyomja meg a KEYSTONE gombot, miközben nem látható másik menü.***

   Megjelenik a TRAPÉZTORZÍTÁS képernyő.

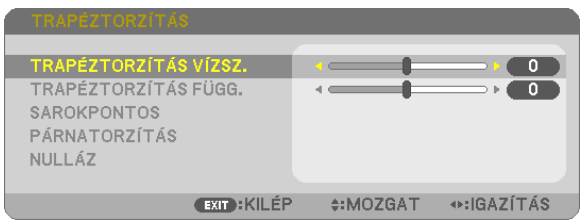

   - *A távirányító használata esetén nyomja meg a KEYSTONE gombot.*

2. ***Nyomja meg a ▼ gombot a [PÁRNATORZÍTÁS] menüpont kiválasztására.***

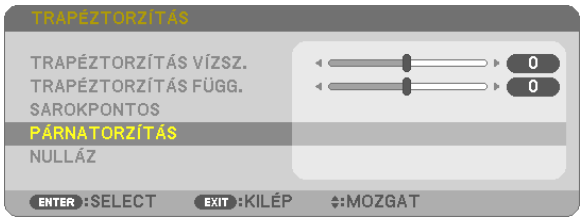

3. ***Nyomja meg a ▼ vagy ▲ gombot a [FENT], [LENT], [BAL] vagy [JOBB] beállítás kiválasztására.***

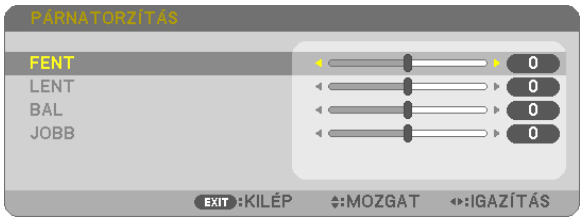

4. ***Nyomja meg a ◀ vagy a ▶ gombot a torzítás korrekciójához.***

MEGJEGYZÉS:

- *A [PÁRNATORZÍTÁS] menüpont nem áll rendelkezésre, ha a [TRAPÉZTORZÍTÁS VÍZSZ.], [TRAPÉZTORZÍTÁS FÜGG.] vagy [SAROKPONTOS] javítás aktiválva van.*
- *A korrekció elvégzése előtt a lencse dőlésszögét állítsa középső pozícióba.*

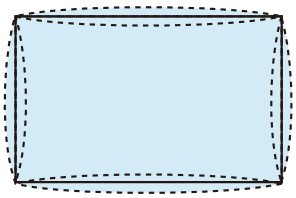

5. ***Nyomja meg az EXIT gombot a PÁRNATORZÍTÁS beállításának befejezése után.***

MEGJEGYZÉS:

- *A legutóbb alkalmazott korrekciós értékek még a projektor visszakapcsolásakor is érvényben maradnak.*
- *A [PÁRNATORZÍTÁS] és [SAROKPONTOS] korrekció elektronikus módszerrel valósul meg, így alkalmazása a kép kis mértékű elmosódását okozhatja.*

A trapéztorzítás és párnatorzítás beállítás alapértelmezett értékre való visszaállítása

1. ***Nyomja meg a KEYSTONE gombot, miközben nem látható másik menü.***

   A megjelenített TRAPÉZTORZÍTÁS menüben állítsa a kurzort a NULLÁZ menüre a ▼ gomb segítségével, és nyomja meg az ENTER gombot.

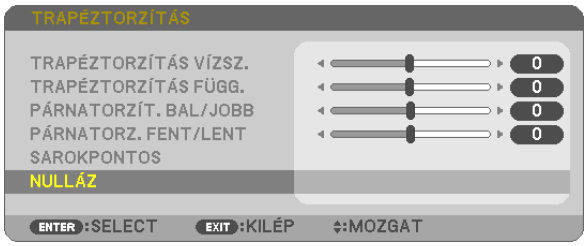

   - *Ekkor megjelenik a megerősítést kérő üzenetet.*

2. ***Vigye a kurzort az IGEN lehetőségre a ◀ vagy a ▶ gombbal, majd nyomja meg az ENTER gombot.***

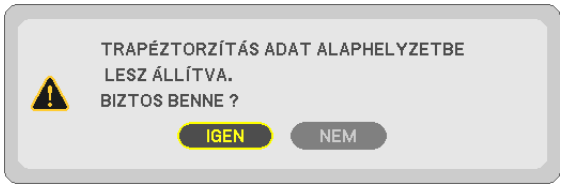

MEGJEGYZÉS:

- *A TRAPÉZTORZÍTÁS beállításakor megadott minden érték visszaáll a kezdeti értékére.*

TIPP:

A TRAPÉZTORZÍTÁS és a SAROKPONTOS beállítási tartománya:

	Vízszintes irányban	*Függőleges irányban*
SAROKPONTOS	*Kb. ±20 ° (Max)*	*Kb. ±30 ° (Max)*
TRAPÉZTORZÍTÁS		

Beállítható tartománya kisebb lehet a bemeneti jel függvényében.

❻ A projektor jogosulatlan használatának megelőzése: [BIZTONSÁG]

A jogosulatlan felhasználó általi működtetés elkerülése érdekében a projektoron – a menün keresztül – titkos kód állítható be. A titkos kód beállítását követően a projektor bekapcsolásakor a Security keyword (Titkos kód) beviteli párbeszédablak jelenik meg. A projektor csak a helyes kód megadása után vetít képet.

- A [BIZTONSÁG] beállítása a [VISSZAÁLLÍTÁS] menüből kiadott parancsokkal nem törölhető.

A Biztonság funkció engedélyezése:

1. ***Nyomja meg a MENU gombot.***

   Megjelenik a projektor menüje.

2. ***A ▶ gomb kétszeri lenyomásával válassza ki a [BEÁLLÍTÁSOK] fület, majd a ▼ vagy az ENTER gomb lenyomásával a [ÁLTALÁNOS] alfület.***

3. ***A ▶ gomb lenyomásával lépjen át az [TELEPÍTÉS] alfülre.***

4. ***A ▼ gomb háromszori lenyomásával válassza ki a [BIZTONSÁG] menüpontot, majd nyomja le az ENTER gombot.***

Megjelenik a BE/KI lehetőségek menüje.

5. ***A ▼ gomb lenyomásával válassza ki a [BE] választógombot, majd nyomja le az ENTER gombot.***

Megjelenik a [BIZTONSÁGI KULCSSZÓ] beviteli párbeszédablak.

6. ***A ▲▼◀▶ gombokat tetszése szerint variálva vigye be a titkos kódot, majd nyomja le az ENTER gombot.***

MEGJEGYZÉS: A titkos kódnak legalább 4, legfeljebb 10 karakterből kell állnia.

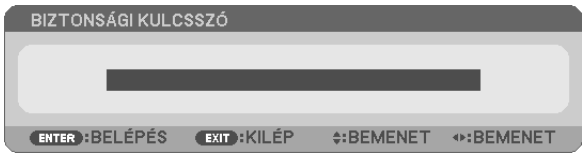

Megjelenik a [KULCSSZÓ ÚJRA] beviteli párbeszédablak.

7. A ▲▼◀▶ gombok használatával ismételje meg a titkos kód bevitelét, majd nyomja le az ENTER gombot.

Megjelenik a megerősítési beviteli párbeszédablak.

8. Válassza ki az [IGEN] lehetőséget, majd nyomja le az ENTER gombot.

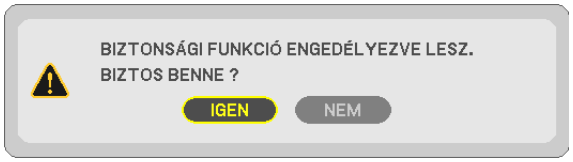

Ezzel a BIZTONSÁG funkció engedélyezése befejeződött.

A [BIZTONSÁG] funkcióval védett projektor bekapcsolása:

1. Nyomja meg a POWER gombot.

A projektor bekapcsol, és a zárolása tényét közlő üzenetet jelenít meg.

2. Nyomja meg a MENU gombot.

3. Gépelje be a helyes kódot, majd nyomja meg az ENTER gombot. A projektor egy képet jelenít meg.

MEGJEGYZÉS: A biztonsági blokkolási üzemmódból kilépni csak a tápellátást kikapcsolva vagy a tápkábelt az elektromos aljzatból kihúzva lehet.

A Biztonság funkció kikapcsolása:

1. ***Nyomja meg a MENU gombot.***
   Megjelenik a projektor menüje.

2. ***Keresse meg a [BEÁLLÍTÁSOK] → [TELEPÍTÉS] → [BIZTONSÁG] menüpontot, majd nyomja le az ENTER gombot.***

   Megjelenik a BE/KI lehetőségek menüje.

3. ***Válassza ki a [KI] választógombot, majd nyomja le az ENTER gombot.***

   Megjelenik a BIZTONSÁGI KULCSSZÓ beviteli párbeszédablak.

4. ***Gépelje be a kódot, majd nyomja meg az ENTER gombot.***
   Ha a begépelt kód helyes, a BIZTONSÁG funkció deaktiválódik.

MEGJEGYZÉS: ha elfelejti jelszavát, vegye fel a kapcsolatot a forgalmazóval. Forgalmazójától a kért kód ellenében megkapja titkos kódját. A kért kód a CONFIRM KEYWORD (TITKOS KÓD MEGERŐSÍTÉSE) párbeszédablakról olvasható le. Ebben a példában a kért kód a következő: [NB52-YGK8-2VD6-K585-JNE6-EYA8]

❼ A projektor vezérlése webböngésző használatával

Áttekintés

A HTTP-kiszolgáló funkció használatával a következő beállítási és vezérlési műveletek végezhetők el:

1. ***A vezetékes /vezeték nélküli hálózat beállítása (HÁLÓZATI BEÁLLÍTÁSOK)***

   A vezeték nélküli LAN-kapcsolat kialakításához külön beszerezhető USB-s vezeték nélküli LAN-egység szükséges. (→ 102. oldal)

   A vezetékes/vezeték nélküli LAN-kapcsolat kialakításához a projektort a kereskedelemben kapható LAN-kábel használatával számítógéphez kell csatlakoztatni. (→ 99. oldal)

2. ***Az e-mailben küldött értesítők beállítása (E-MAIL ÉRTESÍTŐ)***

   Vezetékes/vezeték nélküli hálózathoz csatlakoztatva a projektor képes e-mail üzenetekben felhívni a figyelmet a lámpacsere esedékessé válására és tájékoztatást adni a hibákról.

3. ***A projektor működtetése***

   A felületen elvégezhető a be- és kikapcsolás, a bemeneti forrás kiválasztása, a hangerő-szabályozás és képbeállítás.

4. ***A PJLink JELSZÓ, az AMX BEACON és a CRESTRON beállítása***

Hozzáférés a HTTP szerverhez:

- ***A projektorhoz hálózaton keresztül csatlakoztatott számítógép webböngészőjének elindításával, majd a következő cím bevitelével:***

  http://<a projektor IP-címe> /index.html

TIPP: A gyári alapértelmezés szerint megadott IP-cím beállítás [DHCP BE]

MEGJEGYZÉS:

- *A projektor hálózatban való használata előtt a vonatkozó beállításokat egyeztesse a hálózati rendszergazdával.*
- *A hálózat beállításainak függvényében elképzelhető, hogy a kivetített kép frissítése, a gombparancsok végrehajtása lelassul, vagy a projektor egyes műveleteket nem hajt végre.*
  Ha így alakul, konzultáljon a rendszergazdával. A projektor a gyors egymásutánban kiadott gombparancsokra nem feltétlenül reagál. Ilyenkor várjon egy pillanatot, majd nyomja le a gombot ismét. Ha még mindig nincs válasz, kapcsolja a projektort ki, majd ismét be.
- *Ha a projektor HÁLÓZATI BEÁLLÍTÁSOK felülete nem jelenik meg a webböngészőben, akkor a Ctrl+F5 billentyűparanccsal frissítse fel az oldalt (vagy ürítse ki a gyorsítótárat).*
- *Az eszköz „JavaScript" kódot és „sütiket" használ, a webböngészőben ezeket engedélyezni kell. A beállítás módja böngészőverziónként más és más. A részletesebb információkat a szoftverhez mellékelt súgófájlokban és egyéb dokumentációban keresse.*

Felkészülés a használatra

A böngészőműveletek megkezdése előtt csatlakoztassa a projektort a kereskedelemben kapható LAN-kábelhez. (→ 99. oldal)
A működtetés a proxy kiszolgálón keresztül kommunikáló böngészőkkel – a kiszolgáló típusának és beállításainak függvényében – nem feltétlenül lehetséges. Bár lényeges tényező a proxy kiszolgáló típusa is, a gyorsítótár hatékonyságának függvényében elképzelhető, hogy a felületen megjelenő információk nem frissülnek a valójában már alkalmazott beállításoknak megfelelően, vagy a böngészőben megjelenő beállítási értékek nem felelnek meg a projektor működésének. A proxy kiszolgálókat ajánlott kizárólag végső esetben használni.

A webes felületen alapuló működtetéshez megadott URL kezelése

A projektor IP-címéhez a tartománynév-kiszolgálón – a hálózati rendszergazda által – vagy a használt számítógép „HOSTS" fájljában kiszolgálónév társítható. Ezután a projektorra mutató, a címsorban vagy az URL-mezőben megadott hivatkozás tekintetében az IP-cím a kiszolgálónévvel szabadon felcserélhető.

1. példa: Ha a projektorhoz társított kiszolgálónév „pj.nec.co.jp", akkor a hálózati beállítások felülete elérhető a címsorban vagy az URL-mezőben a
http://pj.nec.co.jp/index.html
hivatkozást megadva.

2. példa: Ha a projektor IP-címe „192.168.73.1", akkor a hálózati beállítások felülete a címsorban vagy az URL-mezőben a
http://192.168.73.1/index.html
hivatkozást megadva érhető el.

PROJECTOR ADJUSTMENT

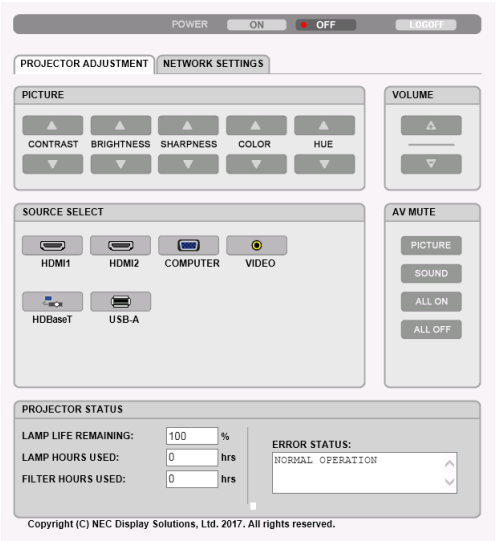

POWER: A projektor ki- és bekapcsolásának vezérlése.

ON..... A projektor bekapcsolva.

OFF..... A projektor kikapcsolva.

VOLUME: A projektor hangerejének vezérlése.

▲ ..... A projektor hangerejének növelése.

▼ ..... A projektor hangerejének csökkentése.

AV-MUTE: A projektor elnémítási funkciójának vezérlése.

PICTURE ON (KÉP BE)..... A bemeneti jel képének kikapcsolása.

PICTURE OFF (KÉP KI) ..... A bemeneti jel képének újbóli bekapcsolása.

SOUND ON (HANG BE) ..... A bemeneti jel hangjának elnémítása.

SOUND OFF (HANG KI) ..... A bemeneti jel hangjának újbóli bekapcsolása.

ALL ON (MINDEN BE)..... A bemeneti jel képének kikapcsolása és a hangjának elnémítása.

ALL OFF (MINDEN KI)..... A bemeneti jel képének és hangjának újbóli bekapcsolása.

PICTURE: A projektor képkiigazítási funkcióinak vezérlése.

CONTRAST ▲..... A kontraszt-kiigazítási érték növelése.

CONTRAST ▼..... A kontraszt-kiigazítási érték csökkentése.

BRIGHTNESS ▲..... A fényerő-kiigazítási érték növelése.

BRIGHTNESS ▼..... A fényerő-kiigazítási érték csökkentése.

SHARPNESS ▲..... Az élesség-kiigazítási érték növelése.

SHARPNESS ▼..... Az élesség-kiigazítási érték csökkentése.

COLOR ▲ ..... A szín-kiigazítási érték növelése.

COLOR ▼ ..... A szín-kiigazítási érték csökkentése.

HUE ▲..... A telítettség-kiigazítási érték növelése.

HUE ▼..... A telítettség-kiigazítási érték csökkentése.

- Az állítható paraméterek körét a projektorba érkező bemeneti jel határozza meg. (→ 59. oldal)

SOURCE SELECT: ez kapcsolja a projektor bemenet terminálját.

HDMI1..... Átváltás a HDMI 1 IN aljzatra.

HDMI2..... Átváltás a HDMI 2 IN aljzatra.

COMPUTER..... Átváltás a COMPUTER IN aljzatra.

VIDEO..... Átváltás a VIDEO IN aljzatra.

HDBaseT..... Átváltás a HDBaseT-t támogató jeladó készülékről érkező képbemenetre. (P603X nem támogatja)

USB-A ..... Átváltás az USB-s adathordozón tárolt adatokra.

PROJECTOR STATUS: A projektor állapotára vonatkozó információk.

LAMP LIFE REMAINING.... A lámpa hátralévő hasznos élettartama százalékos arányban kifejezve.

LAMP HOURS USED ..... A lámpa használatával eltelt órák száma.

FILTER HOURS USED ..... A szűrőbetétek használatával eltelt órák száma.

ERROR STATUS..... A projektor hibaállapotára vonatkozó információk.

LOG OFF: Kijelentkezés a projektorból, egyben visszatérés a hitelesítő (BEJELENTKEZÉS) képernyőhöz.

NETWORK SETTINGS

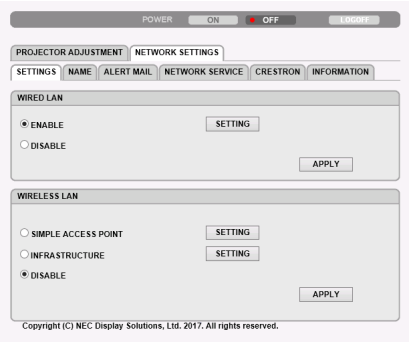

• SETTINGS

WIRED LAN

ENABLE	A vezetékes LAN-kapcsolat bekapcsolása
DISABLE	A vezetékes LAN-kapcsolat kikapcsolása
SETTING	Vezetékes LAN-hoz beállítva.
DHCP ON	A DHCP-kiszolgáló által kiosztott IP-CÍM (IP ADDRESS), ALHÁLÓZATI MASZK (SUBNET MASK) és ÁTJÁRÓ (GATEWAY) automatikus hozzárendelése a projektorhoz.
DHCP OFF	A hálózati rendszergazda által kijelölt IP-CÍM (IP ADDRESS), ALHÁLÓZATI MASZK (SUBNET MASK) és ÁTJÁRÓ (GATEWAY) közvetlen társítása a projektorhoz.
IP ADDRESS	Adja meg a projektornak a csatlakoztatott hálózaton belüli IP-CÍMet (IP ADDRESS).
SUBNET MASK	Adja meg a projektorhoz csatlakoztatott hálózat ALHÁLÓZATI MASZKját (SUBNET MASK).
GATEWAY	Adja meg a projektorhoz csatlakoztatott hálózat alapértelmezett ÁTJÁRÓjának (GATEWAY) címét.
AUTO DNS ON	A projektor a csatlakoztatott DNS-kiszolgáló IP-címét (IP ADDRESS) automatikusan kapja meg a DHCP-kiszolgálótól.
AUTO DNS OFF	Adja meg a projektorhoz csatlakoztatott DNS-kiszolgáló IP-címét (IP ADDRESS).
APPLY	Aktiválja a vezetékes LAN beállításait.

WIRELESS LAN

SIMPLE ACCESS POINT	Állítsa be a projektort hozzáférési pontként számítógépek és okostelefonok csatlakoztatásához.
INFRASTRUCTURE	Csatlakoztassa ezt az eszközt hozzáférési pontként.
DISABLE	A vezeték nélküli LAN-kapcsolat kikapcsolása
SETTING	Állítsa be a vezeték nélküli LAN-t.
APPLY	Az HOZZÁFÉRÉSI PONT (SIMPLE ACCESS POINT) vagy az INFRASTRUKTÚRA (INFRASTRUCTURE) beállítás kiválasztásával kapcsolódjon a vezeték nélküli hálózathoz.

WIRELESS LAN (SIMPLE ACCESS POINT)

CONNEC-TION	SSID	Állítsa be az SSID-t hozzáférési pontként. Az SSID 1 - 32 alfanumerikus karakterből álljon (egy szóközzel együtt).
	MODE	Válassza ki a vezeték nélküli frekvenciasávot.
	CHANNEL	Válassza ki a vezeték nélküli csatornát.
SECURITY	SECURITY TYPE	Válassza ki a biztonság típusát.
	SECURITY KEY	Állítson be BIZTONSÁGI KULCS (SECURITY KEY)-ot. A BIZTONSÁGI KULCS (SECURITY KEY) 8 - 63 alfanumerikus karakterből álljon (egy szóközzel együtt).

WIRELESS LAN (INFRASTRUCTURE)

IP ADDRESS	DHCP ON	A DHCP-kiszolgáló által kiosztott IP-CÍM (IP ADDRESS), ALHÁLÓZATI MASZK (SUBNET MASK) és ÁTJÁRÓ (GATEWAY) automatikus hozzárendelése a projektorhoz.
	DHCP OFF	A hálózati rendszergazda által kijelölt IP-CÍM (IP ADDRESS), ALHÁLÓZATI MASZK (SUBNET MASK) és ÁTJÁRÓ (GATEWAY) közvetlen társítása a projektorhoz.
	IP ADDRESS	Adja meg a projektornak a csatlakoztatott hálózaton belüli IP-CÍM (IP ADDRESS)-et.
	SUBNET MASK	Adja meg a projektorhoz csatlakoztatott hálózat ALHÁLÓZATI MASZKját (SUBNET MASK).
	GATEWAY	Adja meg a projektorhoz csatlakoztatott hálózat alapértelmezett ÁTJÁRÓjának (GATEWAY) címét.
	AUTO DNS ON	A projektor a csatlakoztatott DNS-kiszolgáló IP-címét (IP ADDRESS) automatikusan kapja meg a DHCP-kiszolgálótól.
	AUTO DNS OFF	Adja meg a projektorhoz csatlakoztatott DNS-kiszolgáló IP-címét (IP ADDRESS).
CONNEC-TION	SSID	Hozzáférési pontként adjon meg egy azonosítót (SSID). Az SSID 1 - 32 alfanumerikus karakterből álljon (egy szóközzel együtt).
SECURITY	SECURITY	Válassza ki a biztonság típusát.
	INDEX	Ha WEP 64bit vagy a WEP 128bit van kiválasztva a BIZTONSÁG (SECURITY) opciónál, aktiválja az INDEX-et. Ennek rögzített értéke „1”.
	SECURITY KEY	Állítson be BIZTONSÁGI KULCS (SECURITY KEY)-ot. A BIZTONSÁGI KULCS (SECURITY KEY) 8 - 63 alfanumerikus karakterből álljon (egy szóközzel együtt).

• NAME

PROJECTOR NAME	Adjon nevet a projektornak, hogy számítógépe felismerje az eszközt. A projektor neve legfeljebb 16 karakter vagy annál kevesebb lehet. TIPP: A projektor beállított nevét a [NULLÁZ] menüből kiadott parancsok nem befolyásolják.
HOST NAME	Adja meg a projektorhoz csatlakoztatott hálózat gazdagépének nevét. A gazdagép neve legfeljebb 16 karakter vagy annál kevesebb lehet.

• ALERT MAIL

ALERT MAIL (csak angol nyelven)	A vezetékes vagy vezeték nélküli LAN hálózathoz csatlakoztatott projektort a lámpacsere esedékessé válására figyelmeztető és a hibákról tájékoztató e-mail üzenetek elküldésére képessé tévő funkció. Az Alert Mail (E-mail értesítő) funkció a négyzet bejelölésével kapcsolható be. Az Alert Mail (E-mail értesítő) funkció a négyzet jelölésének törlésével kapcsolható ki. Minta a projektor által küldött üzenetekre: The lamp and filters are at the end of its usable life. Please replace the lamp and filters. Projector Name: NEC Projector Lamp Hours Used: 100 [H]
SENDER'S ADDRESS	Adja meg a feladó címét.
SMTP SERVER NAME	Adja meg a projektorhoz csatlakoztatott SMTP kiszolgáló nevét.
RECIPIENT'S ADDRESS 1, 2, 3	Adja meg a rendeltetési címet. Legfeljebb három különféle cím adható meg.
TEST MAIL	Tesztüzenet küldése a beállítások helyességének ellenőrzése céljából. *MEGJEGYZÉS:* • *Előfordulhat, hogy a teszt végrehajtása során elküldött üzenet nem ér célba. Ilyenkor ellenőrizze a hálózati beállítások helyességét.* • *Ha a teszthez megadott e-mail cím téves, akkor a végrehajtása során elküldött üzenet nem ér célba. Ilyenkor ellenőrizze, helyes-e a Recipient's Address (Rendeltetési cím) mezőben megadott cím.*
SAVE	A fenti beállítások a projektoron erre a gombra kattintva menthetők el.

• NETWORK SERVICE (HÁLÓZATI SZOLGÁLTATÁSOK) fülön keresztül megadható beállítások

PJLink PASSWORD	Állítsa be a PJLink*jelszavát. A jelszó legfeljebb 32 karakter vagy kevesebb lehet. Ne felejtse el a jelszavát. Ha jelszavát mégis elfelejti, forduljon a fogalmazóhoz.
HTTP PASSWORD	Állítson be HTTP-kiszolgáló elérési jelszót. A jelszó legfeljebb 10 karakter vagy kevesebb lehet.
AMX BEACON	Az AMX NetLinx vezérlési rendszerét támogató hálózathoz való csatlakozás során az eszköz feltérképezési szolgáltatás számára az érzékelést lehetővé tévő jel sugárzásának engedélyezése vagy tiltása. *TIPP:* *Az AMX feltérképezési szolgáltatását támogató eszközöket bármely AMX NetLinx vezérlési rendszer felismeri – ezt követően pedig letölti a megfelelő eszköz felismerési modult egy AMX-kiszolgálóról.* *A négyzet bejelölésével engedélyezhető az AMX eszköz felismerési szolgáltatás számára a projektor érzékelése.* *A négyzet jelölésének törlésével megtiltható az AMX eszköz felismerési szolgáltatás számára a projektor érzékelése.*
Extron XTP	Adja meg a projektor Extron XTP jelátvivőhöz való csatlakoztatásához. A négyzet bejelölésével engedélyezhető az XTP jelátvivőhöz való csatlakozás. A négyzet bejelölésének eltávolításával letiltja az XTP jelátvivőhöz való csatlakozást.

*Mi az a PJLink protokoll?
A PJLink egy olyan protokoll szabványosítása, amellyel lehetővé válik különböző gyártóktól származó projektorok vezérlése. Ezt a szabvány protokollt a Japán Üzleti Gépek és Információs Rendszerek Ipari Szövetsége (JBMIA) hozta létre 2005-ben.
A projektor a PJLink szabvány szerinti 1. osztályba tartozó parancsok mindegyikét támogatja.
A PJLink protokollra vonatkozó beállításokat a [VISSZAÁLLÍTÁS] menüből kiadott parancsok nem befolyásolják.

CRESTRON ROOMVIEW kompatibilitás

A projektor támogatja a CRESTON ROOMVIEW rendszert, amelynek révén több hálózatba kötött eszköz is kezelhető és vezérelhető egy számítógépről vagy vezérlőről.
További tájékoztatás a http://www.crestron.com webhelyen található

<Beállítási művelet>
Csatlakozzon a HTTP-kiszolgálói funkcióhoz, és végezze el a [CRESTRON] szükséges beállításait a [HÁLÓZATI BEÁLLÍTÁSOK] menüpontban.

• ROOMVIEW funkció a számítógépről történő kezeléshez.

DISABLE	A ROOMVIEW letiltása.
ENABLE	A ROOMVIEW engedélyezése.

• CRESTRON CONTROL (CRESTRON VEZÉRLÉS) a vezérlőről való kezeléshez.

DISABLE	A CRESTRON CONTROL letiltása.
ENABLE	A CRESTRON CONTROL engedélyezése.
IP ADDRESS	A CRESTRON SERVER IP-címének beállítása.
IP ID	A CRESTRON SERVER IP ID (IP-azonosító) beállítása.

TIPP: A CRESTRON beállításokra csak a CRESTRON ROOMVIEW program használata esetén van szükség.
További tájékoztatás a http://www.crestron.com webhelyen található

• INFORMATION

WIRED LAN	A vezetékes LAN-kapcsolat paramétereinek listája.
WIRELESS LAN	A vezeték nélküli LAN-kapcsolat paramétereinek listája.
UPDATE (FRISSÍTÉS)	A megjelenített információk frissítése a legújabb beállításoknak megfelelően.

4. A Viewer funkció használata

❶ A Viewer funkció által biztosított lehetőségek

A Viewer funkció a következő képességekkel rendelkezik:

- A kereskedelemben kapható USB adathordozónak a projektor A típusú USB portjába való csatlakoztatásakor a Viewer funkció lehetővé teszi az azon tárolt képfájlok megtekintését.

  Így a projektor használatával még számítógép hiányában is egyszerűen tarthatók meg előadások.
- A támogatott grafikus formátum a JPEG.
- A Viewer funkció megjeleníti az előnézeti ablakot (csak a JPEG Exif formátumú képek esetében), amelyben bármely adott, kivetíteni kívánt képhez közvetlenül el lehet navigálni.
- A diák kétféleképpen – manuálisan és automatikusan – vetíthetők le. Az automatikus vetítés időköze beállítható.
- A képek akár név, akár dátum, akár méret szerinti sorrendben is levetíthetők. Növekvő vagy csökkenő sorrend választható ki.
- A vetítés során a képek 90 fokkal elforgathatók.

MEGJEGYZÉS

- *A projektor USB portja az USB hubokat nem támogatja.*
- *A projektor USB portja közös használatban van a vezeték nélküli LAN egységgel. A vezeték nélküli LAN egység telepítésekor nem használhatja a VIEWER-t.*
- *Az olyan VIEWER (NÉZŐ) ablakok megjelenítése során, mint például a diavetítési és az előnézeti ablak, a projektoron található gombokkal nem végezhetők el a következő műveletek:*

  Gombok a készülékházon

  - *A trapéztorzítás korrigálása a ▲/▼ gombok használatával*
  - *Automatikus beállítás az AUTO ADJ. gomb használatával*
  - *Hangerőszabályzás a ◀ és a ▶ gombbal*

    Ha a Viewer funkció használata során szeretné a trapéz alakú deformációt korrigálni vagy a bemeneti forrást kiválasztani, akkor a MENU gomb kétszeri lenyomásával jelenítse meg a menüt, majd innen vezérelje a vetítést.

  Távirányító

  - *Automatikus beállítás gomb*
  - *Kimerevítés gomb*
- *A menü [RESET] (VISSZAÁLLÍTÁS) → [ALL DATA] (ÖSSZES ADAT) parancsának kiadását követően a Viewer eszköztár beállításai ismét a gyári alapértelmezésnek felelnek meg.*
- *USB memória*
  - *Kizárólag FAT32 vagy FAT16 fájlrendszerre formázott USB adathordozót használjon.*
    Az NTFS fájlrendszerre formázott USB adathordozókat a projektor nem támogatja.
    Ha a projektor az USB adathordozót nem ismeri fel, akkor ellenőrizze, támogatott-e annak fájlrendszere.
    Az USB adathordozó Windows operációs rendszer alatt elvégzett formázásáról bővebb felvilágosítást az operációs rendszerhez tartozó dokumentációban vagy súgóban talál.
  - *Cégünk nem garantálja, hogy a projektor USB portja az összes forgalomban lévő USB adathordozót támogatja.*
- *Támogatott képformátumok*
  - *A Viewer funkcióban támogatott képfájlformátumokat az alábbi táblázat foglalja össze.*
    Cégünk nem garantálja, hogy Viewer funkcióban minden kép támogatott.
    A táblázatban szereplőktől eltérő formátumú képek nem feltétlenül támogatottak.

Képfájlformátum	Kiterjesztés	Leírás
JPEG	JPG/JPEG	A Baseline kódolás és az Exif metaadatcímkék támogatottak.

  - *A 10 000 × 10 000 képpontosnál nagyobb felbontású képek nem vetíthetők le.*
  - *Még a fenti feltételek mindegyikének megfelelő képek között is akadhat olyan, amely nem vetíthető le.*
  - *Az előnézeti ablakban egyszerre megjeleníthető (kép- és mappaikonok) együttes száma nem lehet több 200-nál.*
  - *A hosszú fájl- és mappanevek rögzített határig korlátozottak. A rövidítést esetenként zárójelekkel való kiegészítés jelzi.*
  - *A sok fájlt magukba foglaló mappák tartalmának levetítése némi időbe telhet.*
- *A túl sok fájlt magukba foglaló mappák képei közötti váltás némi időbe telhet. Az átváltási idő az egy-egy mappán belüli képek számának csökkentésével rövidíthető le.*

TIPP:

- *Az Exif (Exchangeable Image File, cserélhető képfájl) a digitális fényképezőgépekben alkalmazott szabványos képfájlformátum, amely a felvételre vonatkozó adott információk hozzáadását teszi lehetővé.*

❷ USB adathordozón tárolt képek levetítése

Ez a szakasz a Viewer funkció használatának alapjairól ad magyarázatot.
A működtetési eljárás magyarázata a gyári alapértelmezések szerint beállított Viewer eszköztárra (→ 49. oldal) vonatkozik.

- A Viewer funkció elindítása ..... alább
- Az USB adathordozó leválasztása a projektorról ..... 47. oldal
- Kilépés a Viewer funkcióból ..... 47. oldal

Előkészület: A Viewer funkció elindítása előtt másoljon a számítógépről képeket az USB adathordozóra.

A Viewer elindítása

1. Kapcsolja be a projektort. (→ 12. oldal)

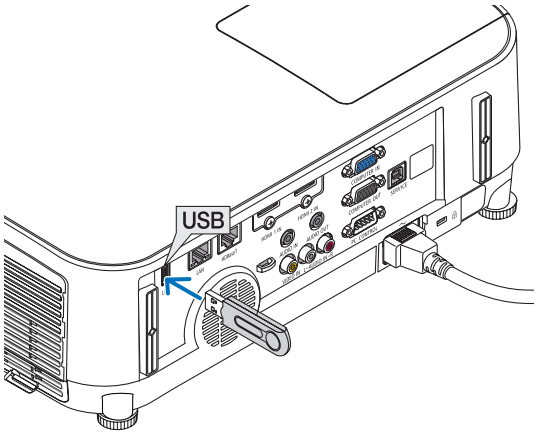

2. Csatlakoztassa az USB adathordozót a projektor USB portjába.

- *Az USB adathordozót ne olyankor válassza le a projektorról, amikor LED-je villog. Ha így tesz, az az adatok sérüléséhez vezethet.*

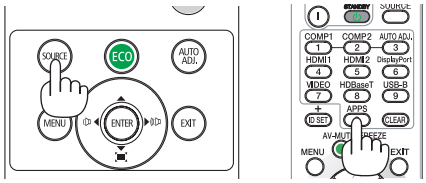

3. Nyomja le a projektor dobozán található SOURCE gombot.

Megjelenik a Viewer funkció indítási képernyője.

- *Nyomja le a távirányító APPS gombját.*

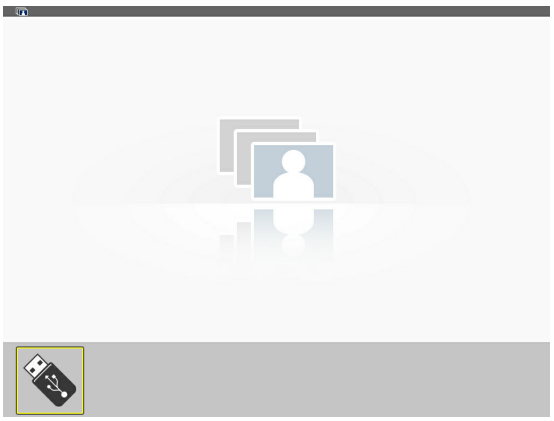

4. *Nyomja le az ENTER gombot.*

Megjelenik az előnézeti képernyő. (→ 48. oldal)

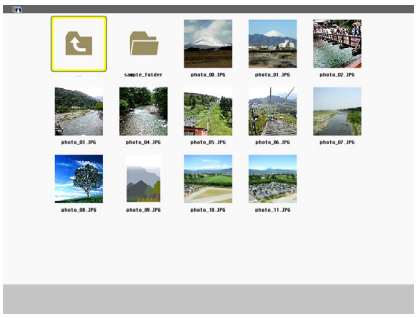

5. *A ▲▼◀ vagy ▶ gomb használatával válassza ki az ikonok egyikét.*

- *A képernyő jobb szélén megjelenő → (nyíl) szimbólum azt jelzi, hogy további oldalak érhetők el. A következő oldalra a PAGE ▽ (oldal le) gombbal, míg az előzőre a PAGE △ (oldal fel) gombbal lehet átlépni.*

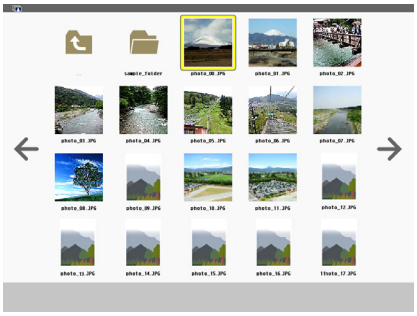

6. *Nyomja le az ENTER gombot.*

Megjelenik a kiválasztott dia.

- *Mappaikon kiválasztása esetén a mappába tartozó ikonok jelennek meg.*

7. *A következő dia az ▶ gombbal választható ki.*

Ekkor a jobbra lévő dia fog megjelenni.

- *Az előnézeti képernyőn a ◀ vagy ▶ gombbal a következő (jobb) vagy az előző (bal) dia választható ki.*
- *Az előnézeti képernyő, valamely dia vagy a diabemutató képernyő megjelenítése során a MENU gomb lenyomásával az eszköztár jeleníthető meg. Az eszköztár a diák kiválasztását és elforgatását teszi lehetővé.(→ 50. oldal)*

8. *Nyomja le az EXIT gombot – feltéve, hogy az eszköztár éppen nem látható.*

Megjelenik az előnézeti képernyő.

- *Az előnézeti képernyő megjeleníthető az ENTER gomb lenyomásával is.*
- *Az eszköztárat a MENU gomb lenyomásával zárhatja be – ekkor megjelenik a FORRÁS lista, amely a MENU gomb ismételt lenyomásával zárható be.*

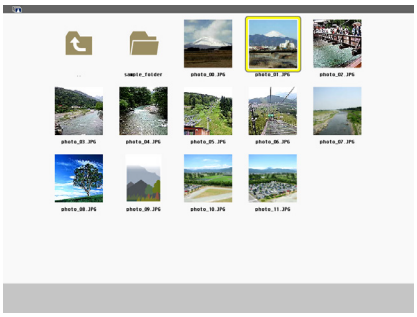

Az USB adathordozó leválasztása a projektorról

1. ***Válassza ki a VIEWER (NÉZŐ) funkció indítási képernyőjét.***

   Feltéve, hogy semmilyen menü sem látható, nyomja le az EXIT gombot.

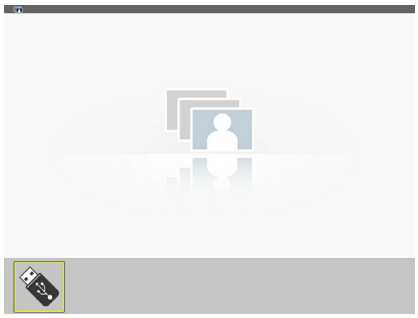

2. ***Válassza le az USB adathordozót a projektorról.***

   Leválasztás előtt győződjön meg arról, hogy az USB adathordozó LED-je nem villog.

MEGJEGYZÉS: Az USB adathordozónak a projektorról diamegjelenítés közben való leválasztása az utóbbi működésében zavarokhoz vezethet. Ha ez bekövetkezik, kapcsolja ki a projektort, majd húzza ki a tápkábelt a fali aljzatból. Várjon 3 percig, majd csatlakoztassa a tápkábelt, és kapcsolja be a projektort.

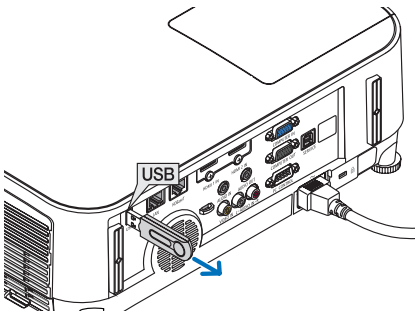

Kilépés a Viewer funkcióból

1. ***Valamely dia vagy az előnézeti képernyő megjelenítése közben nyomja le a MENU gombot.***

   Megjelenik az eszköztár vagy a helyi menü.

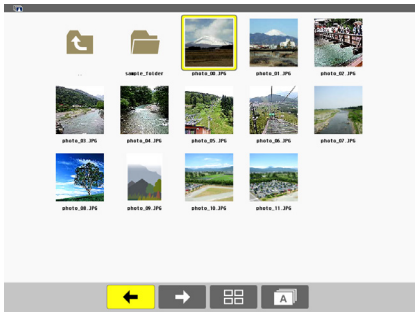

2. ***Nyomja le még egyszer a MENU gombot.***

   Megjelenik a projektor menüje.

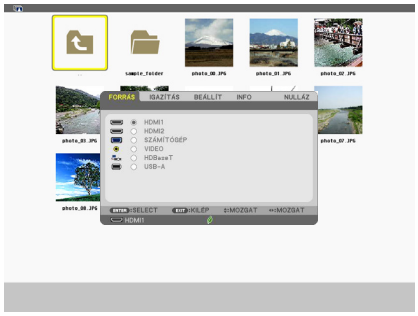

3. ***Válassza ki az [USB-A] lehetőségtől eltérő bemeneti források egyikét, majd nyomja le az ENTER gombot.***

   Ekkor a Viewer funkció kikapcsolódik.

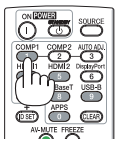

TIPP:*A Viewer funkcióból a távirányító használatával kilépni a [USB-A] lehetőségtől eltérő bemeneti források egyikét kiválasztva lehet.*

Az egyes képernyők részei

A Viewer funkció felhasználói felülete négy képernyőből áll.

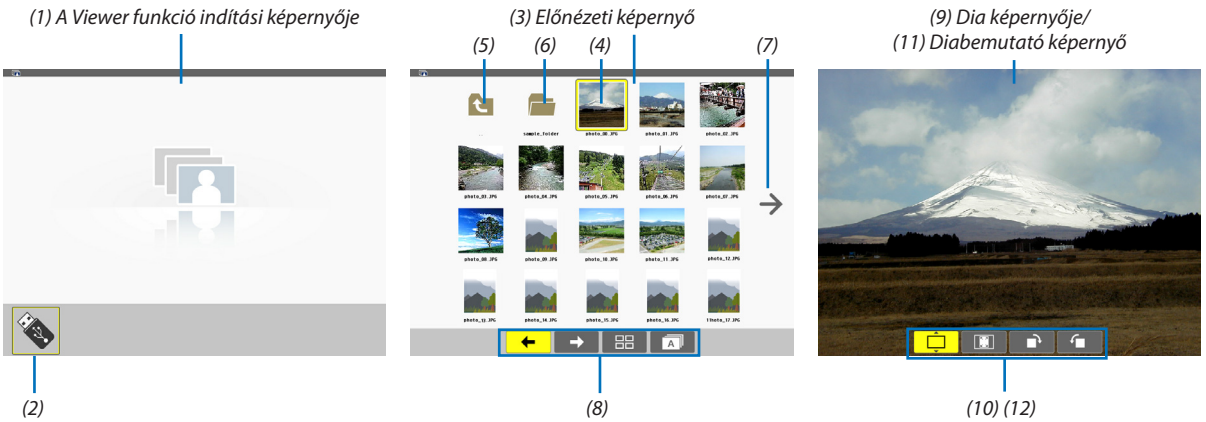

Név	Leírás
(1) A Viewer funkció indítási képernyője	Közvetlenül a Viewer funkció bekapcsolása után jelenik meg.
(2) USB ikon	Jelzi, hogy a projektorhoz USB adathordozó kapcsolódik.
(3) Előnézeti képernyő	Az USB adathordozón tárolt mappák és képfájlok listáját jeleníti meg. A listában csak a JPEG Exif fájlok előnézete szerepel. • Az egyazon oldalon felsorolható fájlok és mappák maximális száma modellenként változó. P554U/P474U/P554W/P474W (6 × 4 oldalsó a hosszú oldal mentén) P604X/P603X (5 × 4 oldalsó a hosszú oldal mentén)
(4) Kurzor	A ▲▼◀▶ gombokkal mozgatva adott mappa vagy képfájl kijelölését (kiemelését) teszi lehetővé.
(5) Vissza ikon	Kiválasztásával egy mappaszinttel feljebbre (a szülőmappába) lehet visszalépni.
(6) Mappa ikon	Megjelenése az USB adathordozón található mappákat jelzi.
(7) Lapozás előre (Lapozás vissza) ikon	Jelzik, hogy a következő (vagy az előző) oldalon további mappák, képfájlok találhatók. Az ▶ gomb használatával a következő (vagy az előző) sorra lehet átlépni. A távirányító PAGE ▽ gombjával közvetlenül egy oldalt előre, míg PAGE △ gombjával közvetlenül egy oldalt vissza lehet lépni.
(8) Előnézeti eszköztár	Ez az eszköz az előnézeti képernyőn használható. A MENU gomb megnyomásával megjelenítheti ezt az eszköztárat. (→ 49. oldal)
(9) Dia képernyője	Ez a képernyő kézi lejátszásra használható. A kiválasztott kép a teljes képernyőn megjelenik.
(10) Dia eszköztár	Ez az eszköztár a diaképernyőn használható. A MENU gomb megnyomásával megjelenítheti ezt az eszköztárat. (→ 50. oldal)
(11) Diabemutató képernyő	Ez a képernyő auto lejátszásra használható. A diákat a rendszer automatikusan váltja.
(12) Diabemutató eszköztár	Ez az eszköztár a diavetítés képernyőn használható. A MENU gomb megnyomásával megjelenítheti ezt az eszköztárat. (→ 50. oldal)

Az eszköztár használata

1. ***Nyomja meg a MENU gombot.***

   Megjelenik az eszköztár.

   A FORRÁS képernyő a Viewer funkció csatlakozási képernyőjeként jelenik meg.

2. ***A ◀ vagy ▶ gombbal válassza ki a tételek egyikét, majd a ▲ vagy ▼ gombbal válassza ki az ahhoz tartozó, elérhető lehetőségeket.***

   A kurzorral kijelölt tétel színe sárgára vált.

   A ▲ és a ▼ gombbal további elérhető lehetőségek jeleníthetők meg.

3. ***Nyomja le az ENTER gombot.***

   Megjelenik a kiválasztott tétel.

4. ***Nyomja meg kétszer a MENU gombot.***

   Az eszköztár bezárul, és megjelenik a FORRÁS lista. A menü a MENU gomb lenyomásával zárható be.

Előnézeti eszköztár

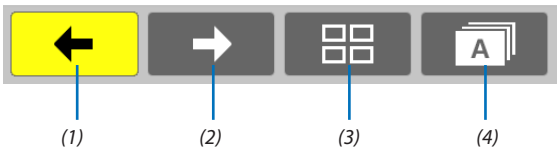

Menü	Opciók	Leírás
(1) Vissza	—	Visszalépés az előző képre. A képernyő bal felső sarkának elérése után a kurzor az előző oldalra lép vissza.
(2) Előre	—	Továbblépés a következő képre. A képernyő jobb alsó sarkának elérése után a kurzor a következő oldalra lép át.
(3) Vetítés		A menü bezárása és visszatérés az előnézeti képernyőre.
		A menü bezárása és a diavetítés folytatása a kijelölt tételtől kezdve.
		A menü bezárása és a diák képernyőjének megjelenítése.
(4) Sorrend		A megjelenített ikonok rendezése ábécésorrendbe. (számok a betűk előtt)
		A megjelenített ikonok rendezése a fájlméret szerinti csökkenő sorrendbe
		A megjelenített ikonok rendezése a létrehozás dátuma szerinti sorrendbe

Dia eszköztár

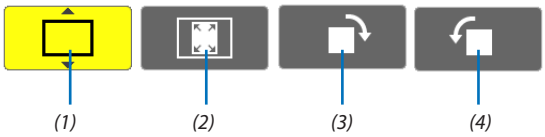

Menü	Opciók	Leírás
(1) Vetítés		A menü bezárása és átváltás a diák képernyőjére.
		A menü bezárása és az előnézeti képernyő megjelenítése.
		A menü bezárása és a diavetítés folytatása a kijelölt tételtől kezdve.
(2) Képmegjelenítés		A menü bezárása és a kép megjelenítése az eredeti méretben.
		A menü bezárása és a kép kivetítése a projektorral elérhető legmagasabb felbontásban.
(3) Elforgatás jobbra	—	A menü bezárása és a kép elforgatása 90°-kal balra
(4) Elforgatás balra	—	A menü bezárása és a kép elforgatása 90°-kal jobbra

Diabemutató eszköztár

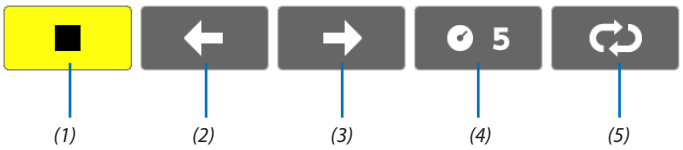

Menü	Opciók	Leírás
(1) Stop	—	A menü bezárása és átváltás a diák képernyőjére.
(2) Vissza	—	Visszalépés az előző képre.
(3) Előre	—	Továbblépés a következő képre.
(4) Időköz		A diaváltások között eltelő időköz beállítása
(5) Ismétlés		A mappában található képek ismételt levetítése.
		Visszatérés a előnézeti képernyőhöz.

TIPP:

- *A kivetített kép közepén megjelenő képikon azt jelzi, hogy a fájl a diák képernyőjén vagy az előnézeti képernyőn nem jeleníthető meg.*
- *A mappa áthelyezésével az elforgatásra vonatkozóan a dia eszköztáron megadott beállítás érvényét veszíti.*

5. A projektor menüjének használata

❶ A menük használata

MEGJEGYZÉS: A váltott soros mozgóképek levetítése során a projektor menüje nem feltétlenül jelenik meg helyesen.

1. ***A menü a projektor készülékdobozán vagy a távirányítón található MENU gomb lenyomásával vetíthető ki.***

MEGJEGYZÉS: A műveletek végrehajtásához éppen kiadható parancsok gombjainak a listája, mint például az ENTER, EXIT, ▲▼, ◀▶ a menü alján mindig látható.

2. ***Az almenük a projektor készülékdobozán vagy a távirányítón található ◀▶ gombok lenyomásával érhetők el.***

3. ***Az első fül vagy az aktuális lista első eleme a projektor készülékdobozán vagy a távirányítón található ENTER gomb lenyomásával jelölhető ki.***

4. ***A beállítani vagy módosítani kívánt menüponthoz a projektor készülékdobozán vagy a távirányítón található ▲▼ gombokkal lehet elnavigálni.***

   A kívánt fület kiválasztani a projektor készülékdobozán vagy a távirányítón található ◀▶ gombokkal lehet.

5. ***Az almenü ablaka a projektor készülékdobozán vagy a távirányítón található ENTER gomb lenyomásával nyitható meg.***

6. ***A kívánt szintet beállítani, a kiválasztott lehetőséget be- vagy kikapcsolni a projektor készülékdobozán vagy a távirányítón található ▲▼◀▶ gombokkal lehet.***

   A módosításokat a projektor a következő átállításig eltárolja.

7. ***További beállítási műveletet elvégezni a 2-6. lépések megismétlésével, a menüt bezárni pedig a projektor készülékdobozán vagy a távirányítón található EXIT gomb lenyomásával lehet.***

MEGJEGYZÉS: A menü és az üzenetek kivetítése során a kapott jel és a beállítások függvényében több sornyi információ is elveszhet.

8. ***A menü a MENU gomb lenyomásával zárhat be.***

   A menü előző pontjára visszatérni az EXIT gomb lenyomásával lehet.

❷ Menüelemek

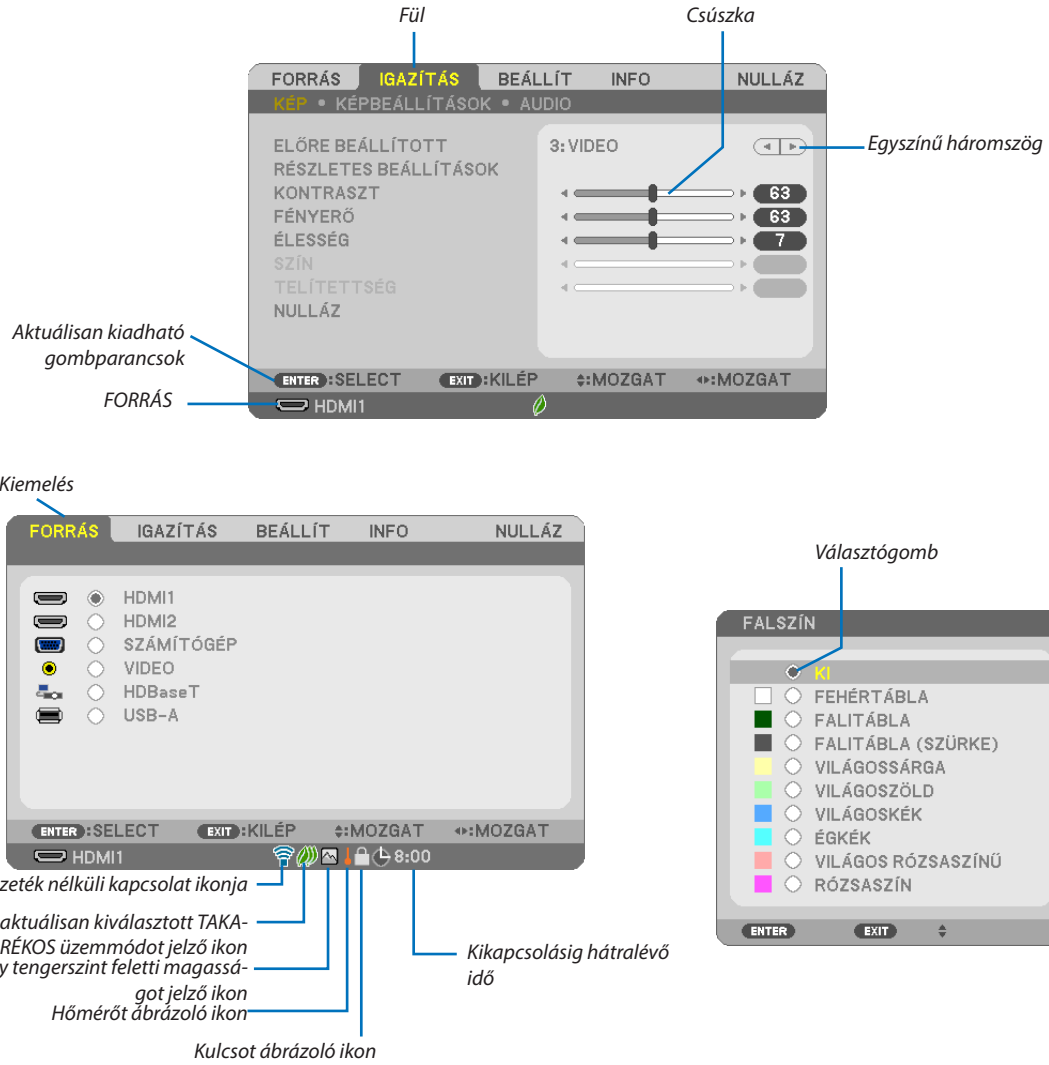

A menü fülei és a párbeszédablakok jellemzően a következő elemekből állnak:

Kiemelés ..... A kiválasztott menü vagy elem megjelölése

Egyszínű háromszög ..... További elérhető választási lehetőségek jelzése. A kiemelt háromszög aktív elemet jelöl.

Fül ..... A menün belüli funkciócsoport. Valamely adott fül kiválasztásakor az abba tartozó funkciók oldala kerül előtérbe.

Választógomb ..... Egy-egy adott lehetőség kiválasztása a párbeszédablakokon belül.

Bemeneti forrás ..... Az éppen kiválasztott bemeneti forrást beazonosító ikon.

Kikapcsolásig hátralévő idő ..... A [KIKAPCSOLÁSIDŐZÍTŐ] funkció beállításakor megkezdett visszaszámlálásból hátralévő idő.

Csúszka ..... A beállított érték és a kiigazítási irányok.

TAKARÉKOS ÜZEMMÓD szimbólum ..... Jelzi, hogy TAKARÉKOS üzemmód be van állítva.

Kulcsot ábrázoló ikon ..... A [VEZÉRLŐPULT LEZÁRÁSA] engedélyezett.

Hőmérőt ábrázoló ikon ..... A [TAKARÉKOS ÜZEMMÓD] túl magas belső hőmérséklet miatt kikényszerített [NORMÁL] üzemmódjának jelzése.

Nagy tengerszint feletti magasságot jelző ikon ..... [VENTILÁTOR ÜZEMMÓD] menüpont [NAGY MAGASSÁG] beállításának jelzése.

Vezeték nélküli kapcsolat ikonja ..... A vezeték nélküli LAN-kapcsolat engedélyezett állapotának jelzése.

❸ A menüelemek listája

Bizonyos menüelemek a bemeneti jel függvényében nem mindig érhetők el.

Menüelem						Alapértelmezett	Opciók
FORRÁS	HDMI1					*	
	HDMI2					*	
	SZÁMÍTÓGÉP					*	
	VIDEO					*	
	HDBaseT (P603X nem támogatja)					*	
	USB-A					*	
IGAZÍTÁS	KÉP	ELŐRE BEÁLLÍTOTT				*	1–7
		RÉSZLETES BEÁLLÍTÁSOK	ÁLTALÁNOS				
			REFERENCIA			*	TELJ. F.ERŐ, ELŐADÁS, VIDEO, MOZI, GRAFIKA, sRGB, DICOM SIM.
			GAMMA KORREKCIÓ				DINAMIKUS, TERMÉSZETES, FEKETE RÉSZLETEK
			KÉPERNYŐ MÉRETE			*	NAGY, KÖZEPES, KICSI
			SZÍNHŐMÉRSÉKLET			*	5000, 6500, 7800, 8500, 9300, 10500
			ERŐTELJES KONTRASZT			*	KI, BE
			KÉP MÓD			*	ÁLLÓ, MOZGÓ
			SZÍN FOKOZÁSA			*	KI, BE
			FEHÉREGYENSÚLY				
			R KONTRASZT			0	
			G KONTRASZT			0	
			B KONTRASZT			0	
			R FÉNYERŐ			*3	
			G FÉNYERŐ			*3	
			B FÉNYERŐ			*3	
		KONTRASZT				63	
		FÉNYERŐ				63	
		ÉLESSÉG				6	
		SZÍN				28	
		TELÍTETTSÉG				31	
		NULLÁZ					
	KÉPBEÁLLÍTÁSOK	ÓRAJEL				*	
		FÁZIS				*	
		VÍZSZINTES				*	
		FÜGGŐLEGES				*	
		OVERSCAN				*	AUTO, 0[%], 5[%], 10[%]
		MÉRETARÁNY				*	P554U/P474U/P554W/P474W: AUTO, 4:3, 16:9, 15:9, 16:10, LEVÉLMÉRET, SAJÁT P604X/P603X: AUTO, 4:3, 16:9, 15:9, 16:10, SZÉLES ZOOM, SAJÁT
		POZÍCIÓ (nem elérhető P554U/P474U/P554W/P474W esetében)				0	
	AUDIO	HANGERŐ				11	0–31
BEÁLLÍT	ÁLTALÁNOS	TRAPÉZTORZÍTÁS	TRAPÉZTORZÍTÁS VÍZSZ.			0	
			TRAPÉZTORZÍTÁS FÜGG.			0	
			PÁRNATORZÍT. BAL/JOBB (nem elérhető P554U/P474U esetében)			0	
			PÁRNATORZ. FENT/LENT (nem elérhető P554U/P474U esetében)			0	
			SAROKPONTOS			0	
			PÁRNATORZÍTÁS (nem elérhető P554W/P474W/P604X/P603X esetében)	FENT		0	
				LENT		0	
				BAL		0	
				JOBB		0	
			NULLÁZ				
		FALSZÍN				KI	KI, FEHÉRTÁBLA, FALITÁBLA, FALITÁBLA (SZÜRKE), VILÁGOSSÁRGA, VILÁGOSZÖLD, VILÁGOSKÉK, ÉGKÉK, VILÁGOS RÓZSASZÍN, RÓZSASZÍN
		TAKARÉKOS ÜZEMMÓD				AUT. TAKARÉKOS MÓD	KI, AUT. TAKARÉKOS MÓD, NORMÁL, TAKARÉKOS
		ZÁRT FELIRATOZÁS				KI	KI, 1. FELIRAT, 2. FELIRAT, 3. FELIRAT, 4. FELIRAT, 1. SZÖVEG, 2. SZÖVEG, 3. SZÖVEG, 4. SZÖVEG
		KIKAPCSOLÁSIDŐZÍTŐ				KI	KI, 0:30, 1:00, 2:00, 4:00, 8:00, 12:00, 16:00
		NYELV				ENGLISH	ENGLISH, DEUTSCH, FRANÇAIS, ITALIANO, ESPAÑOL, SVENSKA, 日本語 DANSK, PORTUGUÊS, ČEŠTINA, MAGYAR, POLSKI, NEDERLANDS, SUOMI NORSK, TÜRKÇE, РУССКИЙ, عربي, Ελληνικά, 简体中文, 한국어, TIẾNG VIỆT ROMÂNĂ, HRVATSKI, БЪЛГАРСКИ, INDONESIA, हिन्दी, ไทย, ئۇيغۇر, 繁體中文

* A csillaggal (*) jelölt elemek alapértelmezett beállítása a bemeneti jel függvényében változó.

Menüelem					Alapértelmezett	Opciók
BEÁLLÍT	MENÜ	SZÍNKIVÁLASZTÁS			SZÍN	SZÍNES, MONOKRÓM
		FORRÁSKIJELZŐ			BE	KI, BE
		AZONOSÍTÓ KIJELZÉSE			BE	KI, BE
		TAKARÉKOSSÁGI ÜZENET			KI	KI, BE
		IDŐ KIJELZÉSE			AUTOMATIKUS 45S	KÉZI, AUTOMATIKUS 5S, AUTOMATIKUS 15S, AUTOMATIKUS 45S
		HÁTTÉR			KÉK	KÉK, FEKETE, KÉP
		SZŰRÉSI ÜZENET			4000 [H]	KI, 100[H], 500[H], 1000[H], 2000[H], 4000[H]
	TELEPÍTÉS	VETÍTÉSI IRÁNY			ASZTALI ELŐRE	ASZTALI ELŐRE, PLAFONRÓL HÁTRA, ASZTALI HÁTRA, PLAFONRÓL ELŐRE
		VEZÉRLŐPULT LEZÁRÁSA			KI	KI, BE
		BIZTONSÁG			KI	KI, BE
		KOMMUNIKÁCIÓS SEBESSÉG			38400bps	4800bps, 9600bps, 19200bps, 38400bps
		SOROS PORT (P603X nem támogatja)			PC KEZELÉS	PC KEZELÉS, HDBaseT
		TÁVIRÁNYÍTÓ-ÉRZÉKELŐK			MIND	MIND, ELSŐ/HÁTSÓ, ELSŐ, HÁTSÓ, HDBaseT (HDBaseT alkalmazást nem támogat a P603X)
		VEZÉRLÉS-AZONOSÍTÁS	VEZÉRL-AZONOSÍTÁSI SZ		1	1–254
			VEZÉRLÉS-AZONOSÍTÁS		KI	KI, BE
		TESZT ÁBRÁK				
	OPCIÓK(1)	AUTOMATA BEÁLLÍTÁS			NORMÁL	KI, NORMÁL, FINOM
		AKAD.MENT. VIDEOLETÖLT.			KI	KI, BE
		VENTILÁTOR ÜZEMMÓD			AUTOMATIKUS	AUTO, MAGAS, NAGY MAGASSÁG
		JELFORRÁS KIVÁLASZTÁSA	SZÁMÍTÓGÉP		RGB/KOMPONENS	RGB/KOMPONENS, RGB, KOMPONENS
			VIDEO		AUTOMATIKUS	AUTO, NTSC3.58, NTSC4.43, PAL, PAL-M, PAL-N, PAL60, SECAM
		WXGA MÓD			P554U/P474U/ P554W/P474W:BE P604X/P603X:KI	KI, BE
		V.SOROS OPC. KIKAPCS			BE	KI, BE
		HDMI BEÁLLÍTÁSOK	HDMI1	VIDEO SZINT	AUTOMATIKUS	AUTO, NORMÁL, ERŐSÍTETT
			HDMI2	VIDEO SZINT	AUTOMATIKUS	AUTO, NORMÁL, ERŐSÍTETT
			HDBaseT (P603X nem támogatja)	VIDEO SZINT	AUTOMATIKUS	AUTO , NORMÁL, ERŐSÍTETT
		AUDIO KIVÁLASZTÁS	HDMI1		HDMI1	HDMI1, SZÁMÍTÓGÉP
			HDMI2		HDMI2	HDMI2, SZÁMÍTÓGÉP
			HDBaseT (P603X nem támogatja)		HDBaseT	HDBaseT, SZÁMÍTÓGÉP
		HANGJELZÉS			BE	KI, BE
	OPCIÓK(2)	KÉSZENLÉTI ÜZEMMÓD			NORMÁL	NORMÁL, HÁLÓZAT KÉSZENLÉTI MÓD
		KÖZVETLEN BEKAPCS.			KI	KI, BE
		AUTO BEKAPCS.			KI	KI, BE
		AUTO KIKAPCS.			KÉSZENLÉT (NORMÁL): 1:00 HÁLÓZAT KÉSZENLÉTI MÓD: 0:15	KI, 0:05, 0:10, 0:15, 0:20, 0:30, 1:00
		ALAPFORRÁS VÁLASZTÁSA			UTOLSÓ	UTOLSÓ, AUTO, HDMI1, HDMI2, SZÁMÍTÓGÉP, VIDEO, HDBaseT, USB-A (HDBaseT alkalmazást nem támogat a P603X)
		EMISSZIÓ				
		VALUTA			$	$, €, JP¥, RMB¥
		VALUTAÁTVÁLTÓ				
	VEZETÉKES LAN	VEZETÉKES LAN			ENGEDÉLYEZ	TILTÁS, ENGEDÉLYEZÉS
		BEÁLLÍTÁSOK			DHCP: BE AUTO DNS: BE	DHCP, IP-CÍM, ALHÁLÓZATI MASZK, ÁTJÁRÓ, AUTO DNS, DNS
		ÚJRA KAPCSOLÓDÁS				
	VEZETÉK NÉLKÜLI LAN	PROFIL			KIKAPCSOLVA	KIKAPCSOLVA, HOZZÁFÉRÉSI PONT, NFRASTRUKTÚRA
		ÚJRA KAPCSOLÓDÁS				

* A csillaggal (*) jelölt elemek alapértelmezett beállítása a bemeneti jel függvényében változó.

Menüelem			Alapértelmezett	Opciók
INFO	ÜZEMIDŐ	IZZÓ ÉLETTARTAMA MÉG		
		FELHASZNÁLT IZZÓÓRÁK		
		FELHASZNÁLT SZŰRŐÓRÁK		
		TELJES SZÉN-DIOXID MEGTAKARÍTÁS		
		TELJES MEGTAKARÍTÁS		
	FORRÁS(1)	JEL MEGNEVEZÉSE		
		FORRÁS INDEX		
		VÍZSZINTES FREKVENCIA		
		FÜGGŐLEGES FREKVENCIA		
		SZINKRONJEL TÍPUSA		SEPARATE SYNC, ÖSSZETETT SZINKRONIZÁLÁS, ZÖLD SZINKRONIZÁLÁSA, VIDEO SZINKRONIZÁLÁSA
		SZINKRONJEL POLARITÁS		
		LETAPOGATÁS TÍPUSA		
	FORRÁS(2)	JELTÍPUS		
		VIDEO TÍPUSA		
		BITMÉLYSÉG		8[bits], 10[bits], 12[bits]
		VIDEO SZINT		
	HDBaseT (P603X nem támogatja)	JELMINŐSÉG		
		MŰKÖDTETÉSI MÓD		
		ÖSSZEKÖTTETÉS ÁLLAPOT		
		HDMI ÁLLAPOT		
	VEZETÉKES LAN	IP-CÍM		
		ALHÁLÓZATI MASZK		
		ÁTJÁRÓ		
		MAC CÍM		
	VEZETÉK NÉLKÜLI LAN	IP-CÍM		
		ALHÁLÓZATI MASZK		
		ÁTJÁRÓ		
		MAC CÍM		
		SSID		
		HÁLÓZAT TÍPUSA		
		BIZTONSÁG		
		CSATORNA		
		JELSZINT		
	VERSION	FIRMWARE		
		DATA		
	EGYEBEK	VETÍTŐ NEVE		
		GAZDAGÉP NEVE		
		MODEL NO.		
		SERIAL NUMBER		
		LAN UNIT TYPE		
		CONTROL ID (ha a [VEZÉRLÉS-AZONOSÍTÁS] be van állítva)		
NULLÁZ	AKTUÁLIS JEL			
	ÖSSZES ADAT			
	LÁMPA ÓRÁK SZÁMÁNAK NULLÁZÁSA			
	SZŰRŐÓRÁK SZÁMÁNAK NULLÁZÁSA			

* A csillaggal (*) jelölt elemek alapértelmezett beállítása a bemeneti jel függvényében változó.

❹ Menüleírások és funkciók: [FORRÁS]

HDMI1 és HDMI2

A HDMI 1 vagy 2 IN bemeneti csatlakozóba bekötött, HDMI-kompatibilis eszköz kiválasztása.

SZÁMÍTÓGÉP

A COMPUTER bemenetijel-csatlakozóba kötött számítógép kiválasztása.

MEGJEGYZÉS: Ha a komponens bemeneti jelet a COMPUTER IN csatlakozóba kötötte be, akkor a [SZÁMÍTÓGÉP] menüpontot válassza ki.

VIDEO

A VIDEO bemenetbe kötött eszköz – videomagnó, DVD-lejátszó vagy dokumentumkamera – kiválasztása.

HDBaseT (P603X nem támogatja)

Kivetíti a HDBaseT jelet.

USB-A

Ez a funkció diákat tároló USB-s adathordozók használatával tartott előadásokra biztosít lehetőséget.
(→ 43. oldal ”4. A Viewer funkció használata”)

❺ Menüleírások és funkciók: [ADJUST] (IGAZÍTÁS)

[KÉP]

[ELŐRE BEÁLLÍTOTT]

Ezen a funkción keresztül a kivetített képre optimalizált beállítások választhatók ki.
A sárga, a cián és a bíborvörös szín semleges telítettsége szabályozható.
Hét előre beállított, optimalizált érték a különböző típusú képek létrehozásához. A [RÉSZLETES BEÁLLÍTÁSOK] menüpont kiválasztása után a felhasználó által szabályozható paraméterek beállításával testre szabhatók az egyes gamma- és színértékek is.
A beállítások az [ELŐRE BEÁLLÍTOTT1] - [ELŐRE BEÁLLÍTOTT7] pontok alatt tárolhatók el.

TELJES FÉNYERŐ..... Erős fénnyel megvilágított helyiségben való használatra javasolt.

ELŐADÁS ..... A PowerPoint-fájlok használatával megtartott bemutatókhoz javasolt.

VIDEO..... Szokásos TV-adások megtekintéséhez javasolt.

FILM..... Filmekhez javasolt.

GRAFIKUS..... Grafikákhoz javasolt.

sRGB ..... Szabványos színértékek

DICOM SIM. ..... A DICOM szimulációs formátumhoz javasolt.

MEGJEGYZÉS:

- *A [DICOM SIM.] funkció kizárólag képzési és referenciacélokat szolgál, valódi diagnosztikai célokra való használata tilos.*
- *A DICOM a Digitális képkezeléshez és orvostudományban való kommunikációhoz. Az ACR (American College of Radiology, azaz Amerikai Radiológusok Társasága) és a NEMA (National Electrical Manufacturers Association, azaz Elektronikai Gyártók Országos Szövetsége) által kifejlesztett szabványt takarja.*
  A szabvány a digitális képadatok rendszerek közötti átvitelét írja le.

[RÉSZLETES BEÁLLÍTÁSOK]

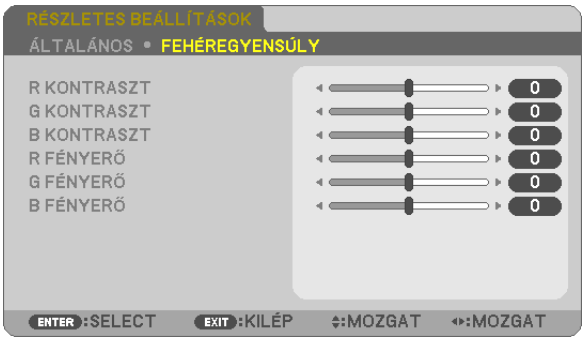

[ÁLTALÁNOS]

Az egyéni beállítások eltárolása: [REFERENCIA]

A funkció használatával az [ELŐRE BEÁLLÍTOTT 1] - [ELŐRE BEÁLLÍTOTT 7] pontok alatt tárolt egyéni beállítások adhatók meg. Először a [REFERENCIA] menüpont alatt válassza ki a kiindulási alapként használni kívánt előbeállítást, majd állítsa be a [GAMMA KORREKCIÓ] és a [SZÍNHŐMÉRSÉKLET] értéket.

TELJES FÉNYERŐ..... Erős fénnyel megvilágított helyiségben való használatra javasolt.

ELŐADÁS ..... A PowerPoint-fájlok használatával megtartott bemutatókhoz javasolt.

VIDEO..... Szokásos TV-adások megtekintéséhez javasolt.

FILM..... Filmekhez javasolt.

GRAFIKUS..... Grafikákhoz javasolt.

sRGB ..... Szabványos színértékek.

DICOM SIM. ..... A DICOM szimulációs formátumhoz javasolt.

A gammakorrekciós mód kiválasztása: [GAMMAKORREKCIÓ]

Az ajánlott módok a következők:

DINAMIKUS ..... Erős képkontrasztot biztosít.

TERMÉSZETES..... A kép természetes reprodukálása.

FEKETE RÉSZLETEK ..... A sötét árnyalatú képterületek részletesebb megjelenítése.

MEGJEGYZÉS: A [DICOM SIM.] előbeállításnak a [DETAIL SETTINGS] (RÉSZLETES BEÁLLÍTÁSOK) képernyőn való módosításakor ez a lehetőség nem érhető el.

Képméret kiválasztása a DICOM SIM előbeállításhoz: [KÉPERNYŐ MÉRETE]

Ez a funkció a képméretnek megfelelő gammakorrekciót valósítja meg.

NAGY..... 110 hüvelykes képmérethez

KÖZEPES..... 90 hüvelykes képmérethez

KICSI..... 70 hüvelykes képmérethez

MEGJEGYZÉS: Ez a lehetőség csak a [DICOM SIM.] előbeállításnak [RÉSZLETES BEÁLLÍTÁSOK] képernyőn való módosításakor érhető el.

A színhőmérséklet beállítása: [SZÍNHŐMÉRSÉKLET]

Ez a funkció a kívánt színhőmérséklet beállítását teszi lehetővé.

MEGJEGYZÉS: Ez a lehetőség nem érhető el olyankor, amikor a [REFERENCIA] menüből előzőleg kiválasztott tétel az [ELŐADÁS] vagy a [TELJES FÉNYERŐ].

Fényerő- és kontrasztszabályozás: [ERŐTELJES KONTRASZT]

Ez a funkció az optikai kontrasztnak a beépített írisz használatával való szabályozását teszi lehetővé.
A kontrasztarány a [BE] lehetőség kiválasztásával fokozható.

Választás az álló- és a mozgókép üzemmód között: [KÉP MÓD]

Ez a funkció az álló- és mozgókép üzemmód közötti választást teszi lehetővé.

ÁLLÓ..... Az állóképek üzemmódja.

MOZGÓ..... A mozgóképek üzemmódja.

MEGJEGYZÉS: Ez a lehetőség csak akkor érhető el, ha a [REFERENCIA] menüből előzőleg kiválasztott tétel a [TELJES FÉNYERŐ].

A színek javítása [SZÍNFOKOZÁS]

Ezzel erősítheti a kép színeit.

BE ..... Erősíti a színeket.

MEGJEGYZÉS: Ez a lehetőség csak akkor érhető el, ha a [REFERENCIA] menüből előzőleg kiválasztott tétel a [ELŐADÁS].

A fehéregyensúly szabályozása [FEHÉREGYENSÚLY]

Itt a fehéregyensúly szabályozható. Az egyes színek (RGB) kontrasztjának a képernyő fehérszintjéhez történő igazítása; az egyes színek (RGB) fényerejének a képernyő feketeszintjéhez történő beállítására használható.

[KONTRASZT]

A kép intenzitásának beállítása a bemeneti jelnek megfelelően.

[FÉNYERŐ]

A háttérraszter-intenzitás fényerőszintjének beállítása.

[ÉLESSÉG]

A kép részletességének szabályozása.

[SZÍN]

A színtelítettségi szint növelése vagy csökkentése.

[TELÍTETTSÉG]

A színszint módosítása +/– zöld és +/– kék szélsőértékek között. A piros szint referenciaként szolgál.

Bemeneti jel	KONTRASZT	FÉNYERŐ	ÉLESSÉG	SZÍN	TELÍTETTSÉG
SZÁMÍTÓGÉP/HDMI/HDBaseT (RGB)	Igen	Igen	Igen	Nem	Nem
SZÁMÍTÓGÉP/HDMI/HDBaseT (KOMPONENS)	Igen	Igen	Igen	Igen	Igen
VIDEO	Igen	Igen	Igen	Igen	Igen
USB-A	Igen	Igen	Igen	Nem	Nem

Igen = szabályozható, Nem = nem szabályozható

[VISSZAÁLLÍTÁS]

A [KÉP] menüben megadott beállítási értékek és paraméterek visszaállítása a gyári alapértelmezés szerintiekre a következők kivételével; az előre beállított számok és a [ELŐRE BEÁLLÍTOTT] menün belüli [REFERENCIA] almenü kivételével.
A [RÉSZLETES BEÁLLÍTÁSOK] menüben megadott beállítási értékek és paraméterek – az aktuálisan kiválasztott [ELŐRE BEÁLLÍTOTT] kivételével – nem állnak vissza.

[KÉPBEÁLLÍTÁSOK]

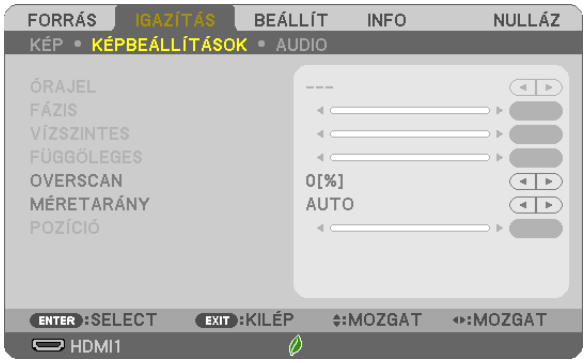

Az órajel és a fázis beállítása: [ÓRAJEL/FÁZIS]

Ezzel a két beállítással az ÓRAJEL és a FÁZIS kézzel szabályozható.

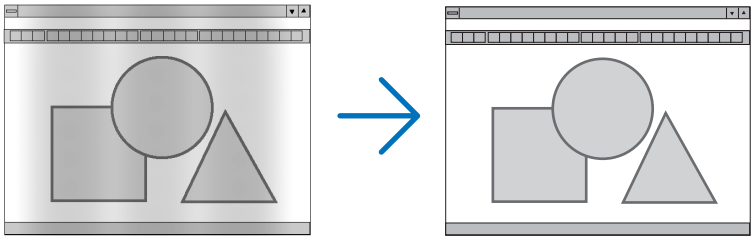

ÓRAJEL..... A funkció használatával a számítógépes képek finomhangolása végezhető el, és az esetleg megjelenő függőleges sávok távolíthatók el.
A funkcióval kiigazíthatók a kép vízszintes sávozását meggátoló órajel-frekvenciák.
A kiigazítás a számítógép első alkalommal való csatlakoztatásakor válhat szükségessé.

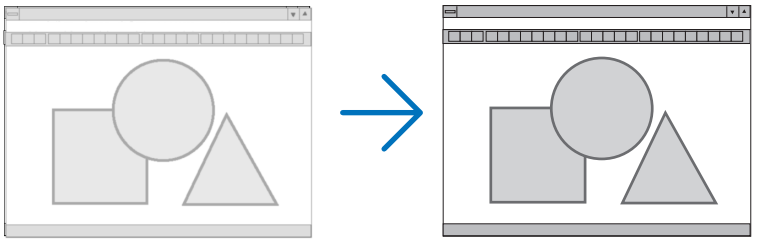

FÁZIS..... Ennek a funkciónak a használatával az órajel fázis igazítható ki, és a képzaj, a képpont-interferencia, valamint a szellemképhatás mértéke csökkenthető. (Nyilvánvalóan ez utóbbiról van szó akkor, ha a kép egy része vibrálva jelenik meg.)

A [FÁZIS] beállításhoz csak a [ÓRAJEL] beállítás elvégzése után kezdjen hozzá.

A vízszintes/függőleges pozíció beállítása [VÍZSZINTES/FÜGGŐLEGES]

A kép vízszintes és függőleges helyzetének szabályozása.

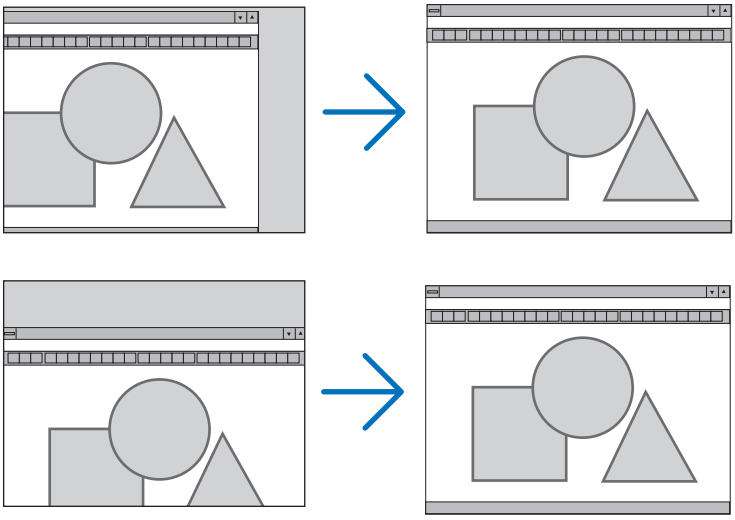

- A [FÁZIS] és a [ÓRAJEL] paraméter beállítása során a kép esetenként eltorzulhat. Ez nem hiba.
- Az [ÓRAJEL], [FÁZIS], [VÍZSZINTES], és [FÜGGŐLEGES] beállításai az aktuális jel memóriájában tárolódik el. A következő alkalommal, amikor ugyanolyan felbontású, vízszintes és függőleges frekvenciájú jelet vetít ki, annak beállításai visszakereshetők és alkalmazhatók.

  A memóriában tárolt, kiigazított értékek a [VISSZAÁLLÍTÁS] → [AKTUÁLIS JEL] és a [ÖSSZES ADAT] pontjának kiválasztásával állíthatók vissza az alapértelmezés szerintiekre.

A túlpásztázási arány beállítása: [TÚLPÁSZTÁZÁS]

A bemeneti jelre vonatkozó túlpásztázási arány (AUTO, 0, 5 vagy 10%-os) megválasztása.

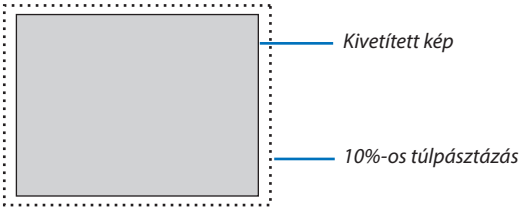

MEGJEGYZÉS:

- *A [0[%]] nem választható, ha a VIDEO jel van használatban.*
- *A [TÚLPÁSZTÁZÁS] funkció nem érhető el:*
  - *ha a [MÉRETARÁNY] menüben beállított érték a [EREDETI].*

A kép méretarányának kiválasztása: [MÉRETARÁNY]

A „méretaránya" fogalom a kivetített kép szélességének és magasságának egymáshoz viszonyított arányára utal.
A projektor a bemeneti jel tulajdonságait automatikusan azonosítja, és azt a megfelelő méretarányban jeleníti meg.

- Az alábbi táblázatban a legtöbb számítógép által támogatott, jellemző felbontások és képméretarányok szerepelnek.

Felbontás		Méretarány
VGA	640 × 480	4:3
SVGA	800 × 600	4:3
XGA	1024 × 768	4:3
WXGA	1280 × 768	15:9
WXGA	1280 × 800	16:10
WXGA+	1440 × 900	16:10
SXGA	1280 × 1024	5:4
SXGA+	1400 × 1050	4:3
UXGA	1600 × 1200	4:3
WUXGA	1920 × 1200	16:10

Opciók	Funkció
AUTOMATIKUS	A projektor a bemeneti jel tulajdonságait automatikusan azonosítja, és azt a méretarány módosítása nélkül jeleníti meg. (→ következő oldal) A bemeneti jel függvényében elképzelhető, hogy a projektor a kép méretarányát hibásan azonosítja be. Ilyen esetben a kép helyes méretaránya az alábbi menüpontok közül választható ki.
4:3	A kép 4:3 méretarányban jelenik meg.
16:9	A kép 16:9 méretarányban jelenik meg.
15:9	A kép 15:9 méretarányban jelenik meg.
16:10	A kép 16:10 méretarányban jelenik meg.
SZÉLES ZOOM (P604X/P603X)	A kép bal-jobb irányban nyújtott. A megjelenített képnek a vetítési felület bal és jobb szélén kívül eső részeit a projektor levágja, így azok nem láthatók.
LEVÉLMÉRET (P554U/P474U/P554W/P474W)	A levélméret méretarányú jelben továbbított kép vízszintesen és függőlegesen egyenlő mértékben nyúlik meg úgy, hogy a keretet kitöltse. A megjelenített képnek a vetítési felület felső és alsó szélén kívül eső részeit a projektor levágja, így azok nem láthatók.
SAJÁT	A projektor az aktuális képet akkor is eredeti felbontásában jeleníti meg, ha a számítógéptől érkező bemeneti jel felbontása a saját felbontásánál alacsonyabb. **[Példa 1]** Amikor a 800 × 600 felbontás bejövő jele P554U/P474U/P554W/P474W modellen jelenik meg: 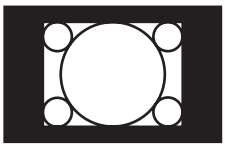 **[Példa 2]** Amikor a 800 × 600 felbontás bejövő jele P604X/P603X modellen jelenik meg: 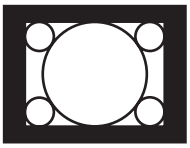 *MEGJEGYZÉS:* • *Nem számítógéptől érkező bemeneti jelek esetében a [EREDETI] beállítás nem választható ki.* • *A projektor saját felbontásánál magasabb felbontású bemeneti jelek esetében a [EREDETI] beállítás nem választható ki.*

Mintakép megjelenítése a helyes méretarány automatikus meghatározása mellett

P604X/P603X

[Számítógéptől érkező jel]

A bemeneti jel képméretaránya	4:3	5:4	16:9	15:9	16:10
Mintakép megjelenítése a helyes méretarány automatikus meghatározása mellett	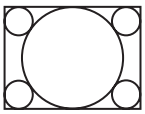	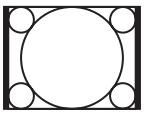		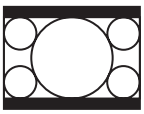	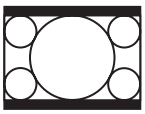

[Videojel]

A bemeneti jel képméretaránya	4:3	Levélméret	Összenyomott
Mintakép megjelenítése a méretarány automatikus meghatározása mellett	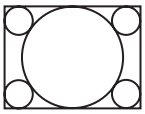	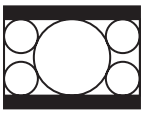	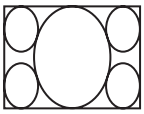 *MEGJEGYZÉS: Az összenyomott méretarányú bemeneti jel a [16:9] vagy a [SZÉLES ZOOM] menüpont kiválasztásával jeleníthető meg helyesen.*

P554U/P474U/P554W/P474W

[Számítógéptől érkező jel]

A bemeneti jel képméretaránya	4:3	5:4	16:9	15:9	16:10
Mintakép megjelenítése a helyes méretarány automatikus meghatározása mellett	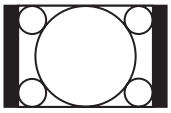	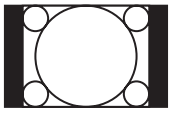	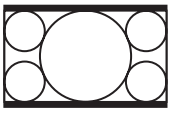	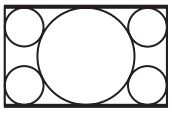	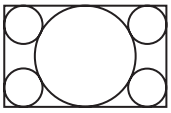

[Videojel]

A bemeneti jel képméretaránya	4:3	Levélméret	Összenyomott
Mintakép megjelenítése a méretarány automatikus meghatározása mellett	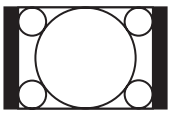	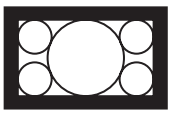 *MEGJEGYZÉS: A levélméret méretarányú bemeneti jel a [LEVÉLMÉRET] menüpont kiválasztásával jeleníthető meg helyesen.*	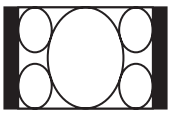 *MEGJEGYZÉS: Az összenyomott méretarányú bemeneti jel a [16:9] menüpont kiválasztásával jeleníthető meg helyesen.*

TIPP:

- *A [16:9], [15:9] és a [16:10] képméretarány kiválasztása esetén a függőleges pozíció a [POZÍCIÓ] menüpont alatt beállítható.*
- *A „levélméret" fogalom a 4:3 méretarányúnál szélesebb, a videoforrások esetében szabványosnak tekinthető képeket takarja.*
  A letterbox bemeneti jelek méretaránya a szélesvásznú filmekének „1,85:1" vagy az extra szélesvásznú mozifilmekének „2,35:1" felel meg.
- *Az „összenyomott" kifejezés azt a zsugorítást takarja, amelynek a révén a 16:9 méretarányú képek 4:3 vetítési felületen jeleníthetők meg.*

Kép [POZÍCIÓ] Függőleges pozíciójának beállítása (P554U/P474U/P554W/P474W esetében nem elérhető)

(csak akkor használható, ha a [MÉRETARÁNY] menüből kiválasztott érték [16:9], [15:9] vagy [16:10])

Ha a [MÉRETARÁNY] menüből kiválasztott érték [16:9], [15:9] vagy [16:10], akkor a kép felett és alatt fekete sávok jelennek meg. A függőleges pozíció a fekete terület teteje és alja között állítható.

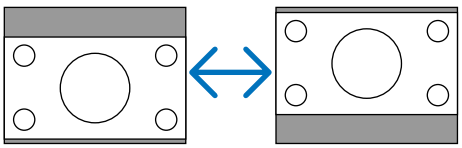

[AUDIO]

A hangerő növelése vagy csökkentése

A projektorba épített hangszóróra vagy az AUDIO OUT sztereó jack-kimenetre vezérelt hang erejének beállítása.

TIPP:

- *Olyankor, amikor a projektor menüje nem látható, a projektor készülékdobozának ◀ és ▶ gombja hangerőszabályzóként használható. A távirányító +/– gombjai hangerőszabályzóként működnek. (→ 22. oldal)*

❻ Menüleírások és funkciók: [BEÁLLÍT]

[ÁLTALÁNOS]

A trapéztorzítás manuális korrekciója [TRAPÉZTORZÍTÁS]

A vízszintes vagy függőleges trapéztorzítás, a bal/jobb vagy fent/lent párnatorzítás vagy a sarokpontos korrekció manuálisan is elvégezhető.

MEGJEGYZÉS:

- *A [TRAPÉZTORZÍTÁS VÍZSZ.] és a [TRAPÉZTORZÍTÁS FÜGG.] egyszerre beállítható.*
- *A menüelem átváltásához először nullázza az első menüelemet.*
- *A beállítási értékek felül lesznek írva. Ezek akkor sem törlődnek, ha a projektort kikapcsolja.*
- *A [TRAPÉZTORZÍTÁS], [PÁRNATORZÍTÁS] és [SAROKPONTOS] korrekció elektronikus módszerrel valósul meg, így alkalmazása a kép kis mértékű elmosódását okozhatja.*

TRAPÉZTORZÍTÁS VÍZSZ. .....Korrigálja a vízszintes trapéztorzítást. (→ 20. oldal)

TRAPÉZTORZÍTÁS FÜGG. .....Korrigálja a függőleges trapéztorzítást. (→ 20. oldal)

PÁRNATORZÍT. BAL/JOBB .....Korrigálja a párnatorzítást a bal vagy a jobb oldalon. (→ 30. oldal)

PÁRNATORZ. FENT/LENT .....Korrigálja a párnatorzítást a fent, lent. (→ 30. oldal)

SAROKPONTOS .....A kivetített képet könnyedén a képernyő széleihez igazíthatja, ha a kép négy sarkát a képernyő sarkaihoz illeszti. (→ 28. oldal)

PÁRNATORZÍTÁS .....Felül, alul, bal vagy jobb oldalon végzi a párnatorzítás javítását. (→ 31. oldal)

NULLÁZ .....Az összes fenti értéket visszaállítja a gyári alapértékekre.

TIPP:

- *A [SAROKPONTOS] és [TRAPÉZTORZÍTÁS] torzítás javítása esetén vízszintesen ±20°, míg függőlegesen ±30° a maximális beállítási tartomány.*
- *A bemenetei jelt függvényében a beállítási tartomány kisebb lehet.*

A falszínkorrekció használata: [FALSZÍN]

Ez a funkció adaptív színkorrekciót tesz lehetővé azokban a helyzetekben, amelyekben a vetítés céljára igénybevett felület nem fehér színű.

MEGJEGYZÉS: A [FEHÉRTÁBLA] beállítás kiválasztásával a lámpa fényereje csökkenthető.

Az energiatakarékos üzemmód beállítása: [TAKARÉKOS ÜZEMMÓD]

A TAKARÉKOS ÜZEMMÓD használatával hosszabb a lámpa élettartama, ezzel együtt alacsonyabb az áramfogyasztás és a CO_2-kibocsátás is.
A lámpa négy féle fényerő mód kiválasztásával állítható be: [KI], [AUT. TAKARÉKOS MÓD], [NORMÁL] és [TAKARÉKOS] módok.
(→ 26. oldal)

A zárt feliratozás beállítása: [ZÁRT FELIRATOZÁS]

Ebben a menüben számos olyan feliratozási mód közül lehet választani, amelyekben a Video forrásból érkező képekre szövegek vetíthetők rá.

KI ..... Kilépés a zárt feliratozási módból.

1-4. FELIRATOZÁS..... Szöveg rávetítése a képre.

1-4. SZÖVEG ..... Szövegmegjelenítés.

MEGJEGYZÉS:

- *A zárt feliratozás nem lehetséges a következő helyzetekben:*
  - *üzenetek és menük megjelenítésekor.*
  - *képek kinagyításakor, megállításakor vagy elnémításakor.*
- *Előfordulhat, hogy a felirat vagy zárt felirat egy része lemarad. Ilyen esetekben próbálja meg a feliratokat a vásznon belül áthelyezni.*

A kikapcsolásidőzítő használata: [KIKAPCSOLÁSIDŐZÍTŐ]

1. ***Válassza ki a 30 perc és 16 óra közötti tartományba eső időhosszok – OFF (KI), 0:30, 1:00, 2:00, 4:00, 8:00, 12:00, 16:00 – közül a kívánságának megfelelőt.***
2. ***Nyomja le a távirányító ENTER gombját.***
3. ***Megkezdődik a hátralévő idő visszaszámlálása.***
4. ***A visszaszámlálás végén a projektor automatikusan kikapcsol.***

MEGJEGYZÉS:

- *A visszaszámlálás az időzítési menü [KI] pontjának kiválasztásával vagy a projektor manuális kikapcsolásával szakítható meg.*
- *Amikor a projektor automatikus kikapcsolásáig hátralévő idő hossza 3 percre csökken, a vetítési felületen megjelenik a [A PROJEKTOR 3 PERCEN BELÜL KIKAPCSOL] üzenet.*

A menü nyelvének kiválasztása: [NYELV]

A vetítési felületen megjelenő utasítások nyelve 30 lehetőség közül választható ki.

MEGJEGYZÉS: A PJLink protokollra vonatkozó beállításokat a [NULLÁZ] menüből kiadott parancsok nem befolyásolják.

[MENÜ]

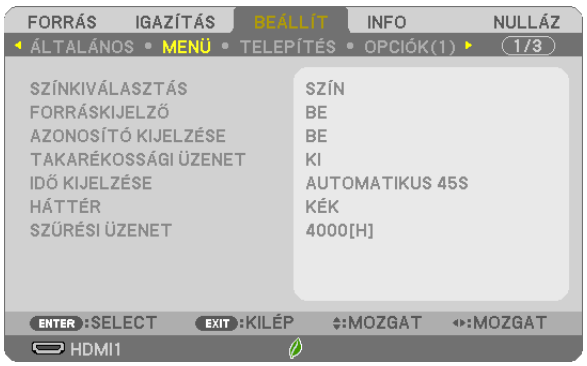

A menü színösszeállításának kiválasztása: [SZÍNÖSSZEÁLLÍTÁS]

Kétféle színösszeállítás – SZÍNES és FEKETE-FEHÉR – választható.

A bementi forrás beazonosításának be-/kikapcsolása: [FORRÁSKIJELZŐ]

Ezen a menüponton keresztül a bemeneti forrásoknak – HDMI1, HDMI2, SZÁMÍTÓGÉP, VIDEO, HDBaseT, USB-A – a vetítési felület job felső részén való megjelenítése engedélyezhető és tiltható le.
Ha nincs semmilyen bemeneti jel, a projektor a jel hiányára utaló útmutató üzenetet fogja kivetíteni, amelyben a rendelkezésre álló forrás megkeresését kéri. A [FORRÁS] menü [USB-A] menüpontja kiválasztása esetén nem jelenik a jel hiányára vonatkozó üzenet.

A vezérlés-azonosító be-/kikapcsolása: [AZONOSÍTÓ KIJELZÉSE]

Ezen a menüponton keresztül a távirányító ID SET gombjának lenyomásakor megjelenő azonosítószám engedélyezhető és tiltható le.

Az energiatakarékossági üzenetek engedélyezése és tiltása: [ECO MESSAGE] (TAKARÉKOSSÁGI ÜZENET)

Ezen a menüponton keresztül az alábbi, a projektor bekapcsolásakor megjelenő üzenetek kapcsolhatók be és ki.

A takarékossági üzenetek az erőforrások kímélésére szólítják fel a felhasználót. Ha a [ECO MODE] (TAKARÉKOS ÜZEMMÓD) menüben beállított érték a [OFF] (KI), akkor az üzenet az [AUTO ECO] (AUT. TAKARÉKOS MÓD), [NORMAL] (NORMÁL) és [ECO] (TAKARÉKOS) üzemmódok egyikének a kiválasztását kéri.

Ha [AUT. TAKARÉKOS MÓD], [NORMÁL] vagy [TAKARÉKOS] van kiválasztva az [TAKARÉKOS ÜZEMMÓD] alatt

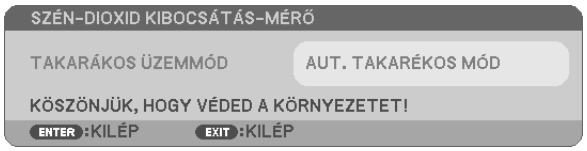

Az üzenet bármelyik gombbal bezárható. Az üzenet 30 másodperc letelte után beavatkozás nélkül eltűnik.

A [KI] üzemmódnak a [TAKARÉKOS ÜZEMMÓD] menüből való kiválasztása után

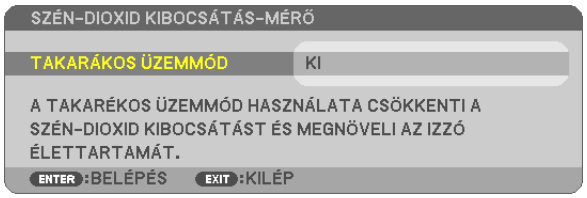

Az ENTER gomb lenyomásával a [TAKARÉKOS ÜZEMMÓD] menü jeleníthető meg. (→ 26. oldal)
Az üzenet az EXIT gombbal zárható be.

A menü megjelenítési időtartamának beállítása: [IDŐ KIJELZÉSE]

Ezen a menüponton keresztül az állítható be, mennyit várjon a projektor a menü kikapcsolásával az utolsó gomblenyomás után. Az előre beállított választási lehetőségek a következők: [KÉZI], [AUTOMATIKUS 5 S], [AUTOMATIKUS 15 S], valamint [AUTOMATIKUS 45 S]. A gyári alapértelmezés szerinti érték az [AUTOMATIKUS 45S].

A háttérszín vagy -logó megválasztása: [HÁTTÉR]

Ennek a funkciónak a használatával kék/fekete színű háttér vagy logó vetíthető ki olyankor, amikor a projektor nem kap bemeneti jelet. Az alapértelmezett háttér a [KÉK].

MEGJEGYZÉS:

- *A [HDBaseT] forrás kiválasztását követően, a [HÁTTÉR] menü [KÉP] menüpontja választásától függetlenül, a [KÉK] menüpont kiválasztása az érvényes. (P603X nem támogatja)*
- *A [FORRÁSKIJELZŐ] funkció engedélyezett állapota mellett a projektor adott esetben a beállítástól függetlenül a vetítési felület közepére ki fogja vetíteni a jel hiányára utaló útmutató üzenetet, amelyben a rendelkezésre álló forrás megkeresését kéri.*
- *Ezt a beállítást a [NULLÁZ] menüből kiadott parancsok nem befolyásolják.*

A szűrőemlékeztető megjelenítési időközének kiválasztása: [SZŰRÉSI ÜZENET]

Ebben a menüpontban állíthatja be, hogy a szűrőbetétek tisztítására emlékeztető üzenet két egymás utáni megjelenése között mennyi idő teljen el. A „PLEASE CLEAN FILTER" üzenet megjelenéskor tisztítsa meg a filtert. (→ 105. oldal)
Hat beállítási lehetőség választható ki:
KI, 100[H], 500[H], 1000[H], 2000[H], 4000[H]

MEGJEGYZÉS: A PJLink protokollra vonatkozó beállításokat a [NULLÁZ] menüből kiadott parancsok nem befolyásolják.

[TELEPÍTÉS]

A projektor helyzetének meghatározása: [ORIENTÁCIÓ]

Ebben a menüpontban a kép orientációja állítható be a projektor elhelyezésének megfelelően. A választható lehetőségek a következők: Asztali előre, plafonról hátra, asztali hátra, plafonról előre vetítés.

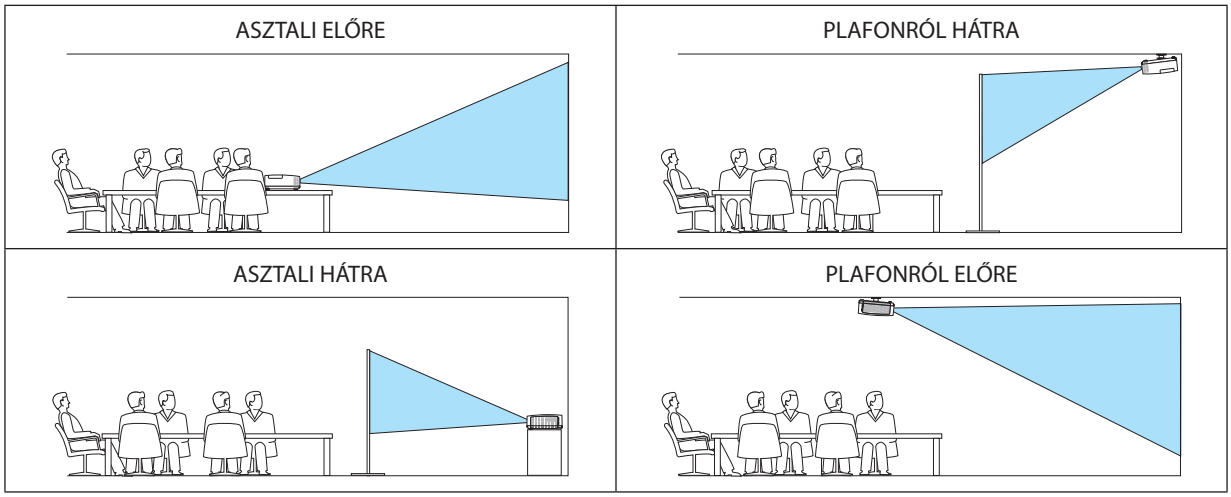

A készülékdoboz gombjainak hatástalanítása: [VEZÉRLŐPULT LEZÁRÁSA]

Ezen a menüponton keresztül a [VEZÉRLŐPULT LEZÁRÁSA] funkció kapcsolható be és ki.

MEGJEGYZÉS:

- *A VEZÉRLŐPULT LEZÁRÁSA beállítása a távvezérlő működésére nincs hatással.*
- *A vezérlőgombok zárolása [OFF] a projektor SOURCE gombját körülbelül 10 másodpercen át lenyomva tartva oldható fel.*

TIPP: A [VEZÉRLŐPULT LEZÁRÁSA] bekapcsolt állapotát a menü jobb alsó részén látható [ ] ikon jelzi.

A jelszavas védelem bekapcsolása: [BIZTONSÁG]

Ezen a menüponton keresztül a BIZTONSÁG funkció állítható be.
A projektor csak a helyes kód megadása után vetít képet. (→ 33. oldal)

MEGJEGYZÉS: A PJLink protokollra vonatkozó beállításokat a [NULLÁZ] menüből kiadott parancsok nem befolyásolják.

Az adatátviteli sebesség beállítása: [KOMMUNIKÁCIÓS SEBESSÉG]

Ebben a menüpontban a D-Sub 9P típusú PC CONTROL port átviteli sebessége állítható be. A 4800 - 38400 bps közötti tartományba eső sebességértékeket támogatja. Az alapértelmezett érték 38 400 bps. A sebességértéket a csatlakoztatni kívánt eszköznek megfelelően válassza meg (az eszköztípus függvényében elképzelhető, hogy nagyobb kábelhossz mellett ajánlott alacsonyabb átviteli sebességet választani).

MEGJEGYZÉS: Az adatátviteli sebességre vonatkozó beállítást a [NULLÁZ] menüből kiadott parancsok nem befolyásolják.

A soros port kiválasztása: [SOROS PORT] (P603X nem támogatja)

Ebben a menüpontban állítható be, hogy a projektor melyik csatlakozója fogadja a soros adatátvitel ellenőrző jeleit (például a be- és kikapcsolás jeleit), amikor a projektort kereskedelmi forgalomban kapható HDBaseT jeladó eszközökkel távolról vezérlik. Amennyiben a projektort nem távvezérlővel működtetik (csak video- és audiojel küldése történik), akkor nem szükséges megadni ezt a beállítást.

PC KEZELÉS ..... Az ellenőrző jeleket (RS232C soros vonalon zajló kommunikáció) a PC KEZELÉS csatlakozó fogadja.

HDBaseT ..... A video-, audio- és ellenőrző jeleket (RS232C soros vonalon zajló kommunikáció) az HDBaseT port fogadja.

MEGJEGYZÉS:

- *A [HDBaseT] beállítása nem működik, ha a projektor készenléti üzemmódban van, függetlenül attól, hogy a [KÉSZENLÉTI ÜZEMMÓD] (→ 74. oldal) értéke a [NORMÁL] vagy a [HÁLÓZAT KÉSZENLÉTI MÓD] (ilyenkor az áramellátás nem kapcsolható be).*
  A készenléti üzemmódban lévő projektort az alábbi módokon kapcsolhatja be:
  - *A projektor működésbe hozható úgy, hogy RS-232C soros vonalon zajló kommunikációval számítógéphez csatlakoztatja azt (a projektoron használja a PC KEZELÉS csatlakozót és a PC Control Utility segédprogramot, a [KÉSZENLÉTI ÜZEMMÓD] beállítást pedig állítsa [HÁLÓZAT KÉSZENLÉTI MÓD] értékre).*
  - *A projektor működésbe hozható úgy, hogy a hálózaton keresztül számítógéphez csatlakoztatja azt (a projektoron használja a LAN portot és a PC Control Utility segédprogramot, a [KÉSZENLÉTI ÜZEMMÓD] beállítást pedig állítsa [HÁLÓZAT KÉSZENLÉTI MÓD] értékre).*

TIPP:

- *A projektor LAN portról történő vezérlése esetén bármelyik beállítás használható.*

A távirányító érzékelőinek be- és kikapcsolása: [TÁVIRÁNYÍTÓ-ÉRZÉKELŐK]

Ebben a menüpontban beállíthatja a projektor első és hátsó paneljén található távirányító-érzékelőket, valamint a HDBaseT távirányító-érzékelőjét.
A választható lehetőségek a következők: MIND, ELSŐ/HÁTSÓ, ELSŐ, HÁTSÓ és HDBaseT.
(HDBaseT alkalmazást nem támogat a P603X)

MEGJEGYZÉS:

- *A [HDBaseT] beállítása nem működik, ha a projektor készenléti üzemmódban van, függetlenül attól, hogy a [KÉSZENLÉTI ÜZEMMÓD] (→ 74. oldal) értéke a [NORMÁL] vagy a [HÁLÓZAT KÉSZENLÉTI MÓD] (ilyenkor az áramellátás nem kapcsolható be).*

TIPP:

- *Ha erős napfény vagy megvilágítás éri a távvezérlő érzékelőjét és a távvezérlő nem működik, válasszon másik beállítást.*
- *A projektor hátoldalán található távvezérlő érzékelő nem használható, ha a külön megvásárolható kábelfedél fel van szerelve a projektorra.*

A projektor azonosítójának beállítása: [VEZÉRLÉS-AZONOSÍTÁS]

Az egyes projektorokhoz külön azonosítószámok rendelhetők, amelyeknek révén aztán egyetlen távirányítóval is egymástól függetlenül, önállóan vezérelhetők. Ha ugyanazt az azonosítót osztja ki az összes projektorhoz, lehetősége van az összes projektor kényelmesen együtt működtetni egy távirányítóval. Mindehhez az egyes projektorokba be kell vinni az azonosítószámokat.

VEZÉRL-AZONOSÍTÁSI SZ.....1 és 254 között válassza ki a projektorhoz hozzárendelni kívánt számot.

VEZÉRLÉS-AZONOSÍTÁS .....A [KI] érték kiválasztásával a VEZÉRLÉS-AZONOSÍTÁS funkció letiltható, míg a [BE] érték kiválasztásával engedélyezhető.

MEGJEGYZÉS:

- *Ha a [BE] van kiválasztva a [VEZÉRLÉS-AZONOSÍTÁS], a projektor nem működtethető a távirányítóval mivel az nem támogatja a VEZÉRLÉS-AZONOSÍTÁS funkciót. (Ebben az esetben a projektor készülékházán található gombokat használhatja.)*
- *Ezt a beállítást a [NULLÁZ] menüből kiadott parancsok nem befolyásolják.*
- *A VEZÉRLÉS-AZONOSÍTÁS funkció kikapcsolására szolgáló menü a projektor ENTER gombját mintegy 10 másodpercen át lenyomva tartva jeleníthető meg.*

Vezérlés-azonosítás hozzárendelése és módosítása

1. ***Kapcsolja be a projektort.***
2. ***Nyomja le a távirányító ID SET gombját.***

   Megjelenik a VEZÉRLÉS-AZONOSÍTÁS párbeszédablak.

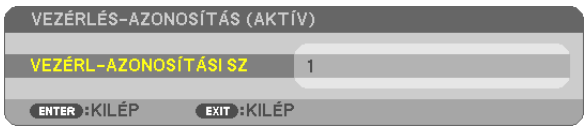

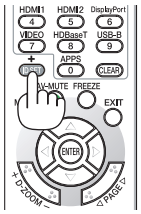

   Amennyiben a projektort az aktuális távirányító azonosítójával üzemeltetheti, az [AKTÍV] felirat jelenik meg. Amennyiben a projektort az aktuális távirányító azonosítójával nem tudja üzemeltetni, az [INAKTÍV] felirat jelenik meg. Az inaktív projektorhoz a vezérléshez szükséges távirányító-azonosító az alábbi eljárás (3. lépés) lebonyolításával rendelhető hozzá.

3. ***A távirányítón az ID SET gomb nyomva tartása mellett nyomja le a számbillentyűk valamelyikét.***

   Példa:

   A „3”-as szám a távirányító „3”-as számbillentyűjének lenyomásával osztható ki.

   A No ID (Nincs azonosító) felirat azt jelenti, hogy valamennyi projektor egyetlen távirányítóval, párhuzamosan vezérelhető. Ez az érték a „000” szám bevitelével vagy a CLEAR (TÖRLÉS) gomb lenyomásával adható meg.

   Tipp: az azonosítók tartománya 1 és 254 között lehet.

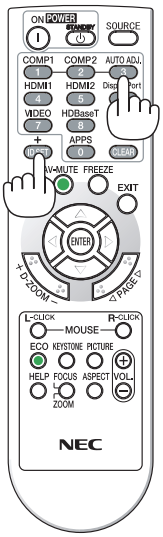

4. ***Engedje fel az ID SET gombot.***

   A VEZÉRLÉS-AZONOSÍTÓ párbeszédablakban megjelenik az új érték.

MEGJEGYZÉS:

- *Az elemek lemerülését vagy eltávolítását követően az azonosítók néhány nap alatt törlődnek.*
- *Az elemek eltávolítása után a megadott azonosítók a távirányító bármely gombjának szándékolatlan lenyomásakor törlődnek.*

A tesztminta használata: [TESZTMINTA]

Megjeleníti a tesztképernyőt, aminek segítségével ellenőrizheti a képtorzítást a projektor beállításakor. Nyomja meg az ENTER gombot a tesztképernyő megjelenítéséhez; nyomja meg az EXIT gombot a tesztképernyő bezárásához és a menübe való visszalépéshez. A tesztképernyő megjelenítésekor a trapéztorzítás, sarokpontos és párnatorzítás opciókhoz tartozó menük és korrekciók nem érhetőek el.

[OPCIÓK(1)]

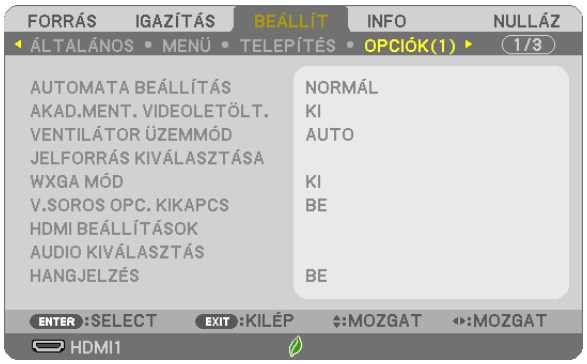

Az automatikus beállítási mód kiválasztása: [AUTOMATA BEÁLLÍTÁS]

Ezen a menüponton keresztül az automatikus beállítási mód választható ki, így a számítógépről érkező bemeneti jel a zaj és a stabilitás függvényében automatikusan és manuálisan egyaránt kiigazítható. Az automatikus kiigazításnak kétféle módja létezik: a [NORMAL] (NORMÁL) és [FINE] (FINOM).

KI ..... A számítógépről érkező bemeneti jelet a projektor nem igazítja ki automatikusan. A bemeneti jel manuálisan optimalizálható.

NORMÁL..... Alapértelmezett beállítás. A számítógépről érkező bemeneti jelet a projektor automatikusan kiigazítja. Szokásos helyzetekben ezt a lehetőséget válassza ki.

FINOM..... Válassza ezt az opciót, ha finom igazításra van szükség. Ez több időt vesz igénybe, mint amikor a [NORMÁL] van kiválasztva.

[AKAD.MENT. VIDEOLETÖLT.]

A bemeneti aljzatok közötti váltás esetén a váltást megelőzően megjelenített kép kimerevedik, hogy az új képre jelhiányból adódó képkimaradás nélkül történjen az átváltás.

A ventilátor-üzemmód kiválasztása: [VENTILÁTOR MÓD]

Ezen a menüponton keresztül a ventilátor fordulatszámát meghatározó három üzemmód – AUTO, MAGAS és NAGY MAGASSÁG – közül lehet választani.

AUTO..... A beépített ventilátor automatikusan mindig a belső hőmérsékletnek megfelelő fordulatszámon működik.

MAGAS..... A beépített ventilátor magas fordulatszámon működik.

NAGY MAGASSÁG..... A beépített ventilátor magas fordulatszámon működik. Ezt a lehetőséget akkor válassza, ha a projektort a tengerszint felett legalább mintegy 5500 láb/1700 méterrel fekvő helyen használja.

Ha szeretné a projektor belső hőmérsékletét gyorsan lecsökkenteni, akkor válassza ki a [MAGAS] üzemmódot.

MEGJEGYZÉS:

- *A projektor több napon át tartó folyamatos használata esetén ajánlott a MAGAS üzemmódot kiválasztani.*
- *Ha a projektort a tengerszint felett legalább mintegy 5500 láb/1700 méterrel fekvő helyen használja, akkor válassza ki a [FAN MODE] (VENTILÁTOR MÓD) menüpont [HIGH ALTITUDE] (NAGY MAGASSÁG) értékét.*
- *A tengerszint felett mintegy 5500 láb/1700 méterrel vagy annál magasabban fekvő helyeken a [HIGH ALTITUDE] (NAGY MAGASSÁG) üzemmód beállítása nélkül a projektorhasználat túlmelegedéshez, majd a projektor leállásához vezethet. Ilyenkor a projektort néhány perces várakozás után kapcsolja vissza.*
- *A tengerszint felett mintegy 5500 láb/1700 méternél nem magasabban fekvő helyeken a [HIGH ALTITUDE] (NAGY MAGASSÁG) üzemmód beállítása a projektorhasználat során a lámpa túlságos lehűléséhez, így a kép vibrálásához vezethet. A [FAN MODE] (VENTILÁTOR MÓD) menüpontban váltson át az [AUTO] (AUTOMATIKUS) üzemmódra.*
- *A projektor tengerszint felett mintegy 5500 láb/1700 méterrel vagy annál magasabban fekvő helyeken való használata során esetenként lerövidülhet a részegységek, például a lámpa élettartama.*
- *Ezt a beállítást a [NULLÁZ] menüből kiadott parancsok nem befolyásolják.*

TIPP:

- *A [NAGY MAGASSÁG] kiválasztásakor egy [ ] ikon jelenik meg a képernyőn megjelenő menüben.*

A bemeneti jel formátumának kiválasztása: [JELFORRÁS KIVÁLASZTÁSA]

[SZÁMÍTÓGÉP]
Ezen a menüponton keresztül a [SZÁMÍTÓGÉP] aljzathoz rendelhető hozzá vagy az olyan bemeneti forrásoknak megfelelő RGB érték, mint például a számítógépek, vagy az olyan komponens videobemeneti forrásoknak megfelelő [KOMPONENS] érték, mint például a DVD-lejátszók. Szokásos esetben az [RGB/KOMPONENS] értéket válassza ki – így a projektor a komponens bemeneti jelet automatikusan érzékeli. Másfelől viszont akadhatnak olyan komponens bemeneti jelek is, amelyeket a projektor nem képes érzékelni. Ilyenkor a [KOMPONENS] értéket válassza ki.

[VIDEO]
Ezen a menüponton keresztül manuálisan lehet választani a kompozit videoszabványok között, ugyanakkor beállítható az automatikus választás is.
A gyári alapbeállítás [AUTO] – így a projektor a videoszabványt automatikusan érzékeli.
Ha a videoszabvány érzékelése a projektornak nehézséget okoz, akkor válassza ki a menüből a megfelelő értéket.

A WXGA mód engedélyezése és letiltása: [WXGA MÓD]

A [BE] érték kiválasztását követően a bemeneti jel felismerése során a WXGA (1280 × 768)/WUXGA (1920 × 1200) felbontás magasabb prioritást kap.
A [WXGA MÓD] menüpont [BE] beállítása mellett az P604X/P603X típusú projektorok az XGA (1024 × 768)/UXGA (1600 × 1200) felbontást nem mindig ismerik fel megfelelően. Ha így adódik, válassza ki az [KI] beállítást.

MEGJEGYZÉS:
- *A P604X/P603X modellek szállításakor a [KI] lehetőség van kiválasztva.*
- *A P554U/P474U/P554W/P474W modellek szállításakor a [BE] lehetőség van kiválasztva.*

A váltottsorosság kiszűrésének engedélyezése: [V.SOROS OPC. KIKAPCS]

A telecine bemeneti jeleket kezelő váltottsorosság-szűrő funkció be- és kikapcsolása.

KI ..... Ezt a lehetőséget akkor válassza, ha a videó vibrál, illetve képalkotási melléktermékek jelennek meg rajta.

BE ..... Szabványos alapértelmezett beállítás.

MEGJEGYZÉS: A HDTV (progresszív) és a számítógépről érkező bemeneti jelekre ez a funkció nem alkalmazható.

HDMI1, HDMI2 és HDBaseT beállítás [HDMI BEÁLLÍTÁSOK]

(HDBaseT alkalmazást nem támogat a P603X)

Végezze el mindegyik videoszint beállítását olyan HDMI1 eszköz csatlakoztatásakor, mint DVD-lejátszó és HDBaseT porton keresztüli csatlakoztatás esetén.

VIDEO SZINT ..... Az [AUTO] értéket akkor válassza ki, ha a videoszintet automatikusan szeretné érzékeltetni. Ha nem biztos, hogy az automatikus érzékelés megfelelően fog működni, akkor a [NORMAL] (NORMÁL) mód kiválasztásával tiltsa le a HDMI eszköz feljavítási funkcióját, vagy az [ENHANCED] (ERŐSÍTETT) mód kiválasztásával kapcsolja be a képkontraszt javítását és a sötét árnyalatú képterületek részletesebb megjelenítését.

Hangbeállítás [AUDIO KIVÁLASZTÁS]

Végezze el mindegyik hangszint beállítását HDMI készülék és HDBaseT porton keresztüli csatlakoztatás esetén.Válasszon minden egyes készülék és számítógép között.

HDMI1, HDMI2..... Válasszon [HDMI1] vagy [HDMI2] lehetőséget a HDMI1 IN vagy a HDMI2 IN bemenő digitális hangjelhez, és válassza a [SZÁMÍTÓGÉP] lehetőséget a SZÁMÍTÓGÉP bemenő hangjel átkapcsolásához.

HDBaseT..... Válassza a [HDBaseT] vagy [SZÁMÍTÓGÉP] lehetőséget, a hálózathoz csatlakozó forrás kiválasztásához. (P603X nem támogatja)

A gomblenyomást nyugtázó és a hibákat jelző hangjelzés engedélyezése: [HANGJELZÉS]

Ezen a menüponton keresztül a hibákat jelző és az alább felsorolt műveletek elvégzésekor hallható sípszó kapcsolható be és ki.

- A főmenü megjelenítése
- Váltás a bemeneti források között
- Adatok visszaállítása a [NULLÁZ] menüből kiadott paranccsal
- A POWER ON vagy a STANDBY gomb lenyomása

TIPP:

- *A hangerő szabályozás [HANGJELZÉS] le van tiltva. AV-NÉMÍTÁS gombot a hangjelzés leáll. Ha aktiválni szeretné a hangjelzés funkciót, állítsa a [HANGJELZÉS] lehetőséget [KI] állásba.*

[OPCIÓK(2)]

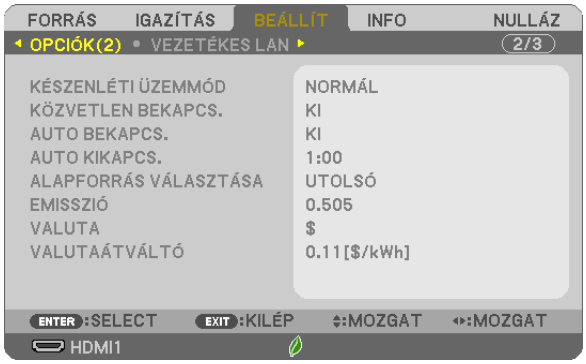

Az alacsony áramigényű [KÉSZENLÉTI ÜZEMMÓD] kiválasztása

A projektoron kétféle – [NORMAL] (NORMÁL) és [NETWORK STANDBY] (HÁLÓZAT KÉSZENLÉTI MÓD) – készenléti üzemmód közül lehet választani.
A NORMÁL üzemmódban a projektor olyan állapotra áll át, amelyben kevesebb áramot fogyaszt, mint a HÁLÓZAT KÉSZENLÉTI MÓD üzemmódban.

NORMÁL.....Amikor a [NORMÁL] lehetőséget választotta, a következő gombok és funkciók fognak működni:

A POWER gombok a projektor házán és a távvezérlés, valamint az AUTO BEKAPCS. és a PC irányítás paranccsal.

HÁLÓZAT KÉSZENLÉTI MÓD.....Ha a [HÁLÓZAT KÉSZENLÉTI MÓD] lehetőség van kiválasztva, a projektor csak kábeles LAN csatlakozással kapcsolható be és csak a következő gombok, portok és funkciók működnek:

A POWER gombok a projektor házán és a távirányítón; bekapcsolás a PC Control program parancsával, AUTO BEKAPCS., vezeték nélküli LAN egység (választható), a Felhasználói támogatás által elvégzett műveletek, LAN opció és Értesítés E-mailben opció.

FONTOS:

- *Ha a [HÁLÓZAT KÉSZENLÉTI MÓD] van beállítva a [KÉSZENLÉTI ÜZEMMÓD] lehetőségre, és a LAN 3 percig leválasztott állapotban van, a [KÉSZENLÉTI ÜZEMMÓD] automatikusan [NORMÁL] módra vált, az áramfogyasztás mérséklése céljából.*
- *Ha a [HÁLÓZAT KÉSZENLÉTI MÓD] van kiválasztva, az [AUTO KIKAPCS.] nem választható (szürkén jelenik meg), és a [0:15] automatikusan kiválasztásra kerül.*
  Amikor a [KÉSZENLÉTI ÜZEMMÓD] → [HÁLÓZAT KÉSZENLÉTI MÓD] lehetőség van kiválasztva;
  - amikor a [HÁLÓZATI\WSZOLGÁLTATÁS] → [AMX BEÁLLÍTÁSOK] → [ENGEDÉLYEZ] beállítás van kiválasztva;
  - amikor a [HÁLÓZATI\WSZOLGÁLTATÁS] → [Extron XTP] → [ENGEDÉLYEZ] beállítás van kiválasztva;
  - amikor a [HÁLÓZATI\nSZOLGÁLTATÁS] → [CRESTRON BEÁLLÍTÁSOK] → [CRESTRON VEZÉRLÉS] → [ENGEDÉLYEZ] beállítás van kiválasztva;
  - amikor a [HÁLÓZATI BEÁLLÍTÁSOK] → [VEZETÉK NÉLKÜLI LAN] → beállítás van kiválasztva, kivéve, ha a [KIKAPCSOLVA] lehetőség van érvényben és a vezeték nélküli LAN egység csatlakozik a projektorhoz;
  - amikor a jel bevitele a számítógépre, illetve a HDMI 1 IN vagy a HDMI 2 IN csatlakozóra történik.

MEGJEGYZÉS:

- *A PC CONTROL porton keresztül még a [NORMÁL] értéknek a [KÉSZENLÉTI ÜZEMMÓD] menüpontban való kiválasztását követően is lehetséges a projektor be- és kikapcsolása.*
- *A CO_2-kibocsátás csökkentését leíró érték kiszámításakor a projektor a készenléti üzemmódban fogyasztott áram mennyiségét nem veszi figyelembe.*
- *A [STANDBY MODE] (Készenléti üzemmód) beállítása nem változik meg még akkor sem, ha a [RESET] (Nulláz) műveletet elindította a menüben.*

A közvetlen bekapcsolás engedélyezése: [KÖZVETLEN BEKAPCS.]

Automatikusan bekapcsolja a projektort, amikor a tápkábelt aktív hálózati csatlakozóaljzatba csatlakoztatja. Ezáltal szükségtelen minden alkalommal a távirányítón, vagy a projektor dobozán található POWER gombot lenyomni.

A projektor bekapcsolása számítógépről érkező bemeneti jel érzékelésekor: [AUTO BEKAPCS.]

Amikor a projektor készenléti módban van, és a COMPUTER IN, a HDMI1 vagy a HDMI2 bemeneti aljzathoz csatlakoztatott számítógépről jelet vagy HDMI-jelet kap, akkor a projektor bekapcsol és rögtön kivetíti a számítógépről érkező képet.
Ennek a funkciónak köszönhetően szükségtelen minden alkalommal vagy a távirányítón, vagy a projektor dobozán található POWER gombot lenyomni.
A funkció csak akkor használható, ha a projektorhoz számítógép csatlakozik, maga a projektor pedig elektromos hálózati csatlakozóaljzatból kap tápellátást.

MEGJEGYZÉS:

- *A számítógépről érkező bemeneti jel leválasztásakor a projektor nem kapcsol ki. Ezt a funkciót ajánlott az AUTO KIKAPCS. funkcióval együtt használni.*
- *A funkció nem érhető el a következő helyzetekben:*
  - *amikor a COMPUTER IN aljzaton keresztül komponens jel érkezik,*
  - *amikor a projektor zöld jelre ültetett RGB szinkronjelet vagy kompozit szinkronjelet kap.*
- *A projektor kikapcsolása után az AUTO BEKAPCS. funkció engedélyezéséhez várjon 5 másodpercig, majd küldjön számítógépes vagy HDMI-jelet.*
  Ha a projektor kikapcsolásakor még érkezik számítógépes vagy HDMI-jel, az AUTO BEKAPCS. funkció nem fog működni, és a projektor készenléti üzemmódban marad.
- *A használatban levő projektortól függően előfordulhat, hogy az AUTO BEKAPCS. nem működik megfelelően. Ebben az esetben állítsa a [KÉSZENLÉTI ÜZEMMÓD] lehetőséget a[HÁLÓZAT KÉSZENLÉTI MÓD]-ra.*

Az energiagazdálkodás engedélyezése: [AUTO KIKAPCS.]

Με αυτή την επιλογή μπορείτε να κάνετε τη συσκευή προβολής να απενεργοποιηθεί αυτόματα (κατά την επιλεγμένη ώρα: 0:05, 0:10, 0:15, 0:20, 0:30, 1:00) εάν δεν ληφθεί σήμα από καμία είσοδο ή αν δεν εκτελεστεί καμία λειτουργία.

Az alapértelmezett bemeneti forrás kiválasztása: [ALAPFORRÁS VÁLASZTÁSA]

Alapértelmezettként a projektor minden egyes bekapcsoláskor egy adott bemenetről vár jelet – ugyanakkor erre a szerepre bármely bemenet kijelölhető.

UTOLSÓ ..... A projektor minden egyes bekapcsoláskor az előzőleg használt, vagy a legutóbbi aktív bemenetről érkező jelet tekinti alapértelmezettnek.

AUTO ..... A projektor a következő sorrendben keres jelet a bemeneteken: HDMI1 → HDMI2 → SZÁMÍTÓGÉP → VIDEO → HDBaseT → USB-A → HDMI1, és az elsőként megtalált forrást fogja megjeleníteni.

HDMI1 ..... A projektor minden egyes bekapcsoláskor a HDMI1 IN aljzaton keresztül érkező jel képét vetíti ki.

HDMI2 ..... A projektor minden egyes bekapcsoláskor a HDMI2 IN aljzaton keresztül érkező jel képét vetíti ki.

SZÁMÍTÓGÉP ..... A projektor minden egyes bekapcsoláskor a COMPUTER IN aljzaton keresztül érkező jel képét vetíti ki.

VIDEO ..... A projektor minden egyes bekapcsoláskor a VIDEO IN aljzaton keresztül érkező jel képét vetíti ki.

HDBaseT ..... A HDBaseT jeladót támogató aljzatokon keresztül érkező jel képét vetíti ki. (P603X nem támogatja)

USB-A ..... A projektor minden egyes bekapcsoláskor az USB adathordozón tárolt képeket jeleníti meg, vagy az ott található filmfájlokat vetíti le.

A szénlábnyom faktor beállítása [EMISSZIÓ]

A szénlábnyom faktor beállítása a szén-dioxid kibocsájtásának csökkentési számításaiban. A kezdeti beállítás 0.505[kg-CO2/kWh] az OECD által kiadott Az üzemanyag-égetésből származó szén-dioxid emisszió (2008-as kiadás) alapján.

Válassza ki a pénznemét [PÉNZNEM]

Kijelzi az elektromos áram díjazását (4 pénznemben elérhető).

$ ..... US Dollar

€..... EU Euro

JP¥..... Japán Yen

RMB¥..... Kínai Yuan

Pénznem-beállítások és pénznem-átváltások módosításai [VALUTAÁTVÁLTÓ]

Pénznem-beállítások és pénznem-átváltások módosításai a SZÉN-DIOXID MÉRŐ-höz.
Az alapbeállítás a következő:

US Dollar..... 0,11 [$/kWh]

EU Euro ..... 0,19 [€/kWh]

Japán Yen..... 20 [¥/kWh]

Kínai Yuan ..... 0,48 [¥/kWh]

Az US dollárra, EU euróra és a japán jenre vonatkozó kezdeti beállítások vonatkozási alapja az OECD által kiadott„Energiaárak és adók (2010 második negyedév)".
A kínai yuanra vonatkozó kezdeti beállítások vonatkozási alapja a JETRO által kiadott„Kínai adatok gyűjteménye (2010)".

A projektor vezetékes LAN-kapcsolatának beállítása: [VEZETÉKES LAN]

Fontos

- Ezeket a beállításokat egyeztesse a hálózati rendszergazdával.
- A vezetékes LAN-kapcsolat használatának megkezdése előtt csatlakoztassa a projektor LAN (RJ-45) portjába a LAN (Ethernet) kábelt. (→ 99. oldal)

TIPP: A megadott hálózati paramétereket a [NULLÁZ] menüből kiadott parancsok nem befolyásolják.

[VEZETÉKES LAN]	[KIKAPCSOLVA]	A vezetékes LAN-kapcsolat kikapcsolásra kerül.
	[ENGEDÉLYEZ]	A vezetékes LAN-kapcsolat bekapcsolásra kerül.
[BEÁLLÍTÁSOK]	[DHCP]	BE..... A projektor az IP-címet, az alhálózati maszkot és az alapértelmezett átjáró címét a DHCP-kiszolgálójától kapja meg. KI ..... A hálózati rendszergazda által kijelölt IP-címet, az alhálózati maszkot és az alapértelmezett átjáró címét közvetlenül kell megadni.
	[IP-CÍM]	Adja meg a projektornak a csatlakoztatott hálózaton belüli IP-címét.
	[ALHÁLÓZATI MASZK]	Adja meg a projektorhoz csatlakoztatott hálózat alhálózati maszkját.
	[ÁTJÁRÓ]	Adja meg a projektorhoz csatlakoztatott hálózat alapértelmezett átjárójának címét.
	[AUTO DNS]	BE..... A projektor a csatlakoztatott DNS-kiszolgáló IP-címét automatikusan kapja meg a DHCP-kiszolgálótól. KI ..... Adja meg a projektorhoz csatlakoztatott DNS-kiszolgáló IP-címét.
[ÚJRA KAPCSOLÓDÁS]	A projektor hálózathoz való csatlakoztatásának újbóli megkísérlése.	

A (választható tartozékként beszerezhető vezeték nélküli LAN-egységgel felszerelt) projektor vezeték nélküli LAN-kapcsolatának beállítása: [VEZETÉK NÉLKÜLI LAN]

Fontos

- Ezeket a beállításokat egyeztesse a hálózati rendszergazdával.
- A vezeték nélküli LAN-kapcsolat használatának megkezdése előtt csatlakoztassa a projektorhoz a választható tartozékként beszerezhető vezeték nélküli LAN-egységet. (→ 100. oldal)
- Végezze el a részletes beállításokat a vezeték nélküli LAN-hoz a HTTP szerver képernyőjén.

[PROFIL]	[KIKAPCSOLVA]	A vezeték nélküli LAN-kapcsolat nem működik.
	[HOZZÁFÉRÉSI PONT]	Állítsa [HOZZÁFÉRÉSI PONT]-nak a projektort az aljzatokhoz csatlakozó számítógépeknek és okostelefonoknak.
	[INFRASTRUKTÚRA]	Csatlakozás a projektort a hozzáférési ponthoz.
[ÚJRA KAPCSOLÓDÁS]	A projektor hálózathoz való csatlakoztatásának újbóli megkísérlése. A [PROFIL] valamelyikének módosítása után próbálja meg ezt a parancsot kiadni.	

Ha a számítógéppel a profil elmentésének céljával csatlakozik, és a Windows operációs rendszerben a kiválasztott profil Tulajdonságok lapján bejelöli a „Csatlakozás ehhez a hálózathoz, ha az hatótávolságon belül van” négyzetet, akkor a vezeték nélküli LAN-hálózathoz való hozzáférés megvalósul a következő feltételek mellett:

- a számítógép vagy a projektor bekapcsolásakor
- feltéve, hogy a számítógép a vezeték nélküli LAN-hálózat hatótávolságán belül elérhető.

A vezeték nélküli és a vezetékes LAN-hálózat közötti adatátvitel nem lehetséges.
Ha a [HOZZÁFÉRÉSI PONT] van beállítva, egyszerre legfeljebb 20 egység csatlakoztatható. A normál működéshez kb. 10 egység csatlakoztatása javasolt.

Tanácsok a LAN-kapcsolat beállításához

Csatlakozás DHCP-kiszolgálóhoz:
Válassza ki a projektor menüjének [BEÁLLÍTÁSOK] → [VEZETÉKES LAN] → [BEÁLLÍTÁSOK] → [DHCP] → [BE] beállítását, majd nyomja le az ENTER gombot. DHCP-kiszolgáló használata nélkül IP-címet megadni a webes felületen keresztül lehet. (→ 39. oldal)

Csak a vezeték nélküli hálózatra vonatkozóan megadandó beállítások (HÁLÓZATTÍPUS és WPA2 PSK):
Csatlakozzon a HTTP-kiszolgálói funkción keresztül elérhető webes felülethez (→ 36. oldal), majd a [HÁLÓZATI BEÁLLÍTÁSOK] → [BEÁLLÍTÁSOK] → [VEZETÉK NÉLKÜLI LAN] → [INFRASTRUKTÚRA], majd kattintson az [ALKALMAZ] lehetőségre. Adja meg a szükséges beállításokat a [BEÁLLÍTÁSOK] menüpontban, az értékek eltárolásához kattintson a [MENTÉS] lehetőségre, majd az értékek vezeték nélküli LAN kapcsolatra történő közvetítéséhez kattintson az [ALKALMAZ] gombra.

SSID választása:
Csatlakozzon a HTTP-kiszolgálói funkción keresztül elérhető webes felülethez (→ 36. oldal), majd a [HÁLÓZATI BEÁLLÍTÁSOK] → [BEÁLLÍTÁSOK] → [VEZETÉK NÉLKÜLI LAN] → [INFRASTRUKTÚRA], majd kattintson az [ALKALMAZ] lehetőségre. Ezen lépések elvégzése után kattintson a [BEÁLLÍTÁSOK] menüre az INFRASTRUKTÚRA megnyitásához, majd kattintson a [SITE SURVEY] lehetőségre a [KAPCSOLAT] oldalon, végül válassza ki a listából azt az SSID-t, amelyhez csatlakozni szeretne. Amennyiben nem használja a [SITE SURVEY]-t, gépelje be az SSID-t a [KAPCSOLAT] menüpontban. (→ 40. oldal)

A lámpacsere esedékessé válására figyelmeztető és a hibákról szóló e-mail üzenetek beállítása:
Csatlakozzon a HTTP-kiszolgálón keresztül elérhető webes felülethez (→ 36. oldal), majd válassza ki a [NETWORK SETTINGS] (HÁLÓZATI BEÁLLÍTÁSOK) → [ALERT MAIL] (E-MAIL ÉRTESÍTŐ) fület, ezután pedig töltse ki a [SENDER'S ADDRESS] (FELADÓ CÍME), [SMTP SERVER NAME] (SMTP-KISZOLGÁLÓ NEVE) és a [RECIPIENT'S ADDRESS] (RENDELTETÉSI CÍM) mezőket. Végül kattintson a [MENTÉS] elemre. (→ 41. oldal)

❼ Menüleírások és funkciók: [INFO]

Az aktuális bemeneti jel és a lámpahasználat állapotának megjelenítése. Ezen az oldalon nyolc lap füle található. A közölt információk a következők:

TIPP: Az [INFO] lap megjeleníthető a távirányító HELP gombjának lenyomásával.

[ÜZEMIDŐ]

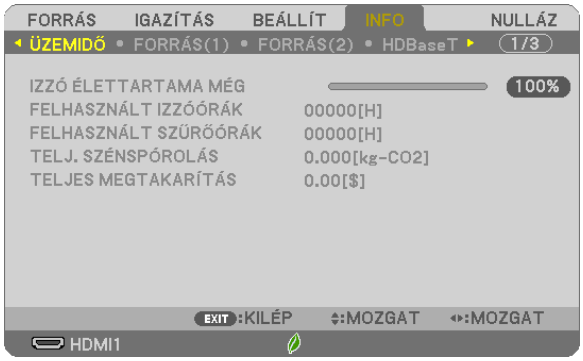

[IZZÓ ÉLETTARTAMA MÉG] (%)*
[FELHASZNÁLT IZZÓÓRÁK] (H)
[FELHASZNÁLT SZŰRŐÓRÁK] (H)
[TELJ. SZÉNSPÓROLÁS] (kg-CO2)
[TELJES MEGTAKARÍTÁS]

* A folyamatjelző sávról a lámpa hátralévő élettartama százalékos arányban olvasható le.

Az érték tájékoztatást ad a hátralévő használat idejéről. Amikor a lámpa hátralévő élettartama eléri a 0 értéket, az IZZÓ ÉLETTARTAMA MÉG folyamatjelző sáv 0%-ról 100 órára vált át, ezután pedig megkezdődik a visszaszámlálás.

Miután a lámpa hátralévő élettartamának ideje elérte a 0 órát, a projektort nem lehet bekapcsolni.

- Úgy a projektor bekapcsolásakor, mint a magán a projektoron vagy a távirányítón található POWER gomb lenyomásakor egy percen át üzenet látható, amely a lámpa vagy a szűrőbetétek cseréjének szükségességre hívja fel a figyelmet.

  Ez az üzenet a projektor vagy a távirányító bármely gombjának lenyomásával elutasítható.

Lámpa élettartama (órákban)			Cserelámpa
TAKARÉKOS ÜZEMMÓD			
KI/AUT. TAKARÉKOS MÓD	NORMÁL	TAKARÉKOS	
4000	6000	8000	NP44LP

- [TELJ. SZÉNSPÓROLÁS]

  A becsült széndioxid-megtakarítási adat kg-ban. A szén-dioxid megtakarítás számításában lévő széndioxid-kibocsátási tényező az OECD (2008) kiadványán alapul. (→ 27. oldal)

[FORRÁS(1)]

[JEL MEGNEVEZÉSE]
[FORRÁS INDEX]
[VÍZSZINTES FREKVENCIA]
[FÜGGŐLEGES FREKVENCIA]
[SZINKRONJEL TÍPUS]
[SZINKRONJEL POLARITÁS]
[LETAPOGATÁS TÍPUSA]

[FORRÁS(2)]

[JELTÍPUS]
[VIDEÓTÍPUS]
[BITMÉLYSÉG]
[VIDEO SZINT]

[HDBaseT] (P603X nem támogatja)

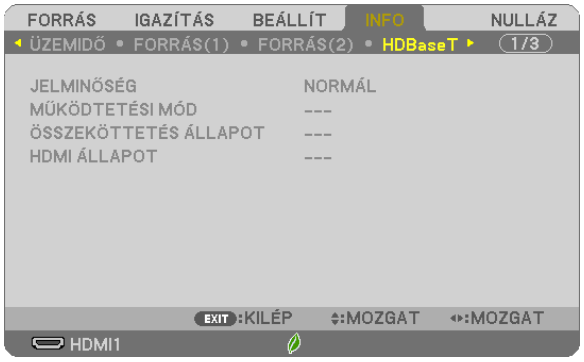

[JELMINŐSÉG]
[MŰKÖDTETÉSI MÓD]
[ÖSSZEKÖTTETÉS ÁLLAPOT]
[HDMI ÁLLAPOT]

[VEZETÉKES LAN]

[IP-CÍM]
[ÁTJÁRÓ]
[ALHÁLÓZATI MASZK]
[MAC-CÍM]

[VEZETÉK NÉLKÜLI LAN]

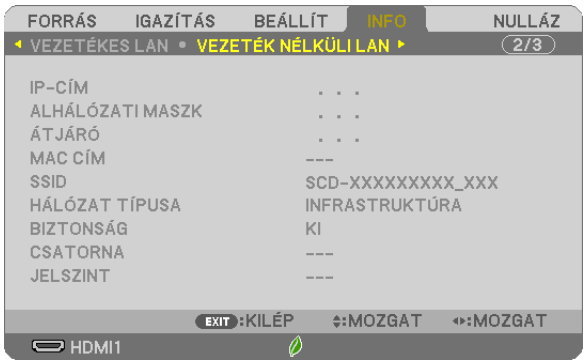

[IP-CÍM]
[ÁTJÁRÓ]
[SSID]
[BIZTONSÁG]
[JELSZINT]
[ALHÁLÓZATI MASZK]
[MAC-CÍM]
[HÁLÓZAT TÍPUSA]
[CSATORNA]

[VERSION]

[FIRMWARE] verzió
[DATA] Verzió

[EGYEBEK]

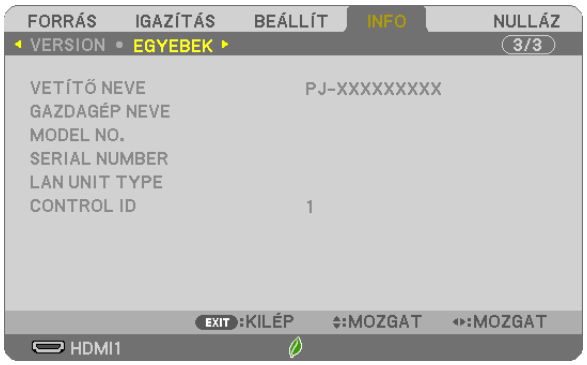

[VETÍTŐ NEVE]
[GAZDAGÉP NEVE]
[MODEL NO.]
[SERIAL NUMBER]
[LAN UNIT TYPE]
[CONTROL ID] ([CONTROL ID] (VEZÉRLÉS-AZONOSÍTÁS), ha be van állítva)

❽ Menüleírások és funkciók: [NULLÁZ]

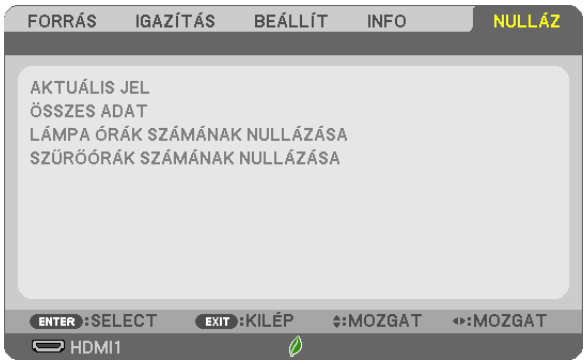

Visszaállás a gyári alapértelmezésekre: [NULLÁZ]

A NULLÁZ funkció használatával egy adott vagy az összes bemeneti forrás paraméterei és beállításai visszaállíthatók a gyári alapértelmezés(ek)re, kivéve a következőket:

[AKTUÁLIS JEL]
Az aktuális bemeneti jel paramétereinek visszaállítása a gyári alapértelmezés szerinti szintekre.
A nullázható elemek a következők: [ELŐRE BEÁLLÍTOTT], [KONTRASZT], [FÉNYERŐ], [SZÍN], [TELÍTETTSÉG], [ÉLESSÉG], [MÉRETARÁNY], [VÍZSZINTES], [FÜGGŐLEGES], [ÓRAJEL], [FÁZIS], és [OVERSCAN].

[ÖSSZES ADAT]
Az összes bemeneti jelre vonatkozó minden paraméter és beállítás visszaállítása a gyári alapértelmezés szerinti szintekre.
Az összes elem nullázható, **KIVÉVE** [NYELV], [HÁTTÉR], [VETÍTÉSI IRÁNY], [SZŰRÉSI ÜZENET], [BIZTONSÁG], [KOMMUNIKÁCIÓS SEBESSÉG], [VEZÉRLÉS-AZONOSÍTÁS], [KÉSZENLÉTI ÜZEMMÓD], [VENTILÁTOR ÜZEMMÓD], [EMISSZIÓ], [VALUTA], [VALUTAÁTVÁLTÓ], [IZZÓ ÉLETTARTAMA MÉG], [FELHASZNÁLT IZZÓÓRÁK], [FELHASZNÁLT SZŰRŐÓRÁK], [TELJ. SZÉNSPÓROLÁS], [VEZETÉKES LAN], és [VEZETÉK NÉLKÜLI LAN].
A lámpahasználati időértékek nullára állításáról az alábbi „A lámpa üzemóraszámának törlése: [LÁMPA ÓRÁK SZÁMÁNAK NULLÁZÁSA]" címszó alatt olvasható tájékoztatás.

A lámpa üzemóraszámának törlése: [LÁMPA ÓRÁK SZÁMÁNAK NULLÁZÁSA]

A lámpahasználatot mérő óra visszaállítása nullára. Ennek a lehetőségnek a kiválasztásakor megerősítési almenü jelenik meg. Válassza ki az [IGEN] lehetőséget, majd nyomja le az ENTER gombot.

MEGJEGYZÉS: A lámpa eltelt üzemóráinak számlálását a [NULLÁZ] menüből kiadott parancsok nem befolyásolják.

MEGJEGYZÉS: A lámpa élettartamának leteltét követő további 100 órás használat után a projektor kikapcsol és készenléti üzemmódba lép. Ebben az állapotban a lámpa órák számát a menüben nem tudja nullázni. Ebben a helyzetben a lámpa üzemóráit számláló óra a távirányító HELP gombját 10 másodpercen át lenyomva tartva állítható vissza nullára. A műveletre feltétlenül a lámpa kicserélése után kerítsen sort.

A szűrő üzemóraszámának törlése: [SZŰRŐÓRÁK SZÁMÁNAK NULLÁZÁSA]

A szűrőhasználatot mérő óra visszaállítása nullára. Ennek a lehetőségnek a kiválasztásakor megerősítési almenü jelenik meg. Válassza ki az [IGEN] lehetőséget, majd nyomja le az ENTER gombot.

MEGJEGYZÉS: A szűrő eltelt üzemóráinak számlálását a [NULLÁZ] menüből kiadott parancsok nem befolyásolják.

6. Telepítés és csatlakozások

❶ A vetítési felület és a projektor elhelyezése

Ebben a részben általános tájékoztatást kap arról, hogy a vetítési felület egyes pozícióiban milyen lesz a felület mérete, milyen méretű vetítési felületre lesz szüksége, illetve a kívánt képméret eléréséhez milyen távolságra kell vetítenie a képeket.

A fókuszálást lehetővé tévő vetítési távolság tartománya 30-as modellnél 0,8 m, 300-as modellnél pedig 12,9 m. A vetítési felületet ennek megfelelően helyezze el.

[P554U/P474U]

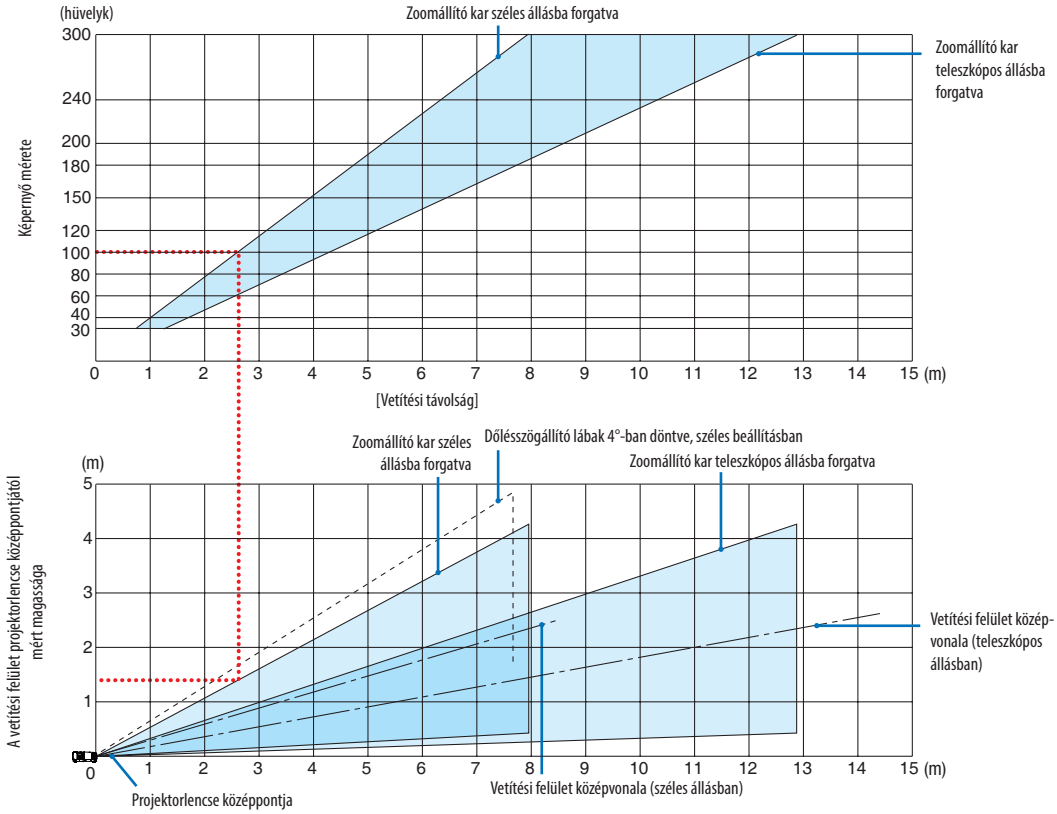

* A vetítési távolságokat bemutató táblázatban „a vetítési felület projektorlencse középpontjától mért magassága" koordinátáján szereplő értékek 55%-os függőleges lencsemozgatásra vonatkoznak.

[Táblázat beolvasása]
Az ezen az oldalon található felső táblázatból látszik, hogy ha széles képeket szeretnénk egy 254 cm-es felületre vetíteni, akkor a vetítési felületet kb. 2,6 méterre kell helyezni a projektor elülső oldalától.
Az alsó táblázatból pedig kiderül, hogy a projektorlencse középpontját és a vetítési felület felső határvonalát egymástól nagyjából 1,3 méter távolságra kell elhelyezni. Ezen adatok segítségével ellenőrizheti, hogy elegendő-e a projektor és a plafon közötti távolság a vetítési felület elhelyezéséhez. Az ábra a vízszintesen elhelyezett projektorra vonatkozó vetítési távolságokat szemlélteti. A kivetített kép a lencsemozgatás funkció segítségével felfelé, lefelé, balra és jobbra mozgatható. (→ 16. oldal)

A fókuszálást lehetővé tévő vetítési távolság tartománya 30-as modellnél 0,8 m, 300-as modellnél pedig 13,5 m. A vetítési felületet ennek megfelelően helyezze el.

[P554W/P474W]

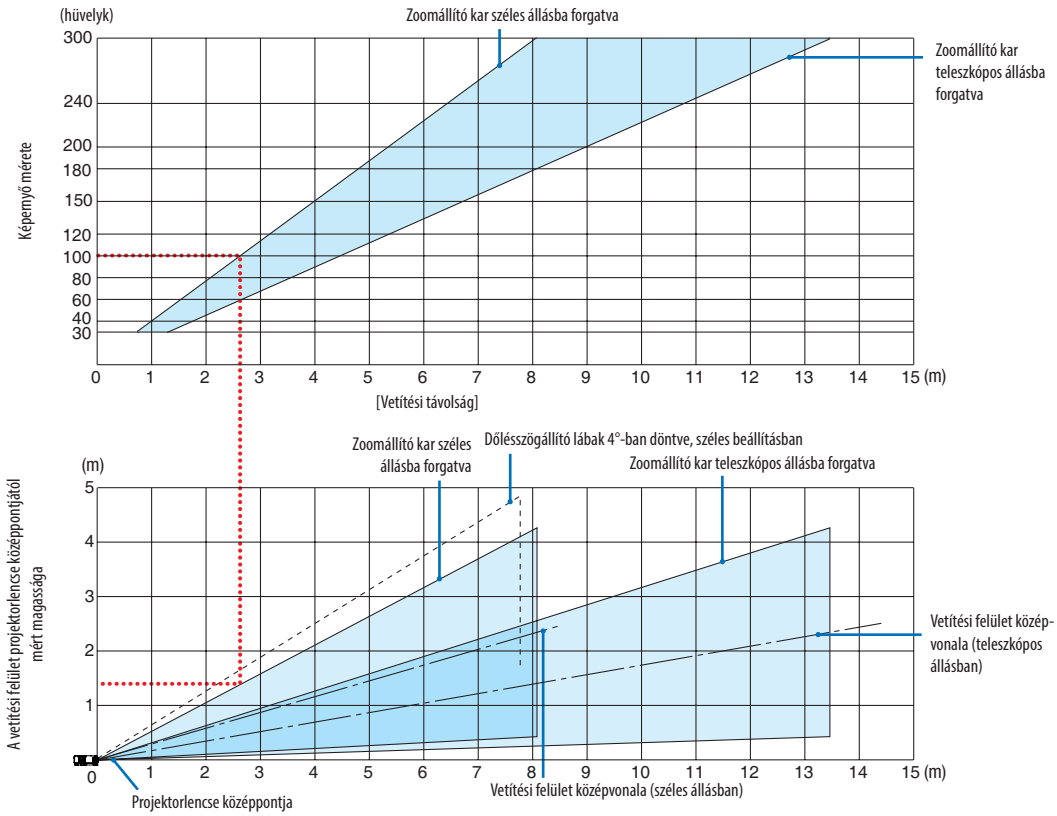

* A vetítési távolságokat bemutató táblázatban „a vetítési felület projektorlencse középpontjától mért magassága" koordinátáján szereplő értékek 55%-os függőleges lencsemozgatásra vonatkoznak.

[Táblázat beolvasása]
Az ezen az oldalon található felső táblázatból látszik, hogy ha széles képeket szeretnénk egy 254 cm-es felületre vetíteni, akkor a vetítési felületet kb. 2,7 méterre kell helyezni a projektor elülső oldalától.
Az alsó táblázatból pedig kiderül, hogy a projektorlencse középpontját és a vetítési felület felső határvonalát egymástól nagyjából 1,3 méter távolságra kell elhelyezni. Ezen adatok segítségével ellenőrizheti, hogy elegendő-e a projektor és a plafon közötti távolság a vetítési felület elhelyezéséhez. Az ábra a vízszintesen elhelyezett projektorra vonatkozó vetítési távolságokat szemlélteti. A kivetített kép a lencsemozgatás funkció segítségével felfelé, lefelé, balra és jobbra mozgatható. (→ 16. oldal)

A fókuszálást lehetővé tévő vetítési távolság tartománya 30-as modellnél 0,8 m, 300-as modellnél pedig 13,8 m. A vetítési felületet ennek megfelelően helyezze el.

[P604X/P603X]

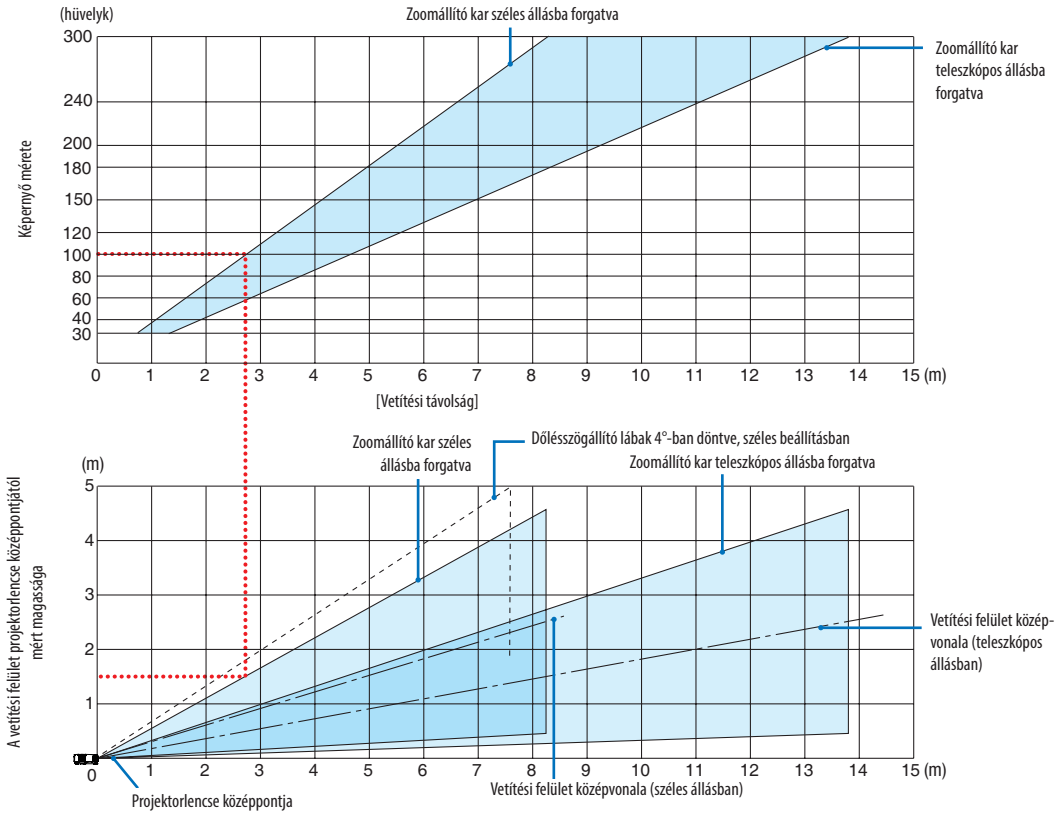

* A vetítési távolságokat bemutató táblázatban „a vetítési felület projektorlencse középpontjától mért magassága" koordinátáján szereplő értékek 50%-os függőleges lencsemozgatásra vonatkoznak.

[Táblázat beolvasása]
Az ezen az oldalon található felső táblázatból látszik, hogy ha széles képeket szeretnénk egy 254 cm-es felületre vetíteni, akkor a vetítési felületet kb. 2,7 méterre kell helyezni a projektor elülső oldalától.
Az alsó táblázatból pedig kiderül, hogy a projektorlencse középpontját és a vetítési felület felső határvonalát egymástól nagyjából 1,5 méter távolságra kell elhelyezni. Ezen adatok segítségével ellenőrizheti, hogy elegendő-e a projektor és a plafon közötti távolság a vetítési felület elhelyezéséhez. Az ábra a vízszintesen elhelyezett projektorra vonatkozó vetítési távolságokat szemlélteti. A kivetített kép a lencsemozgatás funkció segítségével felfelé, lefelé, balra és jobbra mozgatható. (→ 16. oldal)

Vetítésifelület-méretek és arányok táblázatai

[P554U/P474U/P554W/P474W]

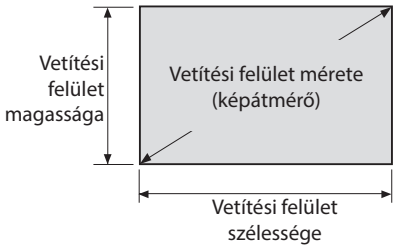

Méret (hüvelyk)	Vetítési felület szélessége		Vetítési felület magassága	
	(hüvelyk)	(cm)	(hüvelyk)	(cm)
30	25,4	64,6	15,9	40,4
40	33,9	86,2	21,2	53,8
60	50,9	129,2	31,8	80,8
80	67,8	172,3	42,4	107,7
100	84,8	215,4	53,0	134,6
120	101,8	258,5	63,6	161,5
150	123,3	313,1	79,5	201,9
200	169,6	430,8	106,0	269,2
240	203,5	516,9	127,2	323,1
300	254,4	646,2	159,0	403,9

[P604X/P603X]

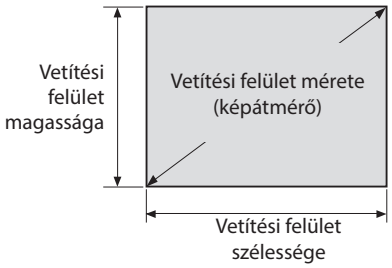

Méret (hüvelyk)	Vetítési felület szélessége		Vetítési felület magassága	
	(hüvelyk)	(cm)	(hüvelyk)	(cm)
30	24,0	61,0	18,0	45,7
40	32,0	81,3	24,0	61,0
60	48,0	121,9	36,0	91,4
80	64,0	162,6	48,0	121,9
100	80,0	203,2	60,0	152,4
120	96,0	243,8	72,0	182,9
150	120,0	304,8	90,0	228,6
200	160,0	406,4	120,0	304,8
240	192,0	487,7	144,0	365,8
300	240,0	609,6	180,0	457,2

Példa asztalon való elhelyezésre

Az alábbi ábra a projektor asztalon történő elhelyezésére nyújt példát.
Vízszintes vetítési pozíció: egyenlő távolságot kell kialakítani a lencse középpontjától balra és jobbra
Függőleges vetítési pozíció: (lásd az alábbi táblázatot)

[P554U/P474U]

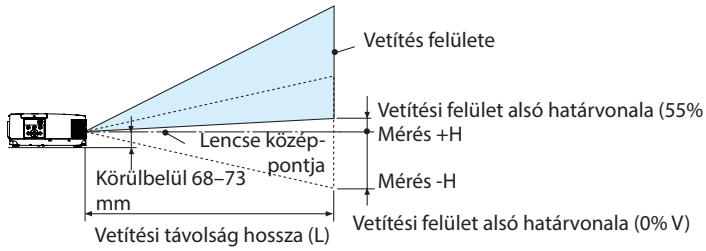

(Megjegyzés) A magasság a lencse középpontja és a vetítési felület alsó határvonala közötti távolság (becsavart dölésszögállító lábakkal mérve)

Vetítési felület mérete (hüvelykben)	Vetítési távolság hossza (L)				Vetítési felület magassága (H)	
	Széles		Teleszkópos		0% Függ. – 55% Függ.	
	(hüvelyk)	(m)	(hüvelyk)	(m)	(hüvelyk)	(cm)
30	30	0,75	49	1,25	–8,0 – +0,9	–20,2 – +2,2
40	40	1,02	66	1,68	–10,6 – +1,2	–26,9 – +3,0
60	61	1,55	100	2,54	–15,9 – +1,8	–40,4 – +4,5
80	82	2,09	134	3,40	–21,2 – +2,4	–53,8 – +6,0
100	103	2,62	168	4,26	–26,5 – +3,0	–67,3 – +7,5
120	124	3,15	202	5,12	–31,8 – +3,5	–80,8 – +9,0
150	156	3,95	253	6,42	–39,8 – +4,4	–101,0 – +11,2
180	187	4,75	303	7,71	–47,7 – +5,3	–121,2 – +13,5
200	208	5,29	337	8,57	–53,0 – +5,9	–134,6 – +15,0
240	250	6,35	405	10,29	–63,6 – +7,0	–161,5 – +17,9
300	313	7,95	507	12,88	–79,5 – +8,8	–201,9 – +22,4

[P554W/P474W]

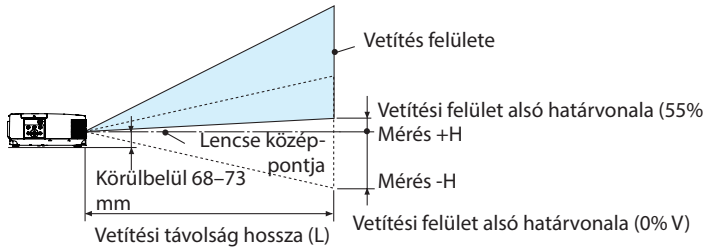

(Megjegyzés) A magasság a lencse középpontja és a vetítési felület alsó határvonala közötti távolság (becsavart dölésszögállító lábakkal mérve)

Vetítési felület mérete (hüvelykben)	Vetítési távolság hossza (L)				Vetítési felület magassága (H)	
	Széles		Teleszkópos		0% Függ. – 55% Függ.	
	(hüvelyk)	(m)	(hüvelyk)	(m)	(hüvelyk)	(cm)
30	29	0,74	50	1,28	–8,0 – +0,9	–20,2 – +2,2
40	40	1,01	68	1,73	–10,6 – +1,2	–26,9 – +3,0
60	61	1,55	104	2,63	–15,9 – +1,8	–40,4 – +4,5
80	83	2,10	139	3,53	–21,2 – +2,4	–53,8 – +6,0
100	104	2,64	175	4,44	–26,5 – +3,0	–67,3 – +7,5
120	125	3,18	210	5,34	–31,8 – +3,5	–80,8 – +9,0
150	157	4,00	263	6,69	–39,8 – +4,4	–101,0 – +11,2
180	190	4,82	317	8,05	–47,7 – +5,3	–121,2 – +13,5
200	211	5,36	352	8,95	–53,0 – +5,9	–134,6 – +15,0
240	254	6,45	423	10,76	–63,6 – +7,0	–161,5 – +17,9
300	318	8,08	530	13,46	–79,5 – +8,8	–201,9 – +22,4

[P604X/P603X]

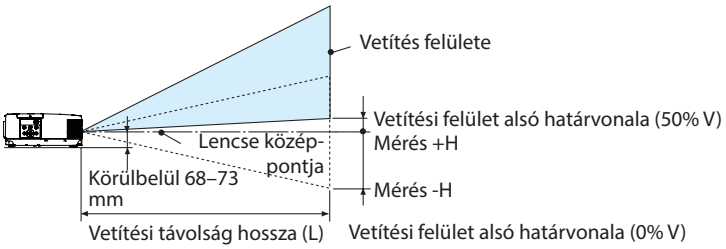

(Megjegyzés) A magasság a lencse középpontja és a vetítési felület alsó határvonala közötti távolság (becsavart dölésszögállító lábakkal mérve)

Vetítési felület mérete (hüvelykben)	Vetítési távolság hossza (L)				Vetítési felület magassága (H)	
	Széles		Teleszkópos		0% Függ. – 50% Függ.	
	(hüvelyk)	(m)	(hüvelyk)	(m)	(hüvelyk)	(cm)
30	30	0,75	51	1,31	−9,0 – +0	−22,9 – +0
40	41	1,03	70	1,77	−12,0 – +0	−30,5 – +0
60	63	1,59	106	2,69	−18,0 – +0	−45,7 – +0
80	84	2,15	142	3,61	−24,0 – +0	−61,0 – +0
100	106	2,70	179	4,54	−30,0 – +0	−76,2 – +0
120	128	3,26	215	5,46	−36,0 – +0	−91,4 – +0
150	161	4,09	269	6,84	−45,0 – +0	−114,3 – +0
180	194	4,93	324	8,23	−54,0 – +0	−137,2 – +0
200	216	5,48	360	9,15	−60,0 – +0	−152,4 – +0
240	260	6,59	433	11,00	−72,0 – +0	−182,9 – +0
300	325	8,26	542	13,77	−90,0 – +0	−228,6 – +0

Lencsemozgatási tartomány

A projektor lencsehelyzet-állító funkciója lehetővé teszi a kivetített kép helyzetének gombokkal való beállítását (→ 16. oldal). A lencse helyzete az alább bemutatott tartományokon belül állítható.

MEGJEGYZÉS:

- *Ha a lencsét az alább szemléltetett tartománynál nagyobb mértékben mozgatja elmosódás és árnyékkép jöhet létre a kivetített kép szélei körül.*

Jelmagyarázat: A V „vertikális" a képernyő magasságára, míg a H „horizontális" a képernyő szélességére vonatkozik. A lencsehelyzet-állítási tartomány a magasság és a szélesség arányában van kifejezve külön-külön.

[P554U/P474U/P554W/P474W]

Lencsemozgatási tartomány:
Függőleges irányban: +55%, –0%
Vízszintes irányban: ±15%

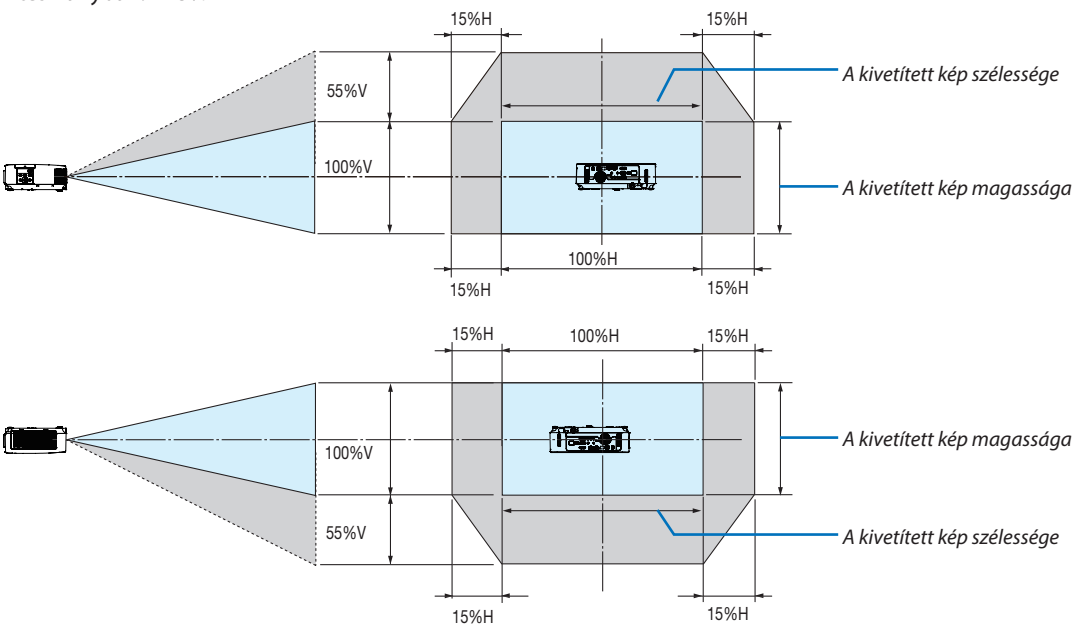

[P604X/P603X]

Lencsemozgatási tartomány:

Függőleges irányban: +50%, –0%

Vízszintes irányban: ±15%

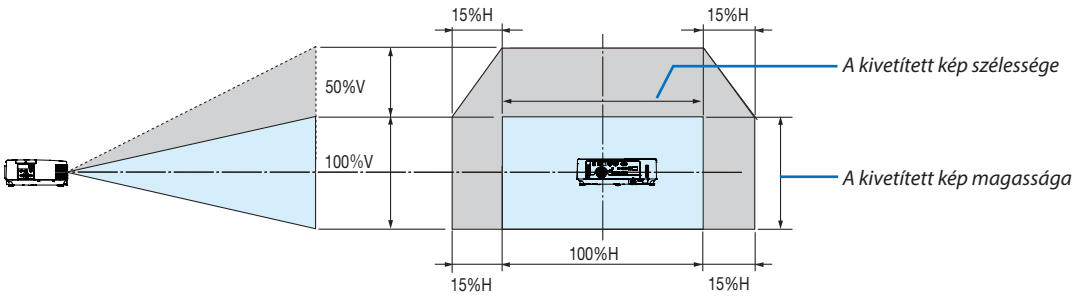

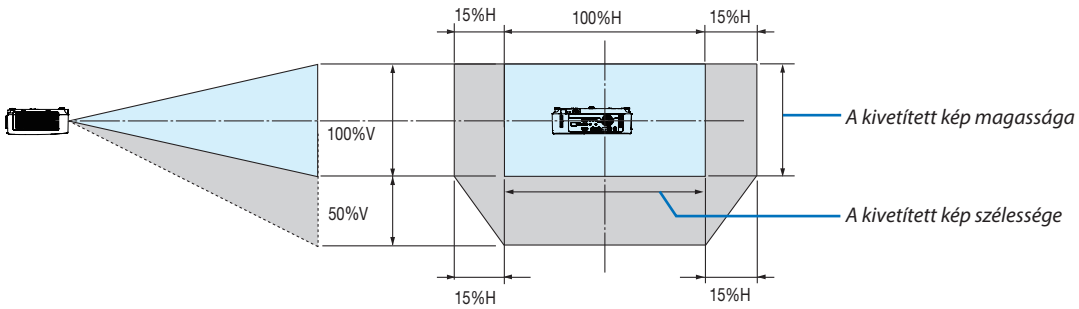

(Példa) Ha 381 cm-es felületre vetít

[P554U/P474U/P554W/P474W]

A „Vetítésifelület-méretek és arányok táblázatai" szerint (→ 88. oldal): H = 323 cm, V = 201,9 cm.
Kiigazítási tartomány függőleges irányban: a kivetített kép felfelé 0,55 × 201,9 cm, vagyis ≈ 111 cm-rel mozgatható el (a lencse középső helyzetéből kiindulva).
Kiigazítási tartomány vízszintes irányban: a kivetített kép balra és jobbra egyaránt 0,15 × 323 cm, azaz ≈ 48,5 cm-rel mozdítható el.

[P604X/P603X]

A „Vetítésifelület-méretek és arányok táblázatai" szerint (→ 88. oldal): H = 304,8 cm, V = 228,6 cm.
Kiigazítási tartomány függőleges irányban: a kivetített kép felfelé 0,5 × 228,6 cm, vagyis ≈ 114,3 cm-rel mozgatható el (a lencse középső helyzetéből kiindulva).
Kiigazítási tartomány vízszintes irányban: a kivetített kép balra és jobbra egyaránt 0,15 × 304,8 cm, azaz ≈ 45,7 cm-rel mozdítható el.

* A számítás közelítő jellegű, ezért a kapott értékek a valóságosaktól akár több %-kal is eltérhetnek.

FIGYELMEZTETÉS

* A projektort mennyezetre szakképzett szerelővel kell felhelyeztetni. További felvilágosítás a NEC forgalmazóktól kérhető.
* A projektort ne kísérelje meg önállóan felszerelni.
- A projektort kizárólag szilárd, vízszintes felületen használja. A projektor a padlóra esve személyi sérülést okozhat és súlyos károsodást szenvedhet.
- Erősen ingadozó hőmérsékletű környezetben a projektort ne használja. A projektort 5 °C (41 °F) és 40 °C (104 °F) közötti hőmérsékletű környezetben kell használni (35 °C és 40 °C (95 °F és 104 °F) között automatikusan energiatakarékos üzemmódra áll át).
- Ne tegye ki a projektort nedvességnek, pornak vagy füstnek. Ez a kivetített kép minőségromlását okozza.
- A projektor körül biztosítsa a hőleadást lehetővé tévő, megfelelő szellőzést. A projektor oldalán és elején található szellőzőnyílásokat ne takarja el.

Visszavert kép

A projektor által vetített képet tükör használatával visszaverve kis helyigény mellett jóval nagyobb kép élvezhető. Ha tükörrendszerre van szüksége, forduljon NEC forgalmazójához. A tükrözés következtében átfordult kép vetítési iránya a távirányítón vagy a projektor dobozán található MENU és ▲▼◀▶ gombokkal korrigálható. (→ 69. oldal)

❷ Csatlakozások

Számítógép csatlakoztatása

Számítógép csatlakoztatásához számítógépkábelek, HDMI és USB használható. A csatlakozókábel nem része az értékesítési csomagnak. A csatlakozáshoz készítsen elő egy megfelelő kábelt.

MEGJEGYZÉS: Támogatott Plug & Plug (DDC2) jelek

BEMENET		
COMPUTER IN	HDMI 1 IN	HDMI 2 IN
Analóg	digitális	digitális
IGEN	IGEN	IGEN

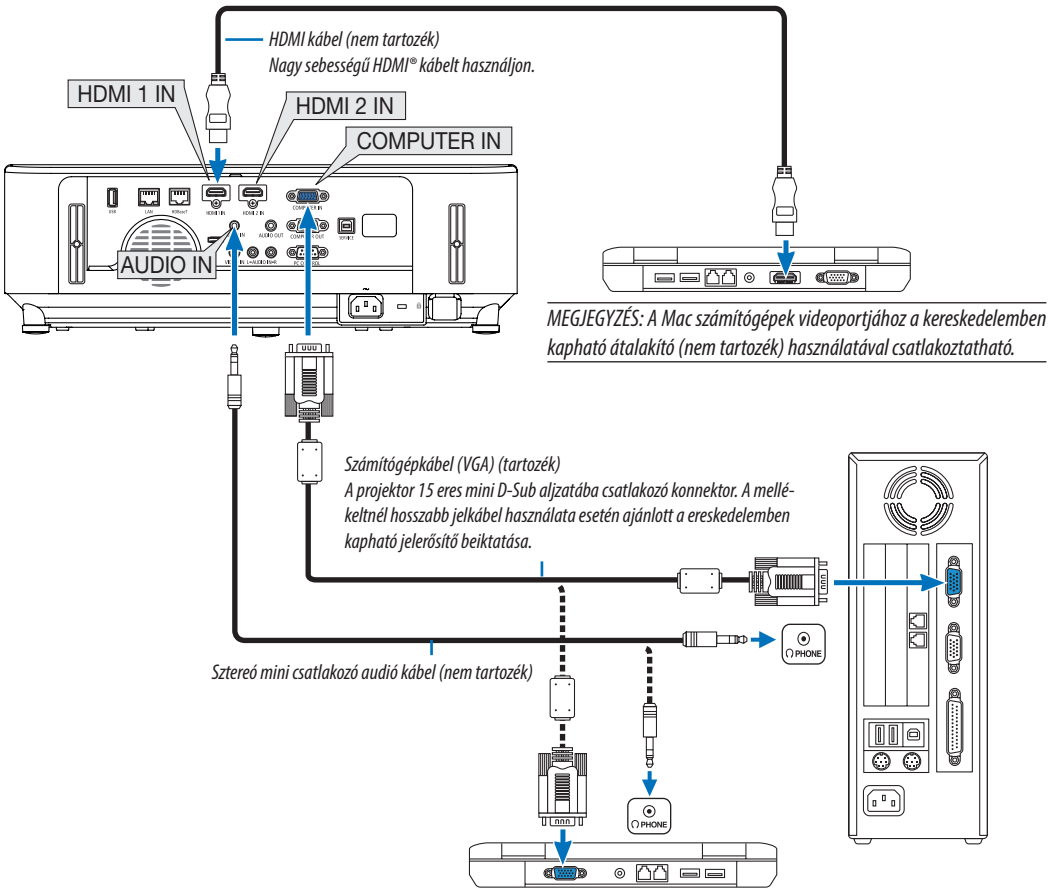

- A projektor bekapcsolása után válassza ki a bemeneti aljzatnak megfelelő forrásnevet.

Bemeneti aljzat	SOURCE gomb a projektor dobozán	Gomb a távirányítón
COMPUTER IN	SZÁMÍTÓGÉP	(COMPUTER 1)
HDMI 1 IN	HDMI1	(HDMI 1*)
HDMI 2 IN	HDMI2	(HDMI2*)

MEGJEGYZÉS: A projektor nem kompatibilis a NEC ISS-6020 videojel-átalakító által adott dekódolt kimeneti jelekkel.

MEGJEGYZÉS: A kép megjelenítése hibás lehet, ha a videoforrást egy kereskedelmi forgalomban kapható scan átalakítón keresztül játssza le.
Ez azért van így, mert a projektor a videojelet alapértelmezett számítógépes bemeneti jelként dolgozza fel. Ilyenkor az itt leírtak szerint járjon el.

** Ha a kép úgy jelenik meg, hogy a vetítési felület alsó és felső része fekete marad, vagy a sötét képek nem jelennek meg helyesen:*
Vetítsen ki egy olyan képet, amely kitölti a vetítési felületet, majd nyomja le a távirányítón vagy a projektor dobozán található AUTO ADJ. gombot.

Külső kijelző engedélyezése a számítógépeken

A PC-kompatibilis hordozható számítógépek esetében a belső kijelzőn való képmegjelenítésből nem feltétlenül lehet következtetni a projektor felé irányuló kimeneti jel küldésére.
A PC-kompatibilis hordozható számítógépek használata során a külső kijelzők funkcióbillentyűk lenyomásával kiadott parancsokkal engedélyezhetők és tilthatók le.
A külső kijelző be- és kikapcsolása általában az „Fn" billentyű nyomva tartása mellett a 12 funkcióbillentyű egyikét lenyomva oldható meg. A NEC laptopokon például az Fn + F3, míg a Dell laptopokon az Fn + F8 billentyűparanccsal lehet a külső kijelzőkre vonatkozó beállítások között váltogatni.

A DVI bemeneti jelek használatára vonatkozó figyelmeztetések

- A DVI kimeneti aljzattal felszerelt számítógépek a projektor HDMI1/MHL vagy HDMI2 bemeneti aljzatához a kereskedelemben kapható átalakítókábellel csatlakoztathatók (csak digitális videojelek továbbíthatók).

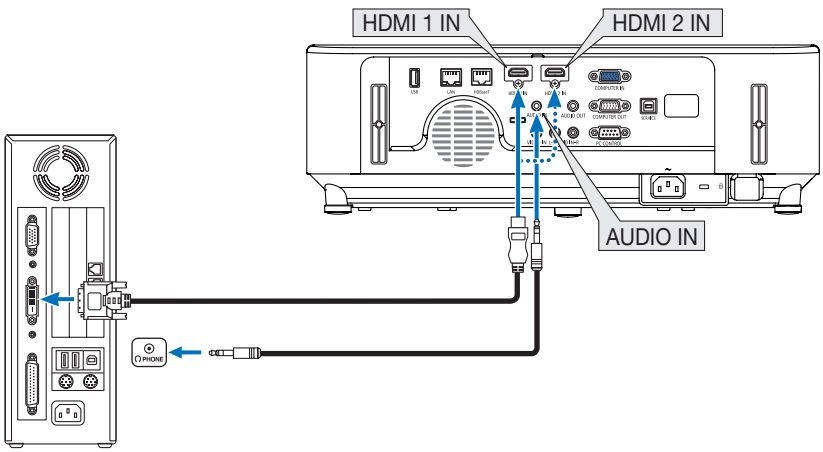

MEGJEGYZÉS: DVI digitális jel képének megtekintése

- *Csatlakoztatás előtt a számítógépet és a projektort is kapcsolja ki.*
- *A scan converteren stb. keresztül csatlakoztatott video deckekről érkező kép gyors előre- vagy visszatekeréskor nem feltétlenül jelenik meg helyesen.*
- *Olyan DVI-HDMI kábelt használjon, mely megfelel a DDWG (Digitális kijelzőkre történő fokozatos átállást kidolgozó munkacsoport) DVI (Digitális vizuális interfész) rev. 1.0 szabványnak.*
  A kábel nem lehet hosszabb 5 méternél.
- *A DVI-HDMI átalakítókábel csatlakoztatása előtt a projektort és a számítógépet is kapcsolja ki.*
- *DVI digitális jel csatlakoztatásához: Csatlakoztassa a kábeleket, kapcsolja be a projektort, majd válassza ki a HDMI bemeneti jelet. Végül kapcsolja be a számítógépet. Ha nem így tesz, akkor elképzelhető, hogy a számítógép videokártyájának digitális kimenete nem aktiválódik, ezért kép sem jelenik meg. Ebben az esetben indítsa a számítógépet újra.*
- *A DVI-HDMI átalakítókábelt csak olyankor válassza le, amikor a projektor nem működik. A jelkábel leválasztása, majd ezt követő visszacsatlakoztatása után a kép nem feltétlenül jelenik meg helyesen. Ebben az esetben indítsa a számítógépet újra.*
- *A SZÁMÍTÓGÉP videó bemeneti aljzatai támogatják a Windows önkonfigurálási (Plug and Play) funkcióját.*
- *Mac számítógép csatlakoztatásához esetenként a (kereskedelemben) kapható Mac jelátalakító szükséges.*

Külső monitor csatlakoztatása

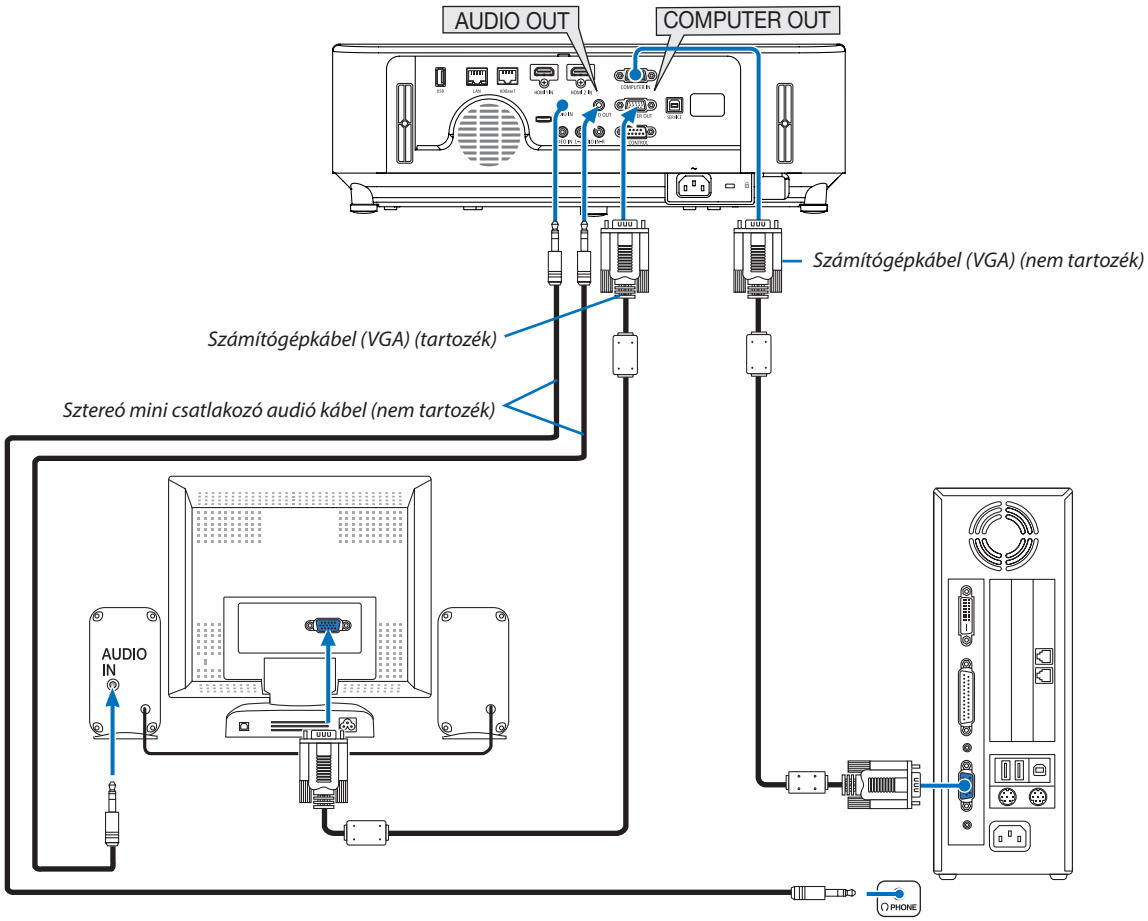

A projektorhoz önálló külső monitor csatlakoztatható, amelyen aztán megtekinthető a kivetített számítógépes analóg kép.

MEGJEGYZÉS:

- *Az AUDIO OUT beállítás nem támogatja a fejhallgató csatlakoztatását.*
- *Az audioeszközök csatlakoztatása egyben a projektor hangszórójának elnémítását is jelenti.*
- *A projektor COMPUTER OUT jelkimenete a képnek kizárólag egy megjelenítőre való továbbítására szolgál.*
- *Ha a projektor készenléti üzemmódjában több, mint három percig nincs beérkező jel, amikor a HÁLÓZAT KÉSZENLÉTI MÓD készenléti üzemmódba van állítva, a COMPUTER OUT és az AUDIO OUT csatlakozó kimeneti jelei le fognak állni. Ebben az esetben húzza ki a számítógépkábelt, majd csatlakoztassa újra, miután már van bemeneti videojel*

Monitor kikapcsolása és alvó üzemmód:

- *A COMPUTER OUT aljzat nem fog működni, ha a [KÉSZENLÉTI ÜZEMMÓD]-ban a [NORMÁL] opciót választotta.*
  A COMPUTER OUT aljzat csak alvó üzemmódban működik.
  A projektor alvó módba kerül, ha a COMPUTER IN aljzat jelet kap, aminek segítségével használhatja a COMPUTER OUT aljzatot és az AUDIO OUT mini jack csatlakozót.
  Az alvó üzemmód a készenléti üzemmódok egyike. Az alvó üzemmód nem választható a menüből.
- *A hálózati készenléti mód alatt az utoljára vetített számítógépes, vagy video forrás hangja lesz hallható.*
  A BNC-ből COMPUTER IN terminál átalakított jel nem lehet kimenet a készenléti, illetve alvó üzemmódokban.

DVD-lejátszó vagy más audio-/videoeszköz csatlakoztatása

Video bemenet csatlakoztatása

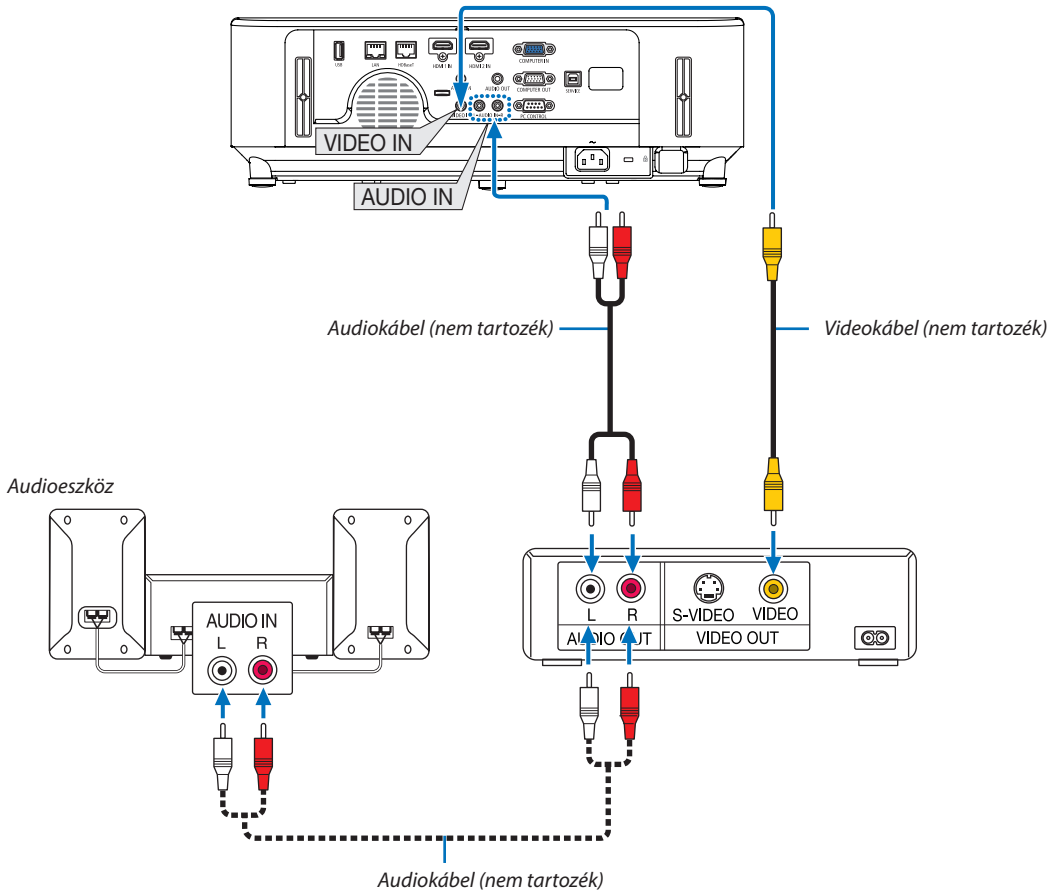

- A projektor bekapcsolása után válassza ki a bemeneti aljzatnak megfelelő forrásnevet.

Bemeneti aljzat	SOURCE gomb a projektor dobozán	Gomb a távirányítón
VIDEO IN	VIDEO	(VIDEO)

MEGJEGYZÉS: A videomagnó kimeneti követelményeiről részletesebben annak használati útmutatójából tájékozódhat.

MEGJEGYZÉS: A kép megjelenítése hibás lehet, ha a videoforrást scan átalakítón keresztül gyorsítottan vagy gyorsítottan visszafelé játssza le.

Komponens bemenet csatlakoztatása

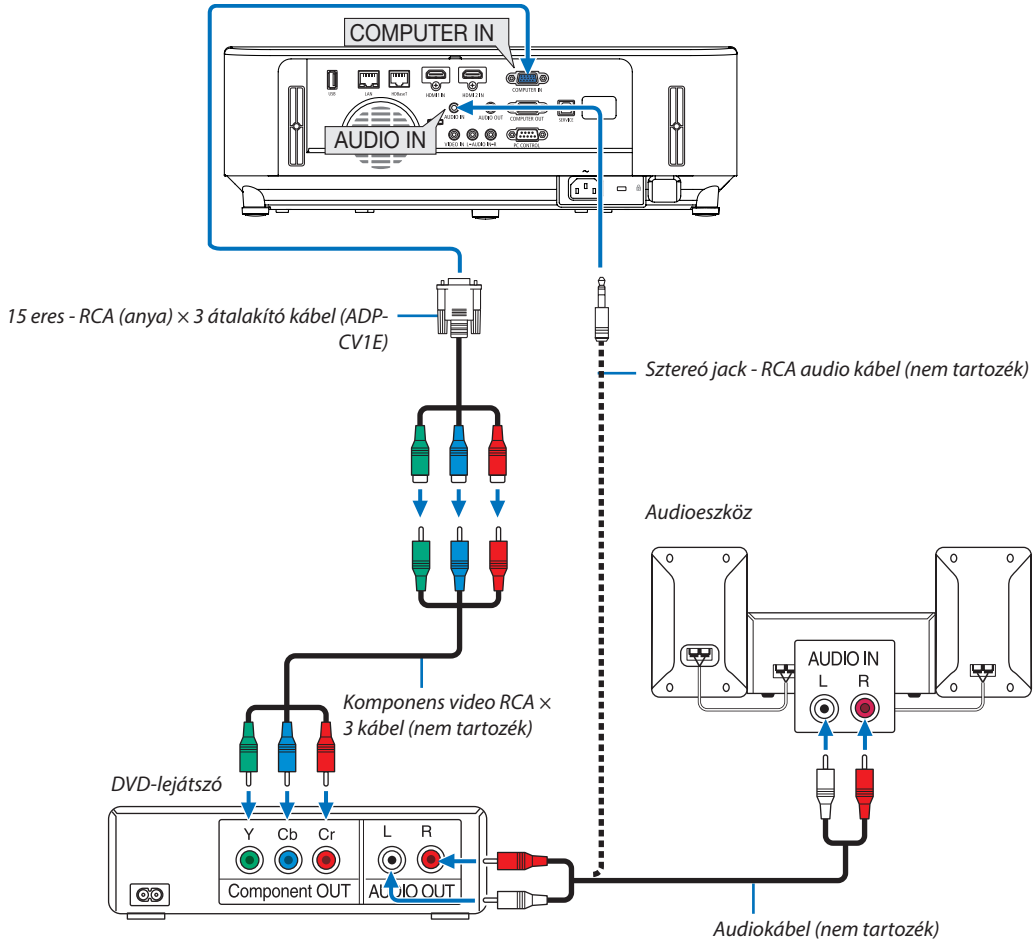

A komponens bemeneti jelek megjelenítése automatikus. Ha nem, válassza ki a menüben a [BEÁLLÍT] → [OPCIÓK(1)] → [JELFORRÁS KIVÁLASZTÁSA] → [SZÁMÍTÓGÉP] elemet, majd jelölje be a Komponens választógombot.

- A projektor bekapcsolása után válassza ki a bemeneti aljzatnak megfelelő forrásnevet.

Bemeneti aljzat	SOURCE gomb a projektor dobozán	Gomb a távirányítón
COMPUTER IN	SZÁMÍTÓGÉP	(COMPUTER 1)

MEGJEGYZÉS: A DVD-lejátszó kimeneti követelményeiről részletesebben annak használati útmutatójából tájékozódhat.

HDMI bemenet csatlakoztatása

A projektor HDMI IN aljzatába DVD-lejátszók, merevlemezes lejátszók, Blu-ray lejátszók és PC-kompatibilis hordozható számítógépek köthetők.

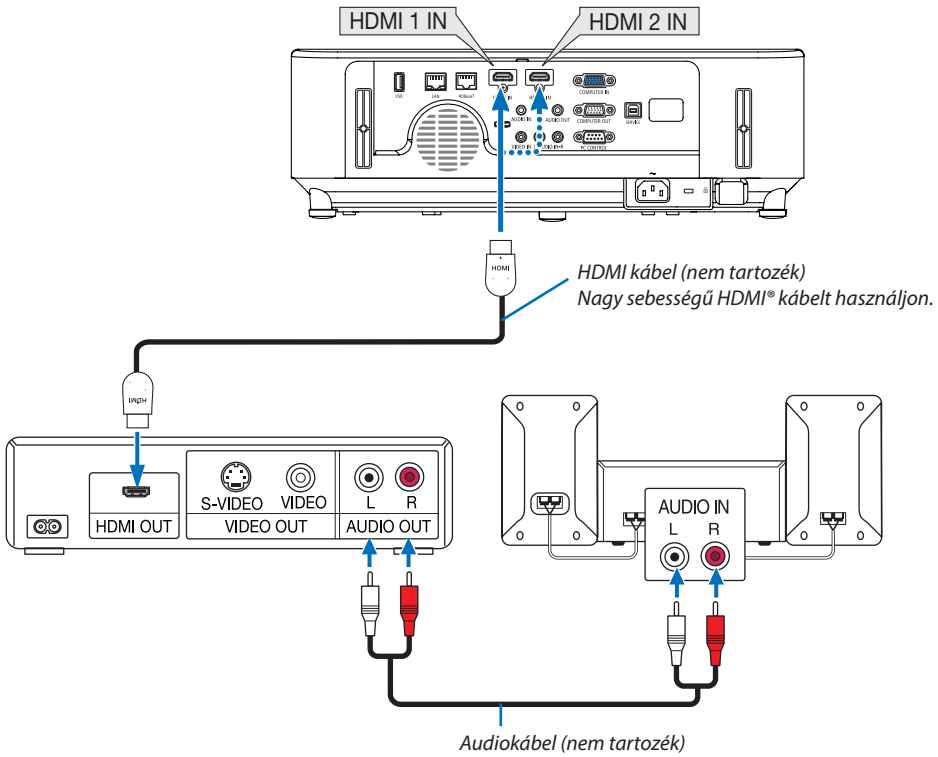

- A projektor bekapcsolása után válassza ki a bemeneti aljzatnak megfelelő forrásnevet.

Bemeneti aljzat	SOURCE gomb a projektor dobozán	Gomb a távirányítón
HDMI 1 IN	HDMI1	(HDMI1)
HDMI 2 IN	HDMI2	(HDMI2)

- Ha a projektor HDMI1 terminál (vagy HDMI2 terminál) csatlakozójához kapcsol egy DVD-lejátszót, a projektor video szintje a DVD-lejátszó video szintjének megfelelően állítható be. Válassza ki a menü [HDMI BEÁLLÍTÁSOK] → [VIDEO SZINT] pontját, majd adja meg a szükséges beállítást.
- Ha a HDMI bemenő hangja nem hallható, a menüben válassza az [AUDIO KIVÁLASZTÁS] → [HDMI1] vagy [HDMI2] lehetőséget. (→ 73. oldal)

Csatlakoztatás vezetékes LAN hálózathoz

A projektornak része a szabványos LAN (RJ-45) port, amelyen keresztül LAN-kábellel csatlakoztatható a helyi hálózathoz.
A LAN kapcsolat használatának előfeltétele, hogy a projektor menüjében be kell állítani a LAN-t. Select [BEÁLLÍT] → [VEZETÉKES LAN]. (→ 77. oldal)

Példa LAN-kapcsolatra

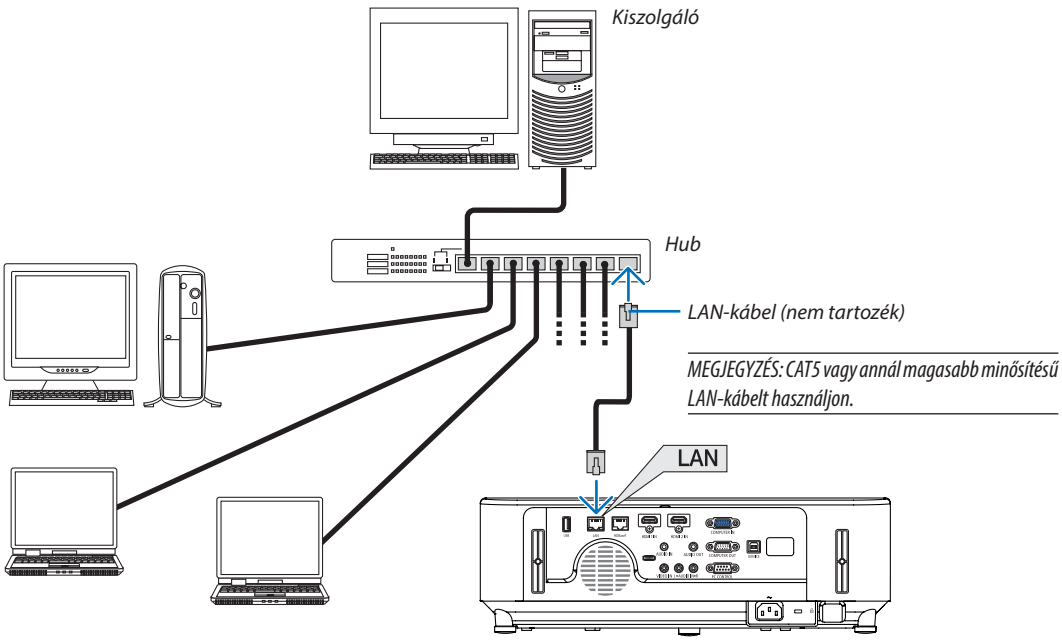

Csatlakoztatás vezeték nélküli LAN hálózathoz (választható tartozék: NP05LM sorozat)

Az USB-s vezeték nélküli LAN egység szintén lehetővé teszi a vezeték nélküli LAN-kapcsolat használatát. A vezeték nélküli LAN kapcsolat használatának előfeltétele a projektorhoz rendelt IP-cím.

Figyelem!:

- *Ha az USB-s vezeték nélküli LAN egységgel felszerelt projektort olyan helyen használja, ahol a vezeték nélküli LAN eszközök tilalom hatálya alá esnek, akkor válassza azt le a projektorról.*
- *Az országának, lakóhelyének megfelelő USB-s vezeték nélküli LAN egységet vásárolja meg.*

MEGJEGYZÉS:

- *A számítógép vezeték nélküli LAN adapterének (vagy egységének) meg kell felelnie az (IEEE 802.11a/b/g/n) WiFi szabványnak.*

Az USB-s vezeték nélküli LAN egység csatlakoztatása

MEGJEGYZÉS:

- *Az USB-s vezeték nélküli LAN egységet portjába úgy kell behelyezni, hogy a megfelelő irányba nézzen. Nem lehet behelyezni fordított irányban. A vezeték nélküli LAN egységet nem lehet fordítva behelyezni, ennek túlzott erővel való kikényszerítése az USB-port eltöréséhez vezethet.*
- *Az USB-s vezeték nélküli LAN egység kezelése előtt valamilyen fémből készült tárgy (például ajtókilincs vagy alumínium ablakkeret) megérintésével vezesse le testéből a statikus elektromosságot.*
- *Az USB-s vezeték nélküli LAN egységet soha ne helyezze be vagy távolítsa el olyankor, amikor a készülék elektromos feszültség alatt áll. Ellenkező esetben a projektor működésében zavar léphet fel, és az USB-s vezeték nélküli LAN egység is megrongálódhat. Ha a projektor nem működik megfelelően, kapcsolja ki, húzza ki a tápkábelt a csatlakozóaljzatból, majd csatlakoztassa vissza.*
- *A vezeték nélküli LAN csatlakozófedelén található USB-s (vezeték nélküli LAN) egység portjába más USB eszközöket ne csatlakoztasson. Az USB-s vezeték nélküli LAN egységet ne csatlakoztassa az USB portba.*

MEGJEGYZÉS: Felszerelt kábelfedél esetén vegye le a kábelfedelet az USB-s vezeték nélküli LAN egység behelyezése előtt.

1. ***POWER gombjának lenyomásával állítsa a projektort készenléti üzemmódba, majd húzza ki a tápkábelt a csatlakozóaljzatból.***
2. ***Nyissa ki a szűrőfedelet.***

   Nyomja le a két gombot, majd a szűrőfedél kinyitásához húzza meg a fedelet.

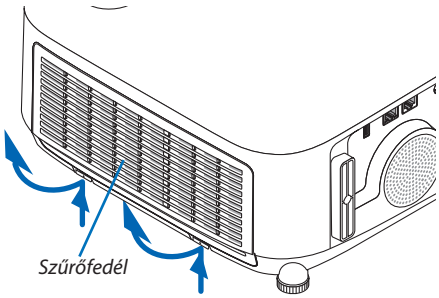

3. ***Illessze a vezeték nélküli LAN egységet az USB (vezeték nélküli LAN) portba.***

   MEGJEGYZÉS: Az USB-s vezeték nélküli LAN-egységet ne erővel kényszerítse be.

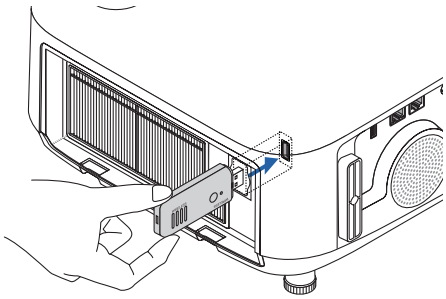

4. Tegye vissza a szűrőfedelet.

Addig nyomja a szűrőfedél keretét a gombok körül, amíg a helyére nem kattan. Így a szűrőfedél rögzített helyzetbe kerül.

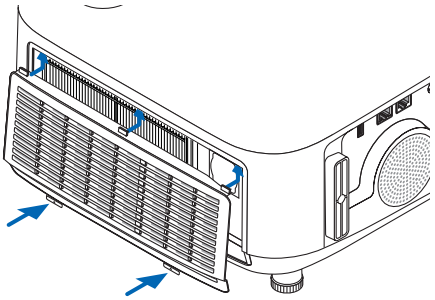

* *Az USB-s vezeték nélküli LAN egység a tápkábel leválasztása után a fenti eljárás lebonyolításával távolítható el.*

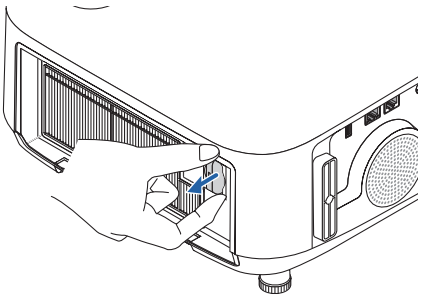

MEGJEGYZÉS:

- *Ne nyomja meg az USB vezeték nélküli LAN egységen található gombot. A gomb nem működik ezen a modellen.*

Csatlakozási példa (1) [HOZZÁFÉRÉSI PONT]

Állítsa HOZZÁFÉRÉSI PONT-nak a projektort az aljzatokhoz csatlakozó számítógépeknek és okostelefonoknak.

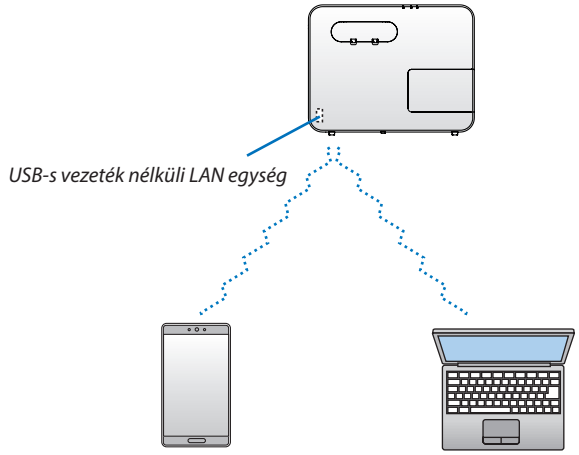

Csatlakozási példa (2) [INFRASTRUKTÚRA]

Vezeték nélküli LAN hozzáférési ponton keresztül csatlakoztassa a projektort vezetékes/vezeték nélküli LAN hálózathoz.

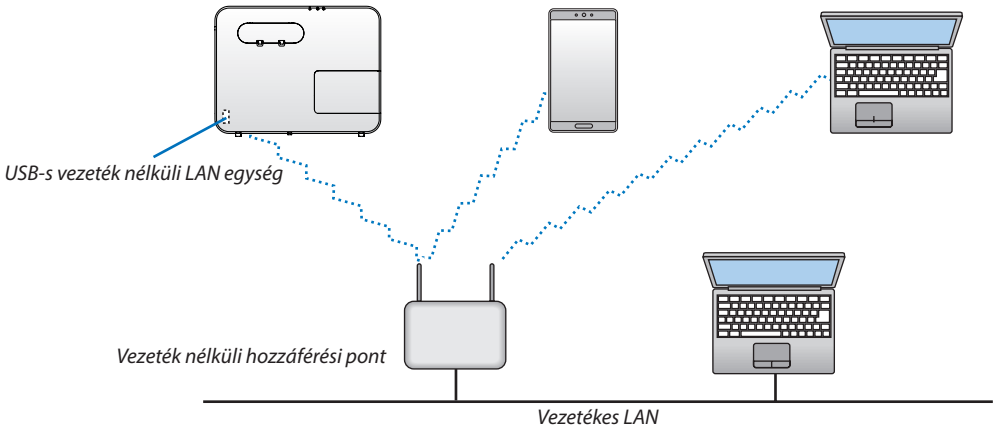

1. ***Vezeték nélküli LAN hálózaton keresztül csatlakoztassa a számítógépet a projektorhoz. (→ 99. oldal)***
2. ***A számítógép webböngészőjének használatával jelenítse meg a projektor webes kezelői felületét. (→ 36. oldal)***
3. ***Csatlakoztassa az USB-s vezeték nélküli LAN-egységet a projektorhoz. (→ 39. oldal)***

   Válassza ki a [HOZZÁFÉRÉSI PONT] vagy [INFRASTRUKTÚRA] lehetőséget a [VEZETÉK NÉLKÜLI] számára a [HÁLÓZATI BEÁLLÍTÁSOK] [BEÁLLÍTÁSOK] részében, majd hajtsa végre a részletes beállításokat a [BEÁLLÍTÁS]-ban.
4. ***Kattintson az [ALKALMAZ]-ra a vezeték nélküli LAN csatlakoztatásához.***

MEGJEGYZÉS:

- *A webes kezelői felület használatának előfeltétele, hogy a projektor hálózaton keresztül elérhető legyen. Először, csatlakoztassa a projektort a vezeték nélküli LAN hálózathoz, majd hajtsa végre a vezeték nélküli LAN szükséges beállításait a webes kezelői felületen.*
- *Ha hálózati összeférhetetlenség történt, az ÁLLAPOT jelzőfény narancssárgán villogni kezd. Ebben az esetben változtassa meg az IP-címet.*

Ha meg akarja változtatni a projektor vezeték nélküli LAN beállítását a webes kezelői felületen végrehajtott beállítása után, a változtatásokat végrehajthatja a képernyőmenüben. (→ 78. oldal)

Csatlakozás HDBaseT jeladó eszközhöz (külön kapható) (P603X nem támogatja)

A HDBaseT a lakossági elektronikai termékek csatlakozásának egyik szabványa, amelyet a HDBaseT Szövetség hozott létre.
A külön kapható LAN kábellel kapcsolja össze a projektor HDBaseT portját (RJ-45) a kereskedelmi forgalomban kapható HDBaseT jeladó eszközzel.
Külső eszközről érkező (soros és LAN) vezérlő jeleket, valamint távvezérlő jeleket (IR parancsokat) a projektor csak bekapcsolt állapotban tud fogadni.

Csatlakozási példa

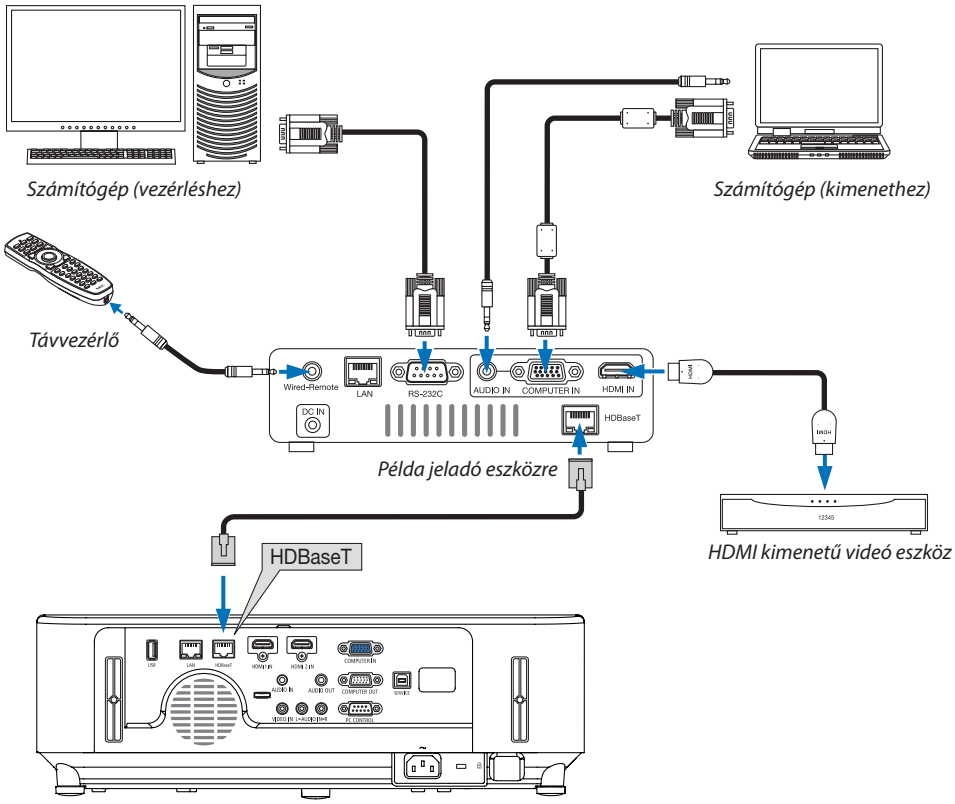

MEGJEGYZÉS:

- *LAN csatlakozáshoz (kereskedelmi forgalomban kapható) 5e vagy magasabb kategóriájú csavart érpárú árnyékolt (STP) kábelt használjon.*
- *A LAN kábel maximális átviteli távolsága 100 m.*
- *Ne iktasson közbe más jeladó eszközöket a projektor és a HDBaseT jeladó eszköz közé. Ez esetben ugyanis a kép minősége romolhat.*
- *Nem garantált, hogy a projektor a kereskedelmi forgalomban kapható valamennyi HDBaseT jeladó eszközzel működik.*

TIPP:

- *A projektor az HDBaseT portján keresztül nem távvezérelhető, ha készenléti üzemmódban van (ilyenkor a soros kommunikáció nem elérhető). (A távvezérlés a projektor bekapcsolását követően használhatóvá válik). A készenléti üzemmódban lévő projektort az alábbi 2 (két) módon kapcsolhatja be:*
  1. *A projektor működésbe hozható úgy, hogy a hálózaton keresztül számítógéphez csatlakoztatja azt (a projektoron a LAN-portot használva, a [KÉSZENLÉTI ÜZEMMÓD] menü [HÁLÓZAT KÉSZENLÉTI MÓD] menüpontjának kiválasztásával).*

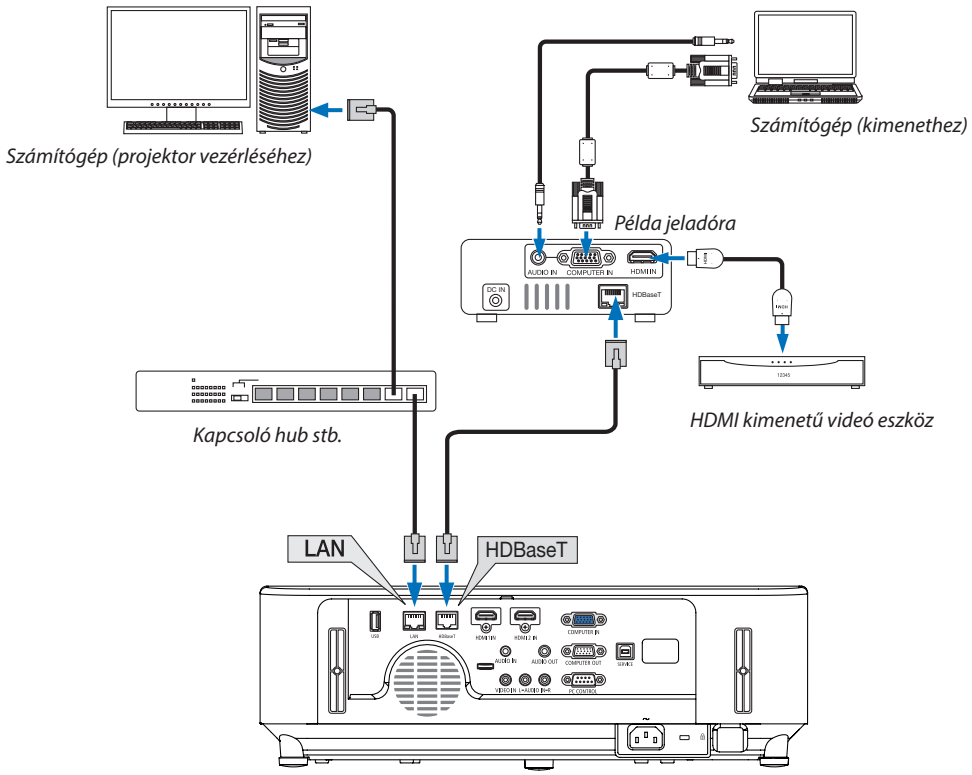

  2. *A projektor működtethető RS232C soros vonalon zajló kommunikációval (ezen a projektoron használja a PC CONTROL csatlakozót és a PC Control Utility alkalmazást, a [SOROS PORT] menüben pedig válassza a [PC KEZELÉS] beállítást), a [KÉSZENLÉTI ÜZEMMÓD] beállítása legyen [HÁLÓZAT KÉSZENLÉTI MÓD].*

7. Karbantartás

Ez a szakasz azokat az egyszerű karbantartási eljárásokat írja le, amelyeknek keretén belül a szűrők, a lencse és a készülékdoboz tisztítását, valamint a lámpa és a szűrők cseréjét el kell végezni.

❶ A szűrők kitisztítása

A bemeneti szellőzőnyílásnál található szűrő megvédi a projektor belsejét a portól és a szennyeződésektől. A szennyezett vagy eltömítődött szűrő a projektor túlmelegedését okozhatja.

⚠ FIGYELMEZTETÉS

- Ne használjon gyúlékony gázt tartalmazó sprayt a szűrőre stb. tapadt por eltávolításához, mert az tüzet okozhat..

MEGJEGYZÉS: A szűrőbetétek kitisztítására emlékeztető üzenet úgy a projektor bekapcsolása, mint annak kikapcsolása után egy-egy percen át látható. Az üzenet megjelenésekor tisztítsa ki a szűrőbetéteket. Átadáskor a szűrőbetétek kitisztítására emlékeztető üzenet két megjelenítése között eltelő időtartam [4000 H] értékre van állítva.
Az üzenet a készülékházon vagy a távirányítón található gombok bármelyikének lenyomásával bezárható.

A szűrőbetét a szűrőegység leválasztása és a szűrőfedél eltávolítása után tisztítható ki.

⚠ VIGYÁZAT

- A szűrőbetét kitisztítása előtt kapcsolja ki a projektort, válassza le a tápkábelt, végül várja meg, amíg a készülékház lehűl. Ennek elmulasztása áramütéshez és égési sérülésekhez vezethet.

1. ***Nyomja le az ábrán jelölt két gombot, majd a szűrőfedél kinyitásához húzza a fedelet maga felé.***

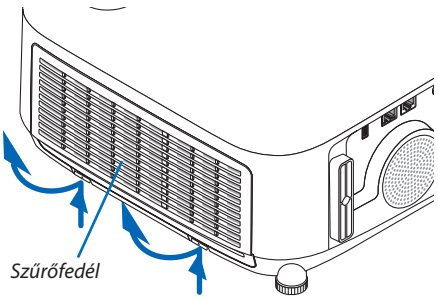

2. ***A szűrőegység kihúzásához annak közepét fogja meg.***

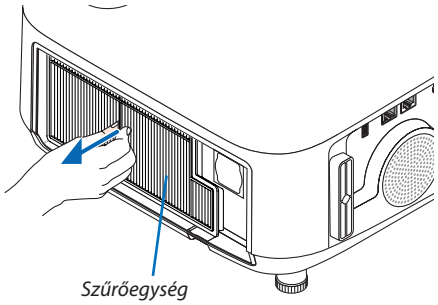

3. ***Porszívózza ki a szűrőegység elülső és hátsó oldalát.***
   - *Szabadítsa meg a szűrőt a portól.*
   - *Óvatosan távolítsa el a port a szűrőfedélről, valamint a szűrő harmonikaszerű redőiről.*

MEGJEGYZÉS:
- *A porszívó puha keféjét használja a szűrő porszívózásakor. Így megelőzhető a szűrő károsodása.*
- *Ne mossa vízzel a szűrőt. Ha így tesz, az a szűrő eltömődéséhez vezethet.*

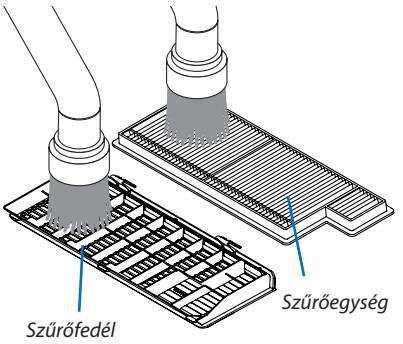

4. ***Szerelje vissza a szűrőegységet a készülék házára.***

   Dugja a szűrőt a projektorba.

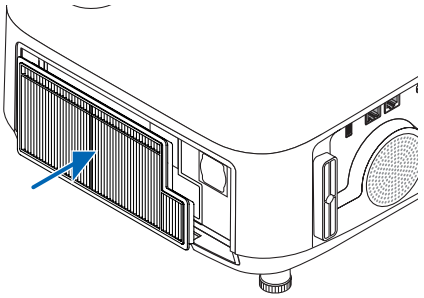

5. ***Zárja le a szűrőfedelet.***

   Addig nyomja a szűrőfedél keretét a gombok körül, amíg a helyére nem kattan. Így a szűrőfedél rögzített helyzetbe kerül.

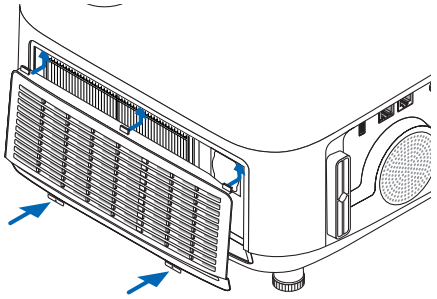

6. ***Állítsa vissza nullára a szűrő üzemóráinak számlálóját.***

   Csatlakoztassa a tápkábelt a hálózati aljzatba, majd kapcsolja be a projektort.

   Válassza a menü [NULLÁZ] → [SZŰRŐÓRÁK SZÁMÁNAK NULLÁZÁSA] pontját. (→ 84. oldal)

   Átadáskor a szűrőbetétek kitisztítására emlékeztető üzenet két megjelenítése között eltelő időtartam [KI] értékre van állítva. A projektor adott állapotában való használata esetén a szűrőbetét üzemidejének értékét ne állítsa nullára.

❷ A lencse tisztítása

- Tisztítás előtt kapcsolja ki a projektort.
- A projektor lencséje műanyagból készült. Használjon a kereskedelemben kapható műanyaglencse-tisztító folyadékot.
- Ne karcolja meg vagy ne sértse meg a lencse felületét, mivel a műanyag lencse könnyen karcolódik.
- Alkoholt és üveglencse-tisztítót soha ne használjon – ezek ugyanis a műanyag lencse felületének károsodását okozzák.

⚠ FIGYELMEZTETÉS

- Ne használjon gyúlékony gázt tartalmazó sprayt a lencsére tapadt por eltávolításához, mert tüzet okozhat.

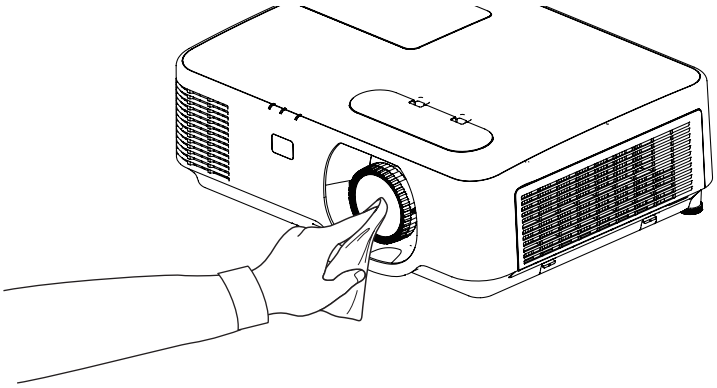

❸ A készülékdoboz tisztítása

Tisztítás előtt a projektort kapcsolja ki, majd válassza le a hálózati tápforrásról.

- A készülékdobozról száraz, puha ronggyal törölje le a port.
  Ha erősen beszennyeződött, használjon enyhe tisztítószert.
- Soha ne használjon erős tisztítószert, illetve olyan oldószereket, mint például az alkohol vagy a hígítók.
- A szellőzőrések és a hangszóró porszívóval való tisztítása során a kefe sörtéit ne nyomja be a résekbe.

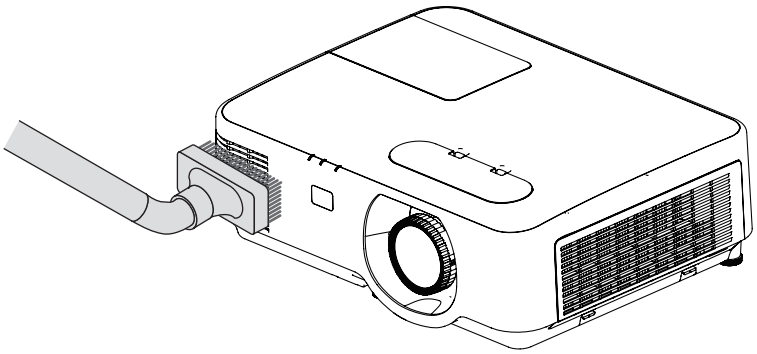

Porszívóval pormentesítse a szellőzőréseket.

- A szellőzőrések eltömítődése a projektor belső hőmérsékletének megemelkedéséhez, ennek következtében pedig működési hibákhoz vezethet.
- A készülékdobozt se körömmel, se kemény tárgyakkal ne vakarja, ne ütögesse
- A projektor belsejének kitisztítására a forgalmazók egyikét kérje meg.

MEGJEGYZÉS: A készülékdobozra, a vetítőablakra és a képvászonra ne jutasson illékony vegyi anyagokat, például rovarirtót. Ne hagyjon gumit vagy viniltermékeket hosszabb ideig érintkezni a készülékházzal. Ellenkező esetben sérülhet a felülete, vagy előfordulhat, hogy lepattogzik a bevonat.

❹ A lámpa és a szűrők cseréje

A lámpa élettartamának leteltét a készülékházon található LÁMPA kijelző narancssárga fényű villogása és a „THE LAMP HAS REACHED THE END OF ITS USABLE LIFE. PLEASE REPLACE THE LAMP AND FILTER." (A LÁMPA ÉLETTARTAMA LETELT. CSERÉLJE KI AZ IZZÓT ÉS A SZŰRŐT.) üzenet jelzi (*). Elképzelhető, hogy a lámpa még ilyenkor is működik, a projektor optimális teljesítményének fenntartása érdekében azonban mindenképpen cserélje ki. A lámpa cseréje után ne felejtse el az üzemóráit számláló órát nullára állítani. (→ 84. oldal)

⚠ FIGYELMEZTETÉS

- NE ÉRINTSE MEG A LÁMPÁT közvetlenül használat után. Ilyenkor rendkívül forró. Kapcsolja ki a projektort, majd válassza le a hálózatról a tápkábelt. A lámpát kézbevétel előtt legalább egy órán át hagyja hűlni.

- A biztonság és a jó teljesítmény érdekében az előírt lámpát használja.

  A cserelámpa rendeléséhez adja meg a lámpa típusát (NP44LP).

  A cserelámpához szűrők is tartoznak.
- EGYETLEN CSAVART SE TÁVOLÍTSON EL, kivéve a lámpafedél csavarját és a lámpaház két csavarját. Ellenkező esetben áramütést szenvedhet.
- A lámpaház üvegét ne törje el.

  Ne hagyjon ujjlenyomatot a lámpa házának üvegfelületén. Ha ujjlenyomatot hagy az üvegfelületen, az nem kívánt árnyékot és gyenge képminőséget okozhat.
- A lámpa élettartamának leteltét követő további 100 órás használat után a projektor kikapcsol és készenléti üzemmódba lép. Ha előáll ez a helyzet, a lámpát mindenképpen cserélje ki. Az élettartamának letelte után tovább használt lámpa égője szétzúzódhat, az üvegcserepek pedig szétszóródhatnak a lámparekeszben. Ez utóbbiakat ne érintse meg, mert sérülést okozhatnak. Ha ez megtörténik, a lámpa cseréjére kérje meg a NEC forgalmazóinak egyikét.

**MEGJEGYZÉS: Ez az üzenet a következő helyzetekben látható:*

- *a projektor bekapcsolását követő első percen át,*
- *a projektor készülékdobozán található ⏻ (POWER) vagy a távirányítón található KIKAPCSOLÁS gomb lenyomásakor.*

Az üzenet a projektor dobozán vagy a távirányítón található gombok bármelyikének lenyomásával bezárható.

A cseréhez szükséges szerszámok és külön beszerezhető lámpa:

- Csillagfejű csavarhúzó (pozidriv)
- Cserelámpa

A lámpa és a szűrők cseréjének folyamata

1. lépés: ***Cserélje ki a lámpát.***

2. lépés: ***A szűrőbetétek cseréje (→ 111. oldal)***

3. lépés: ***Állítsa nullára a lámpa és a szűrő üzemóráit számláló órákat (→ 112. oldal)***

A lámpa cseréje:

1. Távolítsa el a lámpafedelet.

(1) Tekerje ki a lámpafedél csavarját

• A lámpafedél csavarja nem távolítható el.

(2) Csúsztassa ki a lámpafedelet.

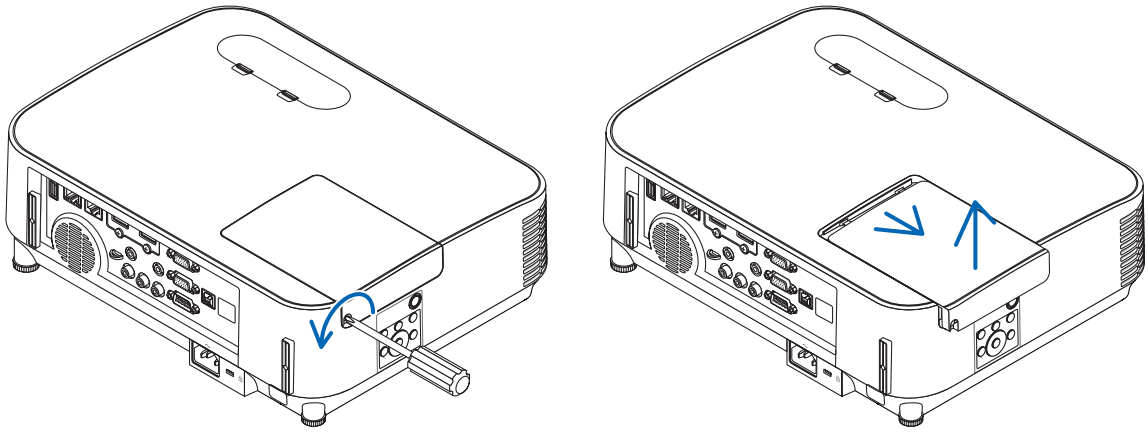

2. Távolítsa el a lámpaházat.

(1) Tekerje kifelé a lámpaházat rögzítő két csillagfejű csavart addig, amíg a csavarhúzóval szabadon nem forgathatók.

• A két csavar nem távolítható el.

• Egy, a készülékházon lévő belső retesz nyújt védelmet az áramütés veszélye ellen. Ennek hatástalanításával ne kísérletezzen.

(2) Fogja meg a lámpaházat, majd emelje ki.

> ⚠ **FIGYELMEZTETÉS:**
> Eltávolítás előtt győződjön meg arról, hogy a lámpaház ne legyen túl meleg.

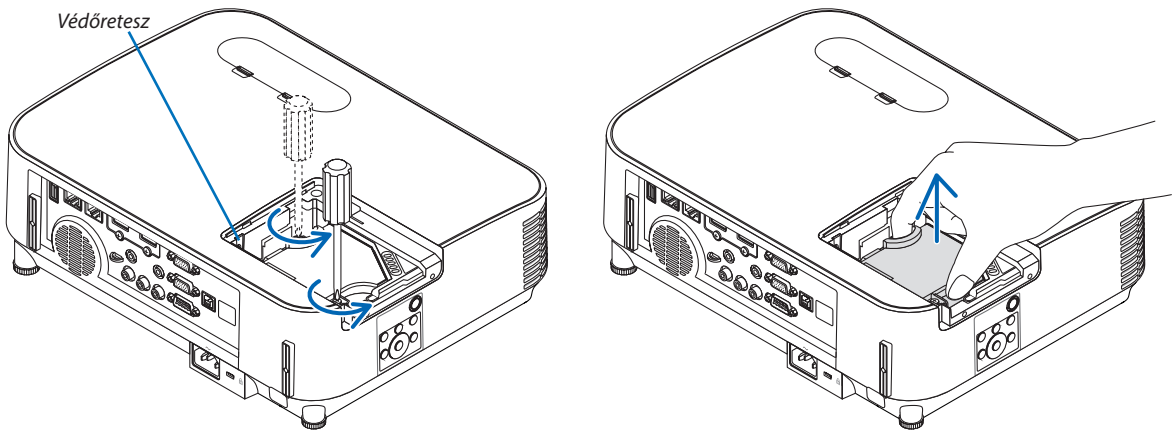

3. Szerelje be az új lámpaházat.

(1) Helyezze be az új lámpaházat úgy, hogy beleilleszkedjen az aljzatba.

(2) Tetejét középen lenyomva rögzítse a lámpaházat.

(3) A rögzítést erősítse meg a két csavarral.

• A csavarokat feltétlenül húzza meg.

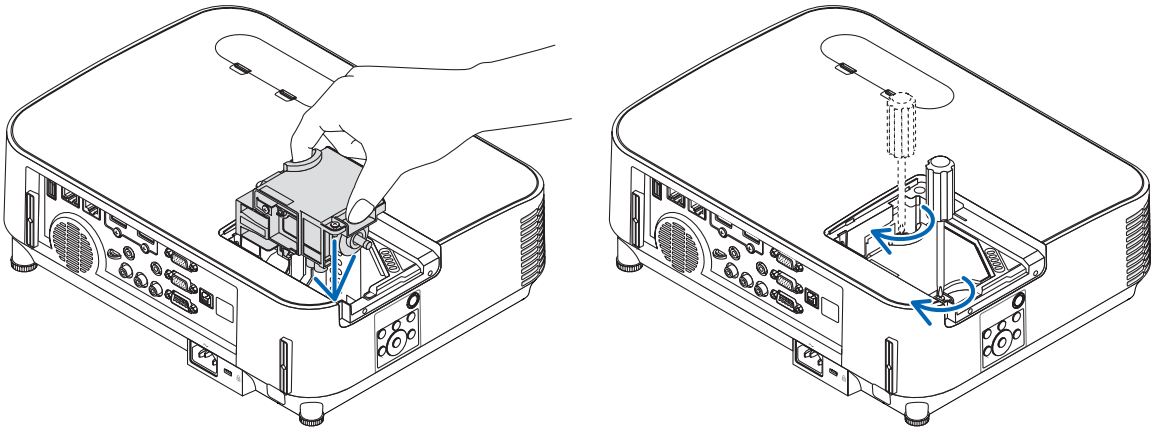

4. Szerelje vissza a lámpafedelet.

(1) A lámpafedelet csúsztassa befelé mindaddig, amíg a helyére nem pattan.

(2) Tekerje be a lámpafedél rögzítőcsavarját.

• A csavart feltétlenül húzza meg.

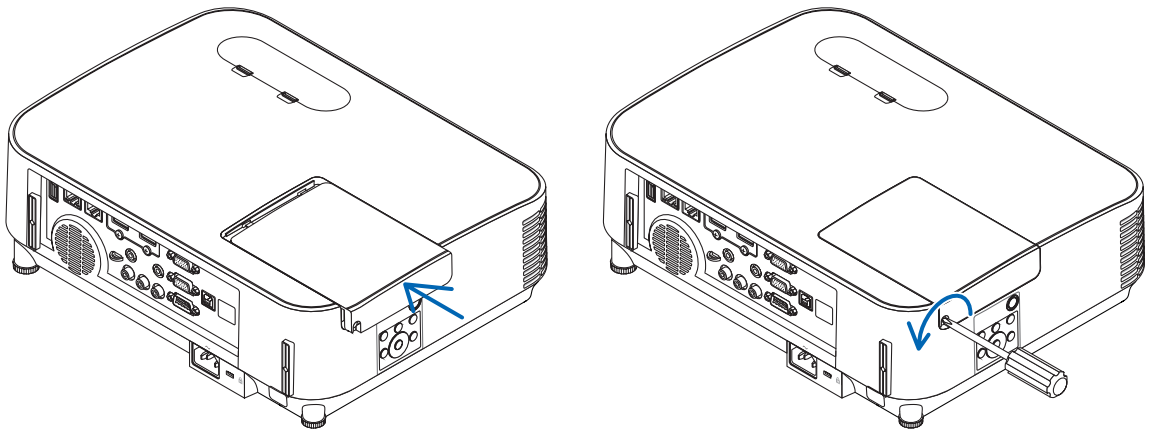

Ezzel a lámpacsere elkészült.
Térjen rá a szűrőbetétek cseréjére.

MEGJEGYZÉS: A lámpa élettartamának leteltét követő további 100 órás használat után a projektor már nem kapcsolható be, így a menü sem jelenik meg.
Ebben a helyzetben a lámpa üzemóráit számláló óra a távirányító HELP gombját 10 másodpercen át lenyomva tartva állítható vissza nullára.
A lámpa üzemóráit számláló óra nullára állítása után a LAMP (LÁMPA) LED kialszik.

A szűrőbetétek cseréje:

MEGJEGYZÉS:

- *A szűrőbetétek cserélje előtt törölje le a port és a szennyeződéseket a projektor készülékházáról.*
- *A projektor precíziós eszköz. A szűrőbetétek cseréjének ideje alatt tartsa távol a port és a szennyeződéseket.*
- *A szűrőbetéteket ne mossa szappanos vízzel. A szappanos víz ugyanis károsítja a szűrő membránját.*
- *A szűrőbetéteket tegye a helyükre. Nem megfelelő felhelyezésük esetén por és szennyeződés kerülhet a projektor belsejébe.*

1. ***A szűrőfedél kinyitásához a jobb és bal oldalon lévő gombokat lenyomva húzza saját maga felé a fedelet.***

   A fedél kb. 90 fokban nyílik ki.

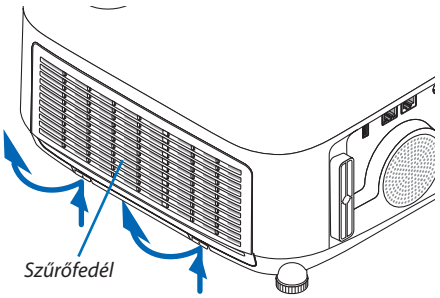

2. ***A szűrőegység kihúzásához annak közepét fogja meg.***

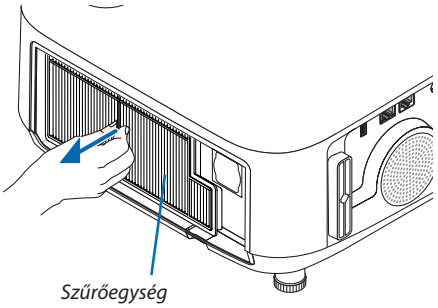

3. ***Portalanítsa a szűrőfedelet.***

   Tisztítsa meg a külső és a belső oldalt is.

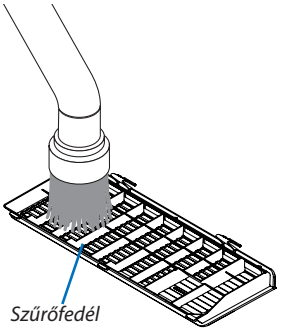

4. ***Csatlakoztassa az új szűrőegységet a projektor házához.***

   Dugja a szűrőt a projektorba.

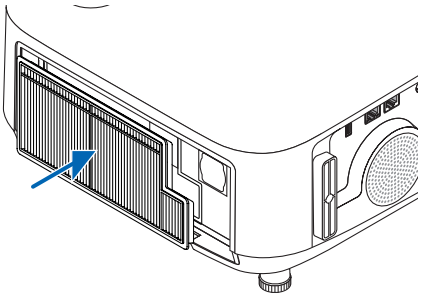

5. Zárja le a szűrőfedelet.

Addig nyomja a szűrőfedél keretét a gombok körül, amíg a helyére nem kattan. Így a szűrőfedél rögzített helyzetbe kerül.

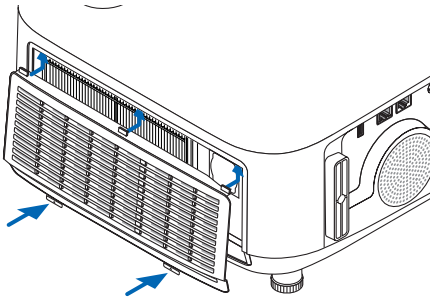

Ezzel a szűrőcsere elkészült.
Térjen rá a lámpa és a szűrő üzemóráit számláló órák nullára állítására.

A lámpa és a szűrő üzemóráit számláló órák nullára állítása:

1. Helyezze el a projektort a használati helyén.

2. Csatlakoztassa a tápkábelt a hálózati aljzatba, majd kapcsolja be a projektort.

3. Állítsa nullára a lámpa és a szűrő üzemóráit számláló órákat.

1. *Keresse meg a menü [VISSZAÁLLÍTÁS] → [LÁMPA-ÜZEMÓRASZÁM LENULLÁZÁS] pontját, majd állítsa az üzemóraszámot nullára.*
2. *Válassza ki a [CLEAR FILTER HOURS] (SZŰRŐ-ÜZEMÓRASZÁM LENULLÁZÁS) pontot, majd állítsa az üzemóraszámot nullára. (→ 84. oldal)*

8. Függelék

❶ Hibaelhárítás

Ez a szakasz a projektor üzembe helyezése és használata során esetlegesen felmerülő problémák megoldásához nyújt segítséget.

Az egyes jelzőfények funkciója

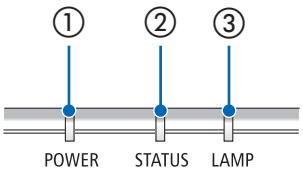

① POWER jelzőfény
Ez a jelzőfény a projektor áramellátásának állapotáról nyújt információt.

② STATUS jelzőfény
E kijelző világít/villog a gomb megnyomásakor VEZÉRLŐPULT LEZÁRÁSA funkció használata során vagy a speciális műveletek végzése során.

③ LAMP jelzőfény
Ez a jelzőfény a lámpa állapotáról, a lámpa üzemóráiról és a TAKARÉKOS ÜZEMMÓD állapotáról nyújt tájékoztatást.

Jelzőfény üzenet (Állapot üzenet)

POWER	STATUS	LAMP	A projektor állapota
Ki	Ki	Ki	A projektor kikapcsolva
Narancssárga (Villog *1)	Ki	Ki	Készenléti üzemmódban (HÁLÓZAT KÉSZENLÉTI MÓD a készenléti üzemmód és hálózat készen áll.)
Narancssárga (Villog *2)	Ki	Ki	Készenléti üzemmódban (Nem áll rendelkezésre hálózat.)
Narancssárga (Világít)	Ki	Ki	Készenléti üzemmódban (HÁLÓZAT KÉSZENLÉTI MÓD a készenléti üzemmód és rendelkezésre áll hálózat.)
Narancssárga (Villog *3)	Ki	Ki	Bekapcsolási idő, aktivált programidőzítő mellett. (Készenléti állapotban)
Zöld (Világít)	Ki	Ki	Alvó állapotban
Kék (Világít)	Ki	Zöld (Világít)	Áramellátás alatt (TAKARÉKOS üzemmód kikapcsolva)

POWER	STATUS	LAMP	A projektor állapota
Kék (Világít)	Ki	Zöld (Villog *3)	Áramellátás alatt (TAKARÉKOS üzemmód bekapcsolva)
Kék (Villog *3)	Ki	Állapota változó	Kikapcsolásidőzítő aktiválva, a kikapcsolás ideje aktivált programidőzítő mellett (áram alatt)
Kék (Villog *4)	Ki	Ki	Felkészülés a bekapcsolásra

*1 1,5 másodperces bekapcsolt és 1,5 másodperces kikapcsolt állapot ismétlődik
*2 1,5 másodperces bekapcsolt és 7,5 másodperces kikapcsolt állapot ismétlődik
*3 2,5 másodperces bekapcsolt és 0,5 másodperces kikapcsolt állapot ismétlődik
*4 0,5 másodperces bekapcsolt és 0,5 másodperces kikapcsolt állapot ismétlődik

Jelzőfény üzenet (Hibaüzenet)

POWER	STATUS	LAMP	A projektor állapota	Teendők
Villog	Narancssárga (Világít)	Állapota változó	Egy gomb megnyomásra került aktív BILLENTYŰZÁR mellett.	A projektor billentyűzete le van zárva. A projektor működtetéséhez a beállítást törölni kell. (→ 69. oldal)
			A projektor és a távirányító azonosítója nem egyezik.	Ellenőrizze a control ID azonosítókat (→ 71. oldal)
Állapota változó	Ki	Narancssárga (Villog *4)	Lámpacsere türelmi időszaka.	A lámpa elérte hasznos élettartamának végét, jelenleg a csere (100 órás) türelmi időszakában van. A lámpát a lehető leghamarabb cserélje ki. (→ 108. oldal)
Állapota változó	Ki	Vörös (Villog *4)	A lámpacsere türelmi ideje lejárt.	A lámpacsere türelmi ideje lejárt. Haladéktalanul cserélje ki a lámpát.
Kék (Villog *4)	Ki	Zöld (Villog *4)	Felkészülés a lámpa újbóli bekapcsolására világítási hiba után.	Várjon egy keveset.
Kék (Világít)	Ki	Narancssárga (Világít)	Hőmérséklet probléma (kikényszerített TAKARÉKOS üzemmódban)	A környezeti hőmérséklet magas. Csökkentse a helyiség hőmérsékletét.
Vörös (Villog *4)	Ki	Ki	Hőmérséklet probléma	A környezeti hőmérséklet túllépte az üzemi hőmérsékletet. Ellenőrizze, hogy nincs-e valamilyen akadály a szellőzőnyílás közelében.
Vörös (Villog *4)	Zöld (Világít)	Vörös (Világít)	A lámpa nem világít.	Várjon legalább 1 percet, majd kapcsolja vissza az áramforrást. Ha a lámpa még mindig nem világít, vegye fel a kapcso-latot a forgalmazóval vagy szervizes szakemberrel.
Vörös (Villog *4)	Vörös (Világít)	Zöld (Világít)	Lámpafedél probléma	Nincs megfelelően felszerelve a lámpafedél. Rögzítse azt (→ lásd 110 oldal).
Vörös (Világít)	Állapota változó	Állapota változó	Szerviztámogatást igénylő hiba	Vegye fel a kapcsolatot a forgalmazóval vagy egy szervizes szakemberrel. Javítás kérésekor mindenképpen ellenőrizze a jelzőfény státuszát, és tájékoztassa arról a szakembert.

*1 1,5 másodperces bekapcsolt és 1,5 másodperces kikapcsolt állapot ismétlődik
*2 1,5 másodperces bekapcsolt és 7,5 másodperces kikapcsolt állapot ismétlődik
*3 2,5 másodperces bekapcsolt és 0,5 másodperces kikapcsolt állapot ismétlődik
*4 0,5 másodperces bekapcsolt és 0,5 másodperces kikapcsolt állapot ismétlődik

- Ha a hőmérsékleti védelem aktiválódik:
  Ha a projektor belső hőmérséklete túlságosan magas vagy alacsony, a POWER jelzőfény rövid időközönként vörösen fog villogni. Ilyenkor a termikus védelem aktiválódik, és a projektor kikapcsolhat.
  Ebben az esetben kérjük, végezze el az alábbi lépéseket:
  - Húzza ki a tápcsatlakozót a fali aljzatból.
  - Helyezze a projektort hűvös helyre, ha korábban magas hőmérsékletű helyen volt.
  - Tisztítsa meg a szellőzőnyílást, ha por gyűlt fel rajta.
  - Hagyja a projektort hűlni körülbelül egy órát, amíg a belső hőmérséklete alacsonyabb nem lesz

A POWER jelzőfény és a készenléti állapot magyarázata

Az adott állapotban a HÁLÓZATI KÉSZENLÉTI mód a kiválasztott KÉSZENLÉTI MÓD.

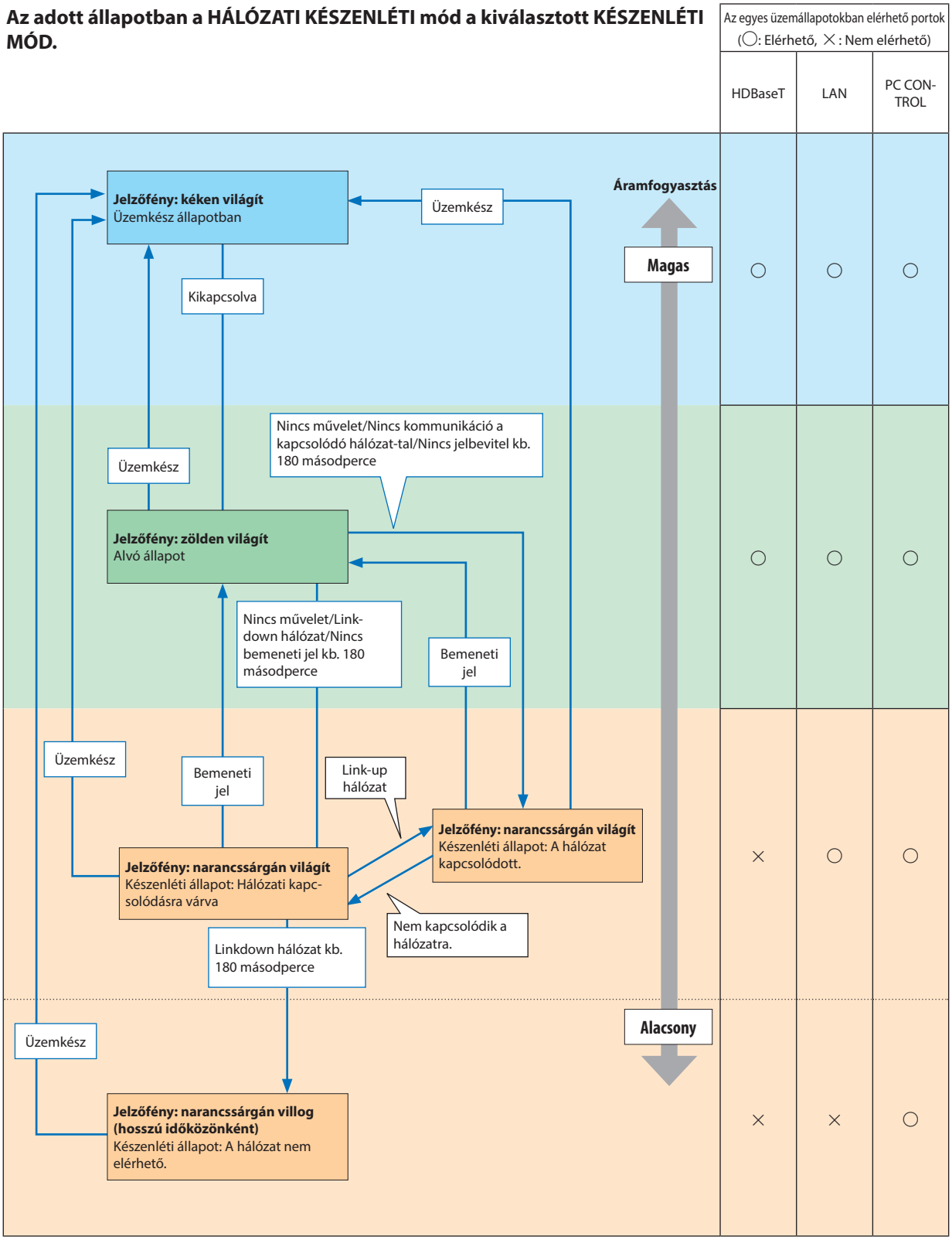

Az adott állapotban a NORMÁL mód a kiválasztott KÉSZENLÉTI MÓD.

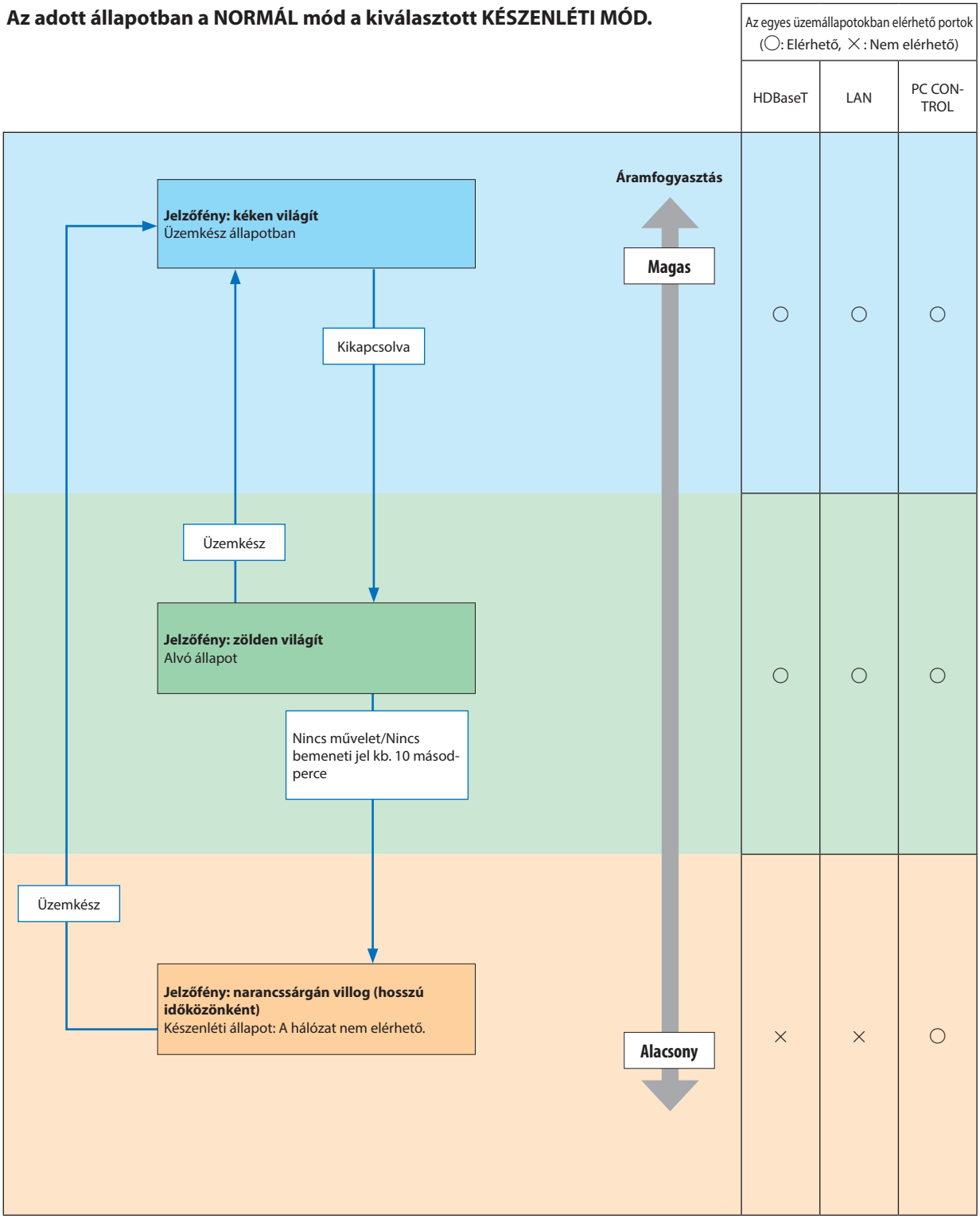

Gyakori problémák és megoldásaik

(→„Power (Tápellátás)/Status (Állapot)/Lamp (Lámpa) jelzőfény”, 113. oldal)

Probléma	Ellenőrizendő tételek
Nem lehet be- vagy kikapcsolni	• Ellenőrizze, csatlakozik-e a hálózati aljzathoz a tápkábel, és megnyomta-e a projektor készülékdobozán vagy a távirányítón lévő bekapcsoló gombot. (→ 11., 12. oldal) • Ellenőrizze, pontosan a helyén van-e a lámpafedél. (→ 110. oldal) • Ellenőrizze, nem melegedett-e túl a projektor. Ha a projektor körül nem megfelelő a szellőzés, vagy a helyiség, amelyben az előadást tartja, kimondottan túl meleg, vigye át a projektort hűvösebb környezetbe. • Ellenőrizze, nem használta-e a projektort a lámpa élettartamának letelte után további 100 órán át. Ha ez a helyzet, cserélje ki a lámpát. A lámpa cseréje után állítsa vissza az üzemóráit számláló órát nullára. (→ 84. oldal) • Elképzelhető, hogy a lámpa nem ad fényt. Várjon egy teljes percet, majd kapcsolja be ismét a tápellátást. • Ha a projektort a tengerszint felett legalább mintegy 5500 láb/1700 méterrel fekvő helyen használja, akkor válassza ki a [FAN MODE] (VENTILÁTOR MÓD) menüpont [HIGH ALTITUDE] (NAGY MAGASSÁG) értékét. A tengerszint felett mintegy 5500 láb/1700 méterrel vagy annál magasabban fekvő helyeken a [HIGH ALTITUDE] (NAGY MAGASSÁG) üzemmód beállítása nélkül a projektorhasználat túlmelegedéshez, majd a projektor leállásához vezethet. Ilyenkor a projektort néhány perces várakozás után kapcsolja vissza. (→ 72. oldal) Ha a projektort közvetlenül a lámpa kialvása után kapcsolja be, akkor a ventilátor egy bizonyos ideig anélkül működik, hogy kép jelenne meg, majd ezután kezdi meg a projektor a vetítést. Várjon egy pillanatot.
Kikapcsol	• Ellenőrizze, nem aktív-e az [OFF TIMER] (IDŐZÍTŐ KI) vagy az [AUTO POWER OFF] (AUTO KIKAPCS.) funkció. (→ 67. és 75. oldal)
Nincs kép	• A távvezérlő megfelelő gombjának lenyomásával válassza ki a COMPUTER1, HDMI1, HDMI2, VIDEO, HDBaseT vagy APPS bemeneti források közül a megfelelőt (SZÁMÍTÓGÉP, HDMI1, HDMI2, VIDEO, HDBaseT vagy USB-A). (→ 14. oldal) Ha még mindig nincs kép, nyomja le a gombot még egyszer. • Ellenőrizze, megfelelő-e a kábelek csatlakoztatása. • A menük segítségével állítsa be a fényerőt és a kontrasztot. (→ 59. oldal) • A menü [RESET] (VISSZAÁLLÍTÁS) fülén állítsa vissza a paramétereket, kiigazítási értékeket a gyári alapértelmezés szerinti szintekre. (→ 84. oldal) • Ha a Security (Jelszó) funkció aktív, adja meg jelszavát. (→ 33. oldal) • Ha hordozható számítógépet használ, akkor azt a projektorhoz az utóbbi készenléti üzemmódjában és az előbbi kikapcsolt állapota mellett csatlakoztassa. A legtöbb hordozható számítógép csak akkor ad kimeneti jelet, ha a projektorhoz való csatlakoztatására bekapcsolása előtt kerül sor. * Előfordulhat, hogy a vetített kép a távirányító használata során eltűnik. Ennek egyik lehetséges oka a számítógép képernyővédőjének vagy energiagazdálkodási szoftverének hibája. • Tekintse át a következő oldalt is.
A kép hirtelen elsötétül	• Ellenőrizze, nem lépett-e a projektor a túl magas környezeti hőmérséklet miatt kikényszerített energiatakarékos üzemmódba. Ha erről van szó, akkor a [FAN MODE] (VENTILÁTOR MÓD) menüpont [HIGH] (MAGAS) értékének beállításával hűtse le a projektort. (→ 72. oldal)
A szín tónusa vagy árnyalata szokatlan	• Ellenőrizze, helyes-e a [WALL COLOR] (FALSZÍN) menüpontban kiválasztott érték. Ha nem így van, válassza ki a helyes értéket. (→ 66. oldal) • A [PICTURE] (KÉP) lapon igazítsa ki a [HUE] (ÁRNYALAT) értéket. (→ 57. oldal)
A vetítési felületen megjelenő kép nem téglalap alakú	• Pozíciója módosításával állítsa a projektort a vetítési felülethez képest megfelelőbb szögbe. (→ 15. és 19. oldal) • Korrigálja a trapéz alakú deformációt a Keystone (Trapézkorrekció) funkció használatával. (→ 20. oldal)
A kép elmosódott	• Állítsa be a fókuszt. (→ 18. oldal) • Pozíciója módosításával állítsa a projektort a vetítési felülethez képest megfelelőbb szögbe. (→ 15. és 19. oldal) • Ellenőrizze, hogy a projektor és a vetítési felület közötti távolság a beállítási tartományon belülre esik-e. (→ 85. oldal) • A hideg állapotban meleg helyre vitt, majd ott bekapcsolt projektor lencséjén pára csapódhat le. Ha így történik, a lecsapódás megszűnéséig hagyja állni a projektort.
A kép vibrál	• Ha a projektort a tengerszint felett legfeljebb mintegy 5500 láb/1700 méterrel fekvő helyen használja, akkor a [FAN MODE] (VENTILÁTOR MÓD) menüpontból a [HIGH ALTITUDE] (NAGY MAGASSÁG) értéktől eltérő beállítást válasszon ki. A tengerszint felett mintegy 5500 láb/1700 méternél nem magasabban fekvő helyeken a [HIGH ALTITUDE] (NAGY MAGASSÁG) üzemmód beállítása a projektorhasználat során a lámpa túlságos lehűléséhez, így a kép vibrálásához vezethet. A [FAN MODE] (VENTILÁTOR MÓD) menüpontban váltson át az [AUTO] (AUTOMATIKUS) üzemmódra. (→ 72. oldal)
A kép függőlegesen, vízszintesen vagy mindkét irányban szalad	• Ellenőrizze a számítógép felbontását és képfrissítési gyakoriságát. Győződjön meg arról, hogy a megjeleníteni kívánt felbontást a projektor támogatja. (→ 126. oldal) • Az [IMAGE OPTIONS] (KIVETÍTÉSI BEÁLLÍTÁSOK) lapon található Horizontal (Vízszintes) és Vertical (Függőleges) menüpontokban állítsa be manuálisan a számítógépről érkező képet. (→ 61. oldal)
A távirányító nem működik	• Helyezzen be új elemeket. (→ 9. oldal) • Gondoskodjon arról, hogy az Ön és a projektor közötti tér szabad legyen. • Ne álljon a projektortól 7 méternél messzebb. (→ 9. oldal)
A jelzőfények egyike világít vagy villog	• Ellenőrizze a POWER (TÁPELLÁTÁS)/STATUS (ÁLLAPOT)/LAMP (LÁMPA) jelzőfényről szóló részt. (→ 113. oldal)
RGB-módban színkeresztezés tapasztalható	• Nyomja le a projektor készülékházán vagy a távirányítón található AUTO ADJ. gombot. (→ 22. oldal) • A [IMAGE OPTIONS] (KIVETÍTÉSI BEÁLLÍTÁSOK) lapon található [CLOCK]/[PHASE] (FÁZIS/ÓRAJEL) menüpontok használatával igazítsa ki manuálisan a számítógép képét. (→ 60. oldal)

A több információkért vegye fel a kapcsolatot a forgalmazóval.

Ha nincs kép, vagy a kép nem helyesen jelenik meg.

- A számítógép és a projektor bekapcsolásának folyamata.

  Ha hordozható számítógépet használ, akkor azt a projektorhoz az utóbbi készenléti üzemmódjában és az előbbi kikapcsolt állapota mellett csatlakoztassa.

  A legtöbb hordozható számítógép csak akkor ad kimeneti jelet, ha a projektorhoz való csatlakoztatására bekapcsolása előtt kerül sor.

  MEGJEGYZÉS: Az aktuális jel vízszintes frekvenciája leolvasható a projektor menüjének INFO (INFORMÁCIÓ) lapján. Ha a kijelzett érték „0 kHz", akkor a számítógép nem ad kimeneti jelet. (→ 81. oldal, vagy térjen át a következő lépésre)

- Külső kijelző engedélyezése a számítógépeken.

  A PC-kompatibilis hordozható számítógépek esetében a belső kijelzőn való képmegjelenítésből nem feltétlenül lehet következtetni a projektor felé irányuló kimeneti jel küldésére. A PC-kompatibilis hordozható számítógépek használata során a külső kijelzők funkcióbillentyűk lenyomásával kiadott parancsokkal engedélyezhetők és tilthatók le. A külső kijelző be- és kikapcsolása általában az „Fn" billentyű nyomva tartása mellett a 12 funkcióbillentyű egyikét lenyomva oldható meg. A NEC laptopokon például az Fn + F3, míg a Dell laptopokon az Fn + F8 billentyűparanccsal lehet a külső kijelzőkre vonatkozó beállítások között váltogatni.

- Számítógépek által adott, nem szabványos kimeneti jelek

  A hordozható számítógépek által küldött, egyetlen iparági szabványnak sem megfelelő jelek kivetített képe nem feltétlenül jelenik meg helyesen. Ha így alakul, akkor a projektoros kijelzés használatának idejére tiltsa le a számítógép LCD-kijelzőjét. Amint az az előző lépés leírásában is olvasható, a belső LCD-kijelző letiltásának és engedélyezésének módja hordozható számítógépenként eltérő. Részletesebb felvilágosítás a számítógép dokumentációjában található.

- A Mac számítógépek használata során helytelenül megjelenő képek

  Állítsa be a projektorral használt Mac számítógép csatlakoztatására szolgáló (a projektorhoz nem mellékelt) adapter DIP-kapcsolóit a felbontásnak megfelelően. A beállítás után a módosításokat a Mac számítógép újraindításával érvényesítheti.

  A Mac számítógép és a projektor által támogatottól eltérő megjelenítési módok beállítása esetén a Mac adapter DIP-kapcsolóinak átállítása a kép enyhe ugrálását vagy eltűnését eredményezheti. Ha így történne, állítsa a DIP-kapcsolókat 13 hüvelykes rögzített módba, majd indítsa újra a Mac számítógépet. Ezután állítsa be a DIP-kapcsolókon a megjeleníthető módok valamelyikét, majd indítsa ismét újra a Mac számítógépet.

  Megjegyzés: A MacBook számítógépeken nem található 15 érintkezős mini D-Sub csatlakozóaljzat, ezért ezekhez meg kell vásárolni az Apple Inc. által gyártott videoadapter kábelt.

- Tükrözés a MacBook számítógépeken

  * MacBook számítógép használata esetén a kimenet felbontását esetleg nem lehet beállítani az 1024 × 768 értékre, ha a „tükrözés" funkció nem aktív. A tükrözésről részletesebb tájékoztatás a Mac számítógéphez mellékelt használati útmutatóban található.

- A Mac képernyő elrejtett mappái vagy ikonjai

  Elképzelhető, hogy a mappák vagy az ikonok a képernyőn nem jelennek meg. Ilyenkor válassza ki az Apple menü [View] (Nézet) → [Arrange] (Elrendezés) pontját, és rendezze el az ikonokat.

❷ Műszaki adatok

Ebben a szakaszban a projektor teljesítményét leíró műszaki információk találhatók meg.

Optika

Modellszám		P554U	P474U	P554W	P474W	P604X	P603X
LCD panel		0,64 hüvelykes LCD-mikrolencse mátrixszal (méretarány 16:10)				0,63 hüvelykes LCD-mikrolencse mátrixszal (méretarány 4:3)	
Felbontás*1		1920 × 1200 képpont (WUXGA)		1280 × 800 képpont (WXGA)		1024 × 768 képpont (XGA)	
Lencse		F= 1,50–2,08, f= 17,2–27,7 mm		F= 1,7–2,2, f= 17,4–29,0 mm			
	Zoom	Kézi (nagyítási arány = 1,6)		Kézi (nagyítási arány = 1,7)			
	Fókusz	Kézi					
	Lencsemozgatás	H: ±15%, V: +55%,-0%				H: ±15%, V: +50%,-0%	
Lámpa	TAKARÁKOS ÜZEMMÓD KI	330 W	305 W	330 W	305 W	330 W	
	NORMÁL	264 W					
	TAKARÉKOS	198 W					
Fényáram*2*3		5300 lumen	4700 lumen	5500 lumen	4700 lumen	6000 lumen	
	NORMÁL	80%	86%	80%	86%	80%	
	TAKARÉKOS*4	60%	65%	60%	65%	60%	
Kontrasztarány*3 (teljesen fehér: teljesen fekete)		20000:1	18000:1	20000:1	18000:1	20000:1	
Képméret (átló)		30–300 hüvelyk (0,8–7,6 m)					
Vetítési távolság (Min.–Max.)		32–507 hüvelyk (0,8–12,9 m)		32–531 hüvelyk (0,8–13,5 m)		32–543 hüvelyk (0,8–13,8 m)	
Vetítési szög		0–16,0 (széles)/0–10,0 (tele)		0–16,1 (széles)/0–9,7 (tele)		0–16,1 (széles)/0–9,6 (tele)	

*1 A valós képpontok aránya 99,99%-nál nagyobb.

*2 A lumenben megadott fényáramértékek az [PRESET] (ELŐBEÁLLÍTÁS) menüpont [HIGH-BRIGHT] (TELJES FÉNYERŐ) értéke mellett érvényesek. Az [ELŐRE BEÁLLÍTOTT]-tól eltérő üzemmód kiválasztása esetén a fényáram kevéssel alacsonyabb is lehet.

*3 Az ISO21118-2012 szabványnak megfelelően

*4 A maximális áramfogyasztás a NORMAL (ECO MODE) (NORMÁL (ENERGIATAKARÉKOS ÜZEMMÓD)) áramfogyasztásával lesz egyenlő.

Elektromos jellemzők

Modellszám	P554U	P474U	P554W	P474W	P604X	P603X
Bemenetek	1 × RGB/KOMPONENS (D-sub 15 p), 2 × HDMI A típus (19P, HDMI® csatlakozó) HDCP támogatva*5, 1 × Video (RCA) , 1 × HDBaseT, 1 × (bal/jobb) RCA audio, 1 × Stereo Mini Audio					1 × RGB/KOMPONENS (D-sub 15 p), 2 × HDMI A típus (19P, HDMI® csatlakozó) HDCP támogatva*5, 1 × Video (RCA), 1 × (bal/jobb) RCA audio, 1 × Stereo Mini Audio
Kimenetek	1 × RGB (D-Sub 15P), 1 × Stereo Mini Audio					
PC vezérlés	1 × PC vezérlőport (D-Sub 9P)					
Vezetékes LAN port	1 × RJ-45 (10BASE-T/100BASE-TX)					
Vezeték nélküli LAN port (választható tartozék)	IEEE 802.11 b/g/n (külön választható USB-s vezeték nélküli LAN-egység szükséges)					
USB-port	1 × A típus, 1 × B típus					

*5 HDMI® (Deep Color, Lip Sync) HDCP-vel

Mi az a HDCP/HDCP technológia?

A HDCP a „High-bandwidth Digital Content Protection" angol kifejezés rövidítése, melynek jelentése: Nagy sávszélességű digitális tartalomvédelem. A HDCP (a széles sávon továbbított digitális tartalom védelme) rendszerrel megelőzhető a HDMI-n (nagy felbontású multimédia-csatoló) küldött videoadatok illegális másolása.

Adott esetben abból, hogy a HDMI bemeneten keresztül érkező tartalom nem tekinthető meg, nem feltétlenül lehet a projektor működési hibájára következtetni. A HDCP megvalósítása magával hozza azt az eshetőséget, hogy bizonyos, a technológiával védett tartalmak – a HDCP közösség (Digital Content Protection, LLC) döntésének, szándékának megfelelően – nem jeleníthetők meg.

Video: Deep Color; 8/10/12-bit, LipSync

Audio: LPCM; akár 2 ch, mintavételezési gyakoriság: 32/44,1/48 KHz, mintavételezési bitmélység: 16/20/24-bit

Modellszám		P554U	P474U	P554W	P474W	P604X	P603X
Színmegjelenítés		10 bites jelfeldolgozás (1,07 milliárd szín) (USB-A, LAN: 16,7 millió szín)					
Kompatibilis jelek*6		Analóg: VGA/SVGA/XGA/WXGA/Quad-VGA/SXGA/SXGA+/WXGA+/WXGA++/UXGA/WSXGA+/HD/Full HD/WUXGA/Mac13", 16", 21", 23" Komponens: 480i/480p/576i/576p/720p/1080i/1080p HDMI: VGA/SVGA/XGA/WXGA/Quad-VGA/SXGA/SXGA+/WXGA+/WXGA++/WSXGA+/480p/576p/720p/1080i/1080p					
Vízszintes felbontás		540 TV sor: NTSC/NTSC4.43/PAL/PAL-M/PAL-N/PAL60 300 TV sor: SECAM					
Frissítési gyakoriság		Vízszintes: 15 kHz – 100 kHz (RGB: legalább 24 kHz) Függőleges: 50 Hz-120 Hz (HDMI: 50 Hz-85 Hz)					
Szinkronkompatibilitás		Separate Sync					
Beépített hangszóró		20 W (monó)					
Áramigény		100–240 V AC, 50/60 Hz					
Bemeneti áram		5,0 A-2,0 A	4,7 A-1,9 A	5,0 A-1,9 A	4,7 A-1,8 A	5,0 A-1,9 A	
Áramfo-gyasztás	TAKARÁKOS ÜZEMMÓD KI	457 W (100-130 V) 431 W (200-240 V)	424 W (100-130 V) 405 W (200-240 V)	448 W (100-130 V) 422 W (200-240 V)	418 W (100-130 V) 395 W (200-240 V)	448 W (100-130 V) 422 W (200-240 V)	433 W (100-130 V) 414 W (200-240 V)
	NORMÁL	364 W (100-130 V) 350 W (200-240 V)		361 W (100-130 V) 343 W (200-240 V)			347 W (100-130 V) 334 W (200-240 V)
	TAKARÉKOS	286 W (100-130 V) 277 W (200-240 V)		280 W (100-130 V) 267 W (200-240 V)			273 W (100-130 V) 258 W (200-240 V)
	Készenlét (HÁLÓZAT KÉSZENLÉTI MÓD)	2,0 W (100-130 V)/ 2,1 W (200-240 V)		2,0 W (100-130 V)/2,0 W (200-240 V)			
	Készenlét (NORMÁL)	0,14 W (100-130 V)/ 0,17 W (200-240 V)		0,16 W (100-130 V)/0,2 W (200-240 V)			

*6 Ha a kép felbontása magasabb vagy alacsonyabb, mint a projektor saját felbontása (P604X/P603X: 1024 × 768/P554W/P474W: 1280 × 800/P554U/P474U: 1920 × 1200) összetett AccuBlend funkcióval jelenik meg. (→ 126. oldal)

Mechanikai jellemzők

Modellszám	P554U	P474U	P554W	P474W	P604X	P603X
Telepítés Vetítési irány	asztalon, a vászon előtt/asztalon, a vászon mögött/mennyezeten, a vászon előtt/mennyezeten, a vászon mögött					
Méretek	16,5" (Sz) × 5,2" (Ma) × 12,7" (Mé)/420 mm (Sz) × 133 mm (Ma) × 322 mm (Mé) (a kiemelkedő részek nélkül) 16,5" (Sz) × 5,5" (Ma) × 13,0" (Mé)/420 mm (Sz) × 141 mm (Ma) × 329,3 mm (Mé) (a kinyúló részekkel együtt)					
Súly	4,7 kg/10,4 font					
Környezeti Szempontok	Működési hőmérséklet: 5-40 °C (41-104 °C), (35 °C és 40 °C (95 °F és 104 °F) között automatikus átállás energiatakarékos üzemmódra) 20 - 80%-os (nem kondenzálódó) páratartalom Tárolási hőmérséklet: -10-50 °C (14-122 °F), 20 - 80%-os (nem kondenzálódó) páratartalom Üzemeltetési tengerszint feletti magasság: 0-2700 m/8800 láb (Állítsa a [VENTILÁTOR ÜZEMMÓD]-ot [NAGY TENGERSZINT FELETTI MAGASSÁG]-ra, ha a projektort a tengerszint felett legalább mintegy 5500 láb/1700 méterrel fekvő helyen használja.)					

További információk a következő webhelyeken találhatók:
US : http://www.necdisplay.com/
Európa: http://www.nec-display-solutions.com/
Nemzetközi : http://www.nec-display.com/global/index.html
Külön választható tartozékainkról bővebb információ webhelyünkön és kiadványunkban található.

A műszaki adatokat a gyártó minden előzetes bejelentés nélkül módosíthatja.

❸ A készülékdoboz méretei

Mértékegység: mm (hüvelyk)

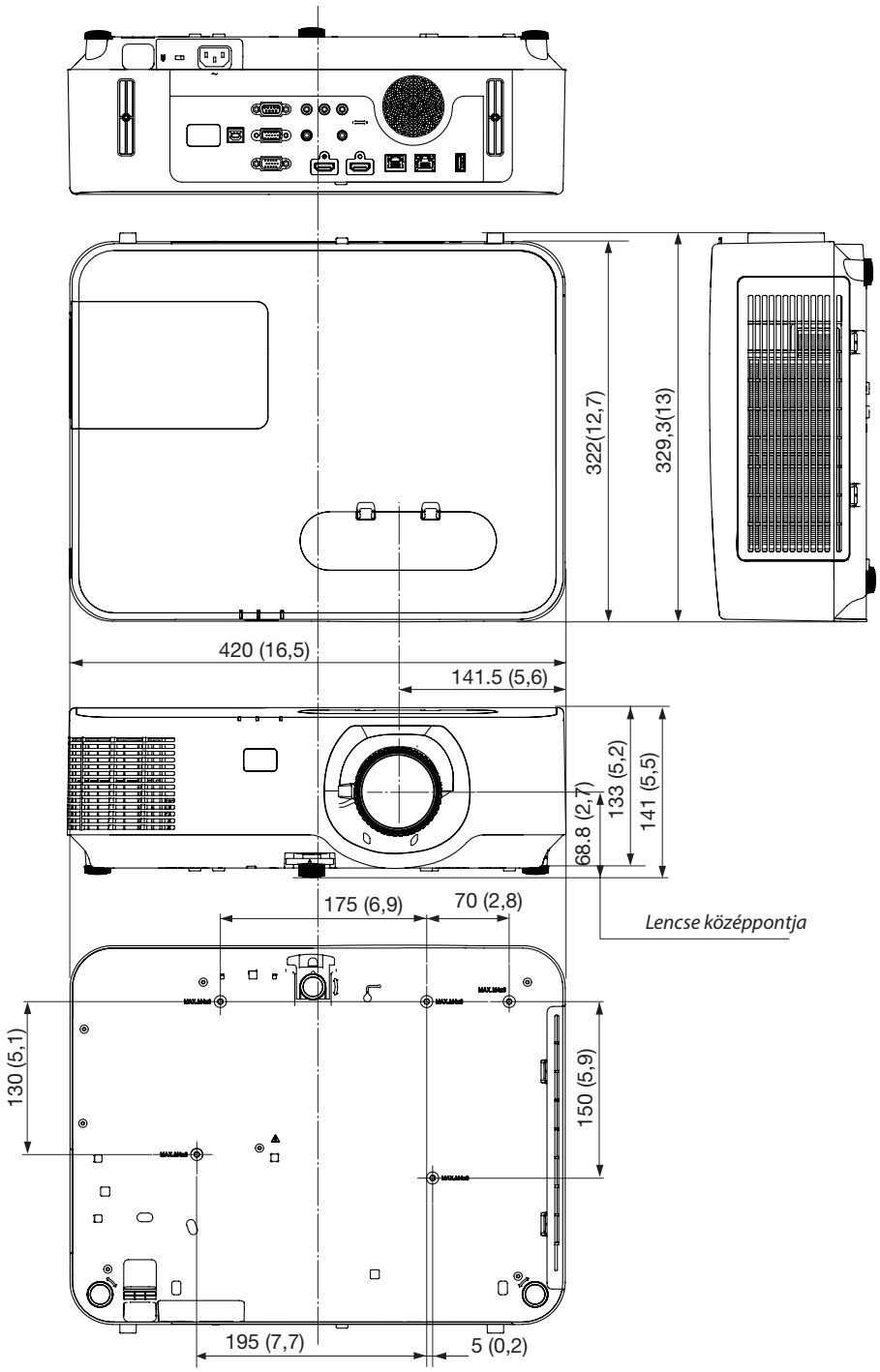

❹ A külön beszerezhető kábelfedél (NP12CV) rögzítése

A csatlakoztatások befejezése után szerelje fel a mellékelt kábelfedelet a kábelek eltakarásához.

⚠ FIGYELEM:

- A kábelfedél felszerelése után feltétlenül húzza meg a csavarokat. Ennek elmulasztása a kábelfedél leválásához és leeséséhez, következésképpen személyi sérüléshez vagy magának a fedélnek a károsodásához vezethet.
- Ne helyezzen kötegelt kábeleket a kábelfedélbe. Ha így tesz, az a tápkábel sérüléséhez, ezen keresztül pedig tűzhöz vezethet.
- Ne fogja meg a kábelfedelet a projektor mozgatása közben, és ne gyakoroljon túlzott erőt a kábelfedélre. Ha így tesz, az a kábelfedél sérüléséhez, ezáltal pedig személyi sérüléshez vezethet.

A kábelfedél felszerelése

Szükséges eszköz:

- Csillagfejű csavarhúzó (pozitív), kb. 12 cm/4,7 hüvelyk hosszú

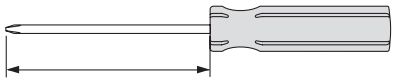

12 cm/4,7 hüvelyk

1. Illessze egymáshoz a jobb és bal oldali rögzítőcsavarok furatait a kábelfedélen és a projektoron, majd tegyen csavart mindegyikbe.

MEGJEGYZÉS:

- *Ügyeljen arra, hogy a kábelek ne csípődjenek a fedél és a projektor közé.*

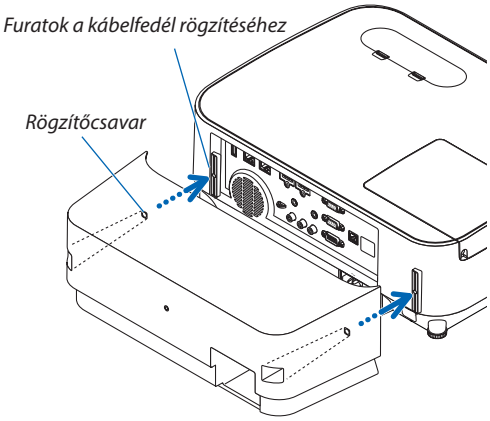

2. Húzza meg a kábelfedél csavarjait.

- *A csavarokat feltétlenül húzza meg.*

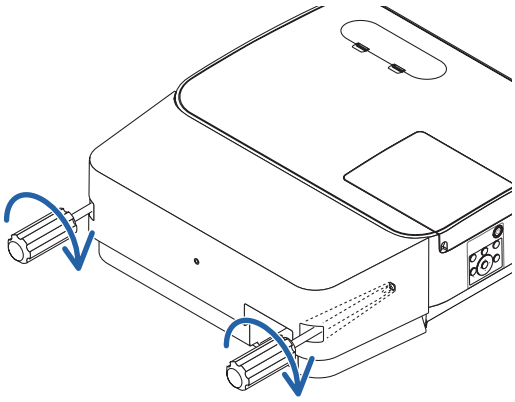

A kábelfedél eltávolítása

1. ***Lazítsa ki a kábelfedél csavarjait annyira, hogy szabadon lehessen forgatni a csillagfejű csavarhúzót, és távolítsa el a fedelet.***
   - *A mennyezetre rögzített projektort tartsa úgy, hogy a kábelfedél le ne essen.*
   - *A csavarokat nem lehet eltávolítani.*

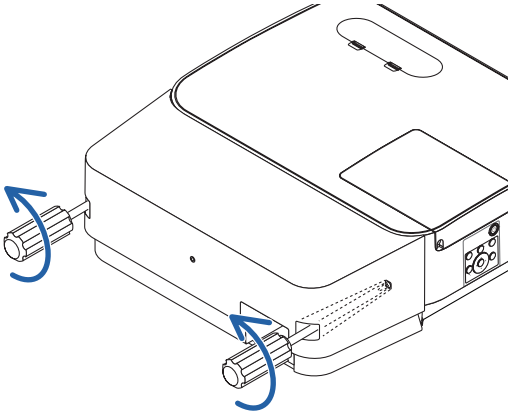

❺ A D-Sub COMPUTER1/COMPUTER2 bemeneti aljzat érkiosztása

15 érintkezős mini D-Sub aljzat

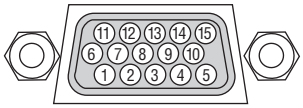

Jelszint
Videójel: 0,7 vp-p (analóg)
Szinkronjel: TTL szint

Ér. sz.	RGB jel (analóg)	YCbCr jel
1	Piros	Cr
2	Zöld vagy Zöldre szink.	Y
3	Kék	Cb
4	Föld	
5	Föld	
6	Piros Föld	CR Föld
7	Zöld föld	Y Föld
8	Kék föld	Cb Föld
9	Hotplug	
10	Szinkronjel föld	
11	Nem csatlakozik	
12	Kétirányú adat (SDA)	
13	Vízszintes szinkr. vagy kompozit szinkr.	
14	Függőleges szinkron	
15	Adat órajel	

COMPUTER IN

Megjegyzés: a 12-es és a 15-ös érre szükség van a DDC/CI funkció megvalósításához.

❻ Kompatibilis bemeneti jelek táblázata

Analóg RGB

Jel	Felbontás (képpont)	Méretarány	Képfrissítési gyakoriság (Hz)
VGA	640 × 480	4:3	60/72/75/85/ iMac
SVGA	800 × 600	4:3	56/60/72/75/85/ iMac
XGA	1024 × 768 *1	4:3	60/70/75/85/ iMac
WXGA	1280 × 768 *2	15:9	60
	1280 × 800 *2	16:10	60
	1360 × 768 *3	16:9	60
	1366 × 768 *3	16:9	60
Quad-VGA	1280 × 960	4:3	60/75
SXGA	1280 × 1024	5:4	60/75
SXGA+	1400 × 1050	4:3	60
WXGA+	1440 × 900	16:10	60
WXGA++	1600 × 900 *3	16:9	60
UXGA	1600 × 1200 *4	4:3	60
WSXGA+	1680 × 1050	16:10	60
HD	1280 × 720	16:9	60
Full HD	1920 × 1080	16:9	60
WUXGA	1920 × 1200 *5 *6	16:10	60
MAC 13"	640 × 480	4:3	67
MAC 16"	832 × 624	4:3	75
MAC 19"	1024 × 768	4:3	75
MAC 21"	1152 × 870	4:3	75
MAC 23"	1280 × 1024	5:4	65

Komponens

Jel	Formátum	Méretarány	Képfrissítési gyakoriság (Hz)
HDTV (1080p)	1920 × 1080	16:9	50/60
HDTV (1080i)	1920 × 1080	16:9	50/60
HDTV (720p)	1280 × 720	16:9	50/60
SDTV (480p)	720 × 480	4:3/16:9	60
SDTV (576p)	720 × 576	4:3/16:9	50
SDTV (480i)	720 × 480	4:3/16:9	60
SDTV (576i)	720 × 576	4:3/16:9	50

Kompozit Video

Jel	Méretarány	Képfrissítési gyakoriság (Hz)
NTSC	4:3	60
PAL	4:3	50
PAL60	4:3	60
SECAM	4:3	50

HDMI

Jel	Felbontás (képpont)	Méretarány	Képfrissítési gyakoriság (Hz)
VGA	640 × 480	4:3	60
SVGA	800 × 600	4:3	60
XGA	1024 × 768 *1	4:3	60
WXGA	1280 × 768 *2	15:9	60
	1280 × 800 *2	16:10	60
	1366 × 768	16:9	60
Quad-VGA	1280 × 960	4:3	60
SXGA	1280 × 1024	5:4	60
SXGA+	1400 × 1050	4:3	60
WXGA+	1440 × 900	16:10	60
WXGA++	1600 × 900	16:9	60
WSXGA+	1680 × 1050	16:10	60
WUXGA	1920 × 1200	16:10	60*7
HDTV (1080p)	1920 × 1080	16:9	50/60
HDTV (1080i)	1920 × 1080	16:9	50/60
HDTV (720p)	1280 × 720	16:9	50/60
SDTV (480p)	720 × 480	4:3/16:9	60
SDTV (576p)	720 × 576	4:3/16:9	50
SDTV(480i)	720 × 480	4:3/16:9	60
SDTV(576i)	720 × 576	4:3/16:9	50

*1 Saját felbontás XGA modellen (P604X/P603X)
*2 Saját felbontás WXGA modellen (P554W/P474W)
*3 Előfordulhat, hogy a projektor nem megfelelően jeleníti meg ezeket a jeleket a képernyőn a menü [ASPECT RATIO] (Képarány) pontjának [AUTO] (Automatikus) beállítása esetén.
Az [ASPECT RATIO] (Képarány) gyári beállítása [AUTO] (Automatikus). Ilyen jelek megjelenítéséhez válassza a [16:9] pontot az [ASPECT RATIO] (Képarány) alatt.
*4 WXGA MÓD: KI
*5 WXGA MÓD: BE
*6 Saját felbontás WUXGA modellen (P554U/P474U)
*7 Az RB (csökkentett kioltójel) legfeljebb 154 MHz-ig hatásos.

MEGJEGYZÉS:

- *Ha a kép felbontása magasabb vagy alacsonyabb, mint a projektor saját felbontása (P604X/P603X: 1024 × 768/P554W/P474W: 1280 × 800/P554U/P474U: 1920 × 1200) összetett AccuBlend funkcióval jelenik meg.*
- *A zöld jelre ültetett és a kompozit szinkronjelek nem támogatottak.*
- *A táblázatban feltüntetettektől eltérő jelek megjelenítése nem feltétlenül lesz helyes. Ilyenkor módosítsa a számítógépen beállított képernyő-frissítési gyakoriságot vagy felbontást. A vonatkozó eljárásokról a számítógépes súgóból, a megjelenítés tulajdonságairól szóló szakaszból tájékozódhat.*

❼ Számítógépes vezérlőkódok és kábelcsatlakozás

Számítógépes vezérlőkódok

Funkció	Kód							
BEKAPCSOLÁS	02H	00H	00H	00H	00H	02H		
KIKAPCSOLÁS	02H	01H	00H	00H	00H	03H		
BEMENETVÁLASZTÁS: SZÁMÍTÓGÉP	02H	03H	00H	00H	02H	01H	01H	09H
BEMENETVÁLASZTÁS: HDMI1	02H	03H	00H	00H	02H	01H	A1H	A9H
BEMENETVÁLASZTÁS: HDMI2	02H	03H	00H	00H	02H	01H	A2H	AAH
BEMENETVÁLASZTÁS: VIDEO	02H	03H	00H	00H	02H	01H	06H	0EH
BEMENETVÁLASZTÁS: HDBaseT	02H	03H	00H	00H	02H	01H	BFH	C7H
BEMENETVÁLASZTÁS: USB-A	02H	03H	00H	00H	02H	01H	1FH	27H
KÉPNÉMÍTÁS: BE	02H	10H	00H	00H	00H	12H		
KÉPNÉMÍTÁS: KI	02H	11H	00H	00H	00H	13H		
HANGNÉMÍTÁS: BE	02H	12H	00H	00H	00H	14H		
HANGNÉMÍTÁS: KI	02H	13H	00H	00H	00H	15H		

MEGJEGYZÉS: A számítógépes vezérlőkódok teljes listája kívánság szerint a helyi forgalmazótól szerezhető be.

Kábelcsatlakozás

Kommunikációs protokoll

- Átviteli sebesség ..... 38 400 bps
- Adatbitek ..... 8 bit
- Paritás ..... Nincs
- Stopbitek ..... Egy bit
- X be/ki ..... Nincs
- Kommunikációs jelleg ..... Teljes duplex

Megjegyzés: Az eszköztípus függvényében elképzelhető, hogy nagyobb kábelhossz mellett ajánlott alacsonyabb átviteli sebességet választani.

PC vezérlési csatlakozóaljzat (D-SUB 9P)

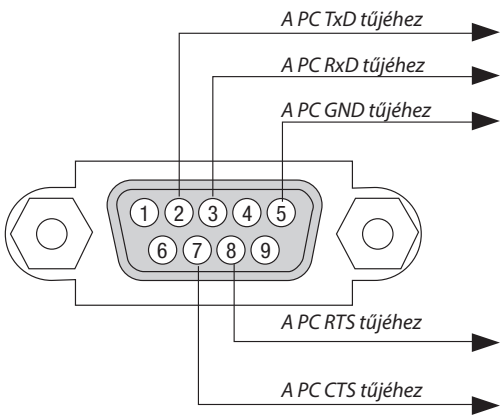

Megjegyzés 1: az 1., 4., 9., 6. és 9. tű nem használható.

MEGJEGYZÉS 2: A kábelkapcsolat leegyszerűsítése érdekében az RTS és a CTS eret kösse össze a kábel mindkét végén.

MEGJEGYZÉS 3: Nagyobb kábelhossz mellett a projektor menüjéből a 9600 bps-os átviteli sebességet ajánlott kiválasztani.

❽ A projektor vezérlése a Virtual Remote Tool virtuális távirányító eszköz használatával a számítógépes VGA kábelen keresztül

A NEC projektorhoz mellékelt CD-ROM-on található "Virtual Remote Tool" szoftveres eszköz használatával a számítógép képernyőjén megjeleníthető a virtuális távirányító vagy az eszköztár.
Ennek segítségével olyan műveletek hajthatók végre, mint a projektor be- és kikapcsolása vagy a bemeneti jel kiválasztása a számítógépes VGA-kábelen, soros kábelen vagy LAN-kapcsolaton keresztül. Kizárólag soros vagy LAN kapcsolaton keresztül küldhető el a projektorra az ott logóként regisztrálni kívánt kép is. Beállítás után a logó módosítása zárolással meggátolható.

Vezérlő funkciók
A projektor be- és kikapcsolása, a bemeneti jel kiválasztása, képkimerevítés, a kép kikapcsolása, a hang elnémítása, a logó továbbítása a projektorra, és a távirányításos vezérlés a számítógépről.

A virtuális távirányító

Eszköztár

A Virtual Remote Tool szoftvert letöltheti a weboldalunkról:
http://www.nec-display.com/dl/en/index.html

MEGJEGYZÉS:

- *Ha a kiválasztott bemeneti forrás a [SZÁMÍTÓGÉP], akkor a számítógépről érkező kép részeként a projektor kivetíti a Virtual Remote Tool program ablakát is.*
- *A Virtual Remote Tool program használatához kösse a számítógép monitorhoz a csatlakoztatására szolgáló kimeneti aljzatát a mellékelt VGA-kábellel közvetlenül a projektor COMPUTER IN bemenetéhez.*
  Videojel-átalakítók és a mellékelttől eltérő számítógépes VGA-kábelek alkalmazása a jelkommunikáció sikertelenségéhez vezethet.
  VGA-kábel aljzata:
  A 12-es és a 15-ös érre szükség van a DDC/CI funkció megvalósításához.
- *A számítógép műszaki jellemzőinek, a videokártyának és a meghajtóprogramoknak a függvényében elképzelhető, hogy a Virtual Remote Tool program nem használható.*
- *A Virtual Remote Tool szoftver futtatásához „Microsoft .NET-keretrendszer 2.0 verzió" szükséges. A Microsoft .NET Framework 2.0-s, 3.0-s és 3.5-ös verziója a Microsoft weboldalán érhető el. Töltse le és telepítse a számítógépére.*
- *A Virtual Remote Tool virtuális távirányító eszközzel a projektorra küldhető logóadatokra (grafikákra) a következő korlátozások érvényesek:*
  (Kizárólag soros vagy LAN-kapcsolaton keresztül)
  - *Fájlméret: Kevesebb, mint 1 MB*
  - *Képméret (felbontás):*
    P554U/P474U: Vízszintes 1920 × függőleges 1200 képpont vagy kevesebb
    P554W/P474W: Vízszintes 1280 × függőleges 800 képpont vagy kevesebb
    P604X/P603X: Vízszintes 1024 × függőleges 768 képpont vagy kevesebb
  - *Színek száma: 256 szín vagy kevesebb*
- *Az alapértelmezett „NEC logó" háttérlogóvá való visszahelyezéséhez, háttérlogónak kell regisztrálnia a NEC projektrohoz mellékelt CD-ROM-on lévő (P554U/P474U: /Logo/necpj_bbwux.bmp, P554W/P474W: /Logo/necpj_bbwx.bmp, P604X/P603X: /Logo/necpj_bb_x.bmp) kép fájl használatával.*

TIPP:

- *A Virtual Remote Tool virtuális távirányító eszköz LAN-hálózaton vagy soros kapcsolaton keresztül is használható.*
- *A projektor COMPUTER IN bemeneti aljzata támogatja a DDC/CI (Display Data Channel Command Interface, kijelzőadat-csatorna parancsfelülete) protokollt. A DDC/CI a kijelző/projektor és a számítógép közötti kétirányú kommunikáció szabványa.*

❾ Hibaelhárító ellenőrzőlista

Mielőtt felvenné a kapcsolatot a forgalmazók egyikével vagy a szerviz munkatársaival, a használati útmutató „Hibaelhárítás" című szakaszának figyelembevételével feltétlenül haladjon végig az alábbi ellenőrzőlista tételein. Ezzel problémájának hatékonyabb megoldásában segít bennünket.

* Az ellenőrzés céljára nyomtassa ki ezt és a következő oldalt.

Előfordulási gyakoriság ☐ mindig ☐ néha (Milyen gyakran?_____) ☐ egyéb (_____)

Bekapcsolás

- ☐ Nincs tápellátás (a Power (Tápellátás) jelzőfény nem világít kék fénnyel) Lásd még a STATUS (ÁLLAPOT) jelzőfényről szóló részt.
  - ☐ A tápkábel dugasza szilárdan illeszkedik a fali csatlakozóaljzatba.
  - ☐ A főkapcsoló ON (BE) helyzetben van.
  - ☐ A lámpafedél pontosan a helyén van.
  - ☐ A Lamp Hours Used (Lámpa eltelt üzemóráinak száma) számláló nullára állítására a lámpacsere után sor került.
  - ☐ Még a POWER gomb folyamatos nyomva tartása mellett sincs tápellátás.
- ☐ A projektor működés közben kikapcsol.
  - ☐ A tápkábel dugasza szilárdan illeszkedik a fali csatlakozóaljzatba.
  - ☐ A lámpafedél pontosan a helyén van.
  - ☐ [Az AUTO KIKAPCS.] funkció nem aktív (csak az [AUTO KIKAPCS.] funkcióval rendelkező modellek esetében).
  - ☐ A [KIKAPCSOLÁSIDŐZÍTŐ] funkció nem aktív (csak az [KIKAPCSOLÁSIDŐZÍTŐ] funkcióval rendelkező modellek esetében).

Kép és hang

- ☐ A projektor nem jeleníti meg a számítógépről vagy a videoeszközről érkező képet.
  - ☐ A számítógépnek a projektorhoz való csatlakoztatása után végrehajtott bekapcsolását követően sincs kép.
  - ☐ A projektorra küldött kimeneti jel engedélyezése a hordozható számítógépen.
    - *A külső kijelzők funkcióbillentyűk lenyomásával kiadott parancsokkal engedélyezhetők és tilthatók le. A külső kijelző be- és kikapcsolása általában az „Fn" billentyű nyomva tartása mellett a 12 funkcióbillentyű egyikét lenyomva oldható meg.*
  - ☐ Nincs kép (kék vagy fekete háttér, nincs megjelenítés).
  - ☐ Még az AUTO ADJ. gomb lenyomása után sincs kép.
  - ☐ A kép még a [RESET] (VISSZAÁLLÍTÁS) menüből kiadott parancs hatására sem jelenik meg.
  - ☐ A jelkábel dugasza és a bemeneti aljzat közötti csatlakozás teljesen szilárd
  - ☐ A vetítési felületen üzenet jelenik meg. (_____)
  - ☐ A projektorhoz csatlakoztatott bemeneti forrás aktív és elérhető.
  - ☐ Még a fényerő és/vagy a kontraszt kiigazítása után sincs kép.
  - ☐ A bemeneti forrás felbontását és frekvenciáját támogatja a projektor.
- ☐ A kép túl sötét.
  - ☐ Még a fényerő és/vagy a kontraszt kiigazítása után sem történik változás.
- ☐ A kép torz.
  - ☐ A kép trapéz alakúnak látszik (nem következik be változás a [KEYSTONE] (TRAPÉZTORZÍTÁS) kiigazító funkció alkalmazása után sem).
- ☐ A kép egyes részei nem láthatók.
  - ☐ Még az AUTO ADJ. gomb lenyomása után sem következik be változás.
  - ☐ Még a [RESET] (VISSZAÁLLÍTÁS) menüből kiadott parancs hatására sem következik be változás.
- ☐ A kép függőlegesen vagy vízszintesen elcsúszik.
  - ☐ A számítógépről érkező jel függőleges és vízszintes irányú kiigazítása megfelelő.
  - ☐ A bemeneti forrás felbontását és frekvenciáját támogatja a projektor.
  - ☐ Néhány képpont elvész.
- ☐ A kép vibrál.
  - ☐ Még az AUTO ADJ. gomb lenyomása után sem következik be változás.
  - ☐ Még a [RESET] (VISSZAÁLLÍTÁS) menüből kiadott parancs hatására sem következik be változás.
  - ☐ A számítógépről érkező jel képe villog vagy színei eltolódnak.
  - ☐ Még a [FAN MODE] (VENTILÁTOR MÓD) menüpont [HIGH ALTITUDE] (NAGY MAGASSÁG) értékének [AUTO] (AUTO) üzemmódra való átváltása után sincs változás.
- ☐ A kép elmosódottan, fókuszálatlanul jelenik meg.
  - ☐ Még a jel felbontásának a számítógépen való ellenőrzése, a projektor eredeti felbontásának megfelelő értékre való átállítása után sincs változás.
  - ☐ Még a fókusz kiigazítása után sincs változás.
- ☐ Nincs hang.
  - ☐ Az audiokábel megfelelően csatlakozik a projektor audio bemenetébe.
  - ☐ Még a hangerő átállítása után sincs változás.
  - ☐ Az AUDIO OUT kimenet és az audioeszköz között létezik csatlakozás (csak az AUDIO OUT kimenettel rendelkező modellek esetében).

Egyéb

- ☐ A távirányító nem működik.
  - ☐ A projektor érzékelője és a távirányító közötti tér szabad.
  - ☐ A projektor közelében nincs az infravörös távirányítók működését megzavaró fénycső.
  - ☐ Az elemek újak, behelyezésük nem az előírt fordítottja.
- ☐ A projektor készülékdobozán található gombok nem használhatók (csak a [CONTROL PANEL LOCK] (VEZÉRLŐGOMBZÁR) funkcióval ellátott modellek esetében).
  - ☐ A [CONTROL PANEL LOCK] (VEZÉRLŐGOMBZÁR) funkció nem aktív, vagy a menüben való letiltása megtörtént.
  - ☐ Még a projektor SOURCE gombjának mintegy 10 másodperces lenyomása után sem következik be változás.

Az alábbi keretben írja le részletesen a problémát.

A projektor használatára és környezetére vonatkozó információk

Projektor

Modellszám:

Sorozatszám:

Vásárlás dátuma:

A lámpa eltelt üzemóráinak száma:

TAKARÁKOS ÜZEMMÓD: ☐ KI ☐ Aut. TAKARÉKOS MÓD
☐ NORMÁL ☐ TAKARÉKOS

A bemeneti jel adatai:

Vízszintes szinkronfrekvencia [ ] kHz

Függőleges szinkronfrekvencia [ ] Hz

Szinkronpolaritás H ☐ (+) ☐ (–)
V ☐ (+) ☐ (–)

Szinkronjel típusa ☐ Önálló ☐ Kompozit
☐ Zöld szink.

Jelzőfény üzenet:

☐ POWER

Villog: ☐ kék ☐ zöld ☐ narancssárga ☐ vörös
[ ] ciklusok

Világít ☐ kék ☐ zöld ☐ narancssárga ☐ vörös

☐ STATUS

Villog: ☐ kék ☐ zöld ☐ narancssárga ☐ vörös
[ ] ciklusok

Világít ☐ kék ☐ zöld ☐ narancssárga ☐ vörös

☐ LAMP

Villog: ☐ kék ☐ zöld ☐ narancssárga ☐ vörös
[ ] ciklusok

Világít ☐ kék ☐ zöld ☐ narancssárga ☐ vörös

Távirányító modellszáma:

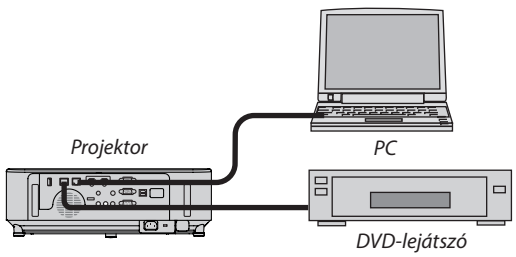

Jelkábel

Normál NEC vagy más gyártótól származó?

Modellszám: hossz: hüvelyk/m

Jelerősítő

Modellszám:

Videojel-átalakító

Modellszám:

Adapter

Modellszám:

Üzemeltetési környezet

Vetítési felület mérete: hüvelyk

Vetítési felület jellege: ☐ Fehér matt ☐ Gyöngy ☐ Polarizáció
☐ Nagy látószögű ☐ Magas kontraszt

Vetítési távolság: láb/hüvelyk/m

Vetítési irány: ☐ Mennyezetre szerelt ☐ Asztalon

Csatlakozás az elektromos hálózati kimenethez:

☐ Közvetlen csatlakozás a fali aljzathoz

☐ Hosszabbítón vagy más elosztón keresztüli csatlakozás (a csatlakoztatott eszközök száma:_____)

☐ Kábelcsévélős hosszabbítón vagy más elosztón keresztüli csatlakozás (a csatlakoztatott eszközök száma:_____)

Számítógép

Gyártó:

Modellszám:

Hordozható ☐/Asztali ☐

Eredeti felbontás:

Képfrissítési gyakoriság:

Videokártya:

Egyéb:

Videoeszköz

Videomagnó, DVD-lejátszó, videokamera, videojáték vagy egyéb

Gyártó:

Modellszám:

⑩ REGISZTRÁLJA A PROJEKTORT! (USA, Kanada és Mexikó lakosai részére)

Szánjon időt a projektor regisztrálására. Ezzel aktiválja az alkatrészekre és javítási munkára vonatkozó korlátozott garanciát, valamint az InstaCare javítási programot.
Látogasson el weboldalunkra www.necdisplay.com, kattintson a support center/register product (ügyfélközpont/termék regisztrálása) pontra, és küldje be online a kitöltött nyomtatványt.
Miután megkaptuk, egy igazoló levelet küldünk Önnek, amiben minden információ megtalálható a gyors, megbízható garanciális és javítási programokkal kapcsolatban az iparágvezető NEC Display Solutions of America, Inc. vállalattól.

NEC

© NEC Display Solutions, Ltd. 2017

7N952602